Catálogo Técnico

40DX / 40MX / 40RT
38EV / 38EX

Refrigerante Puron® (HFC-410A)

Refrigerante R-32 / 60Hz

10 a 60 TR (34 a 192 kW)

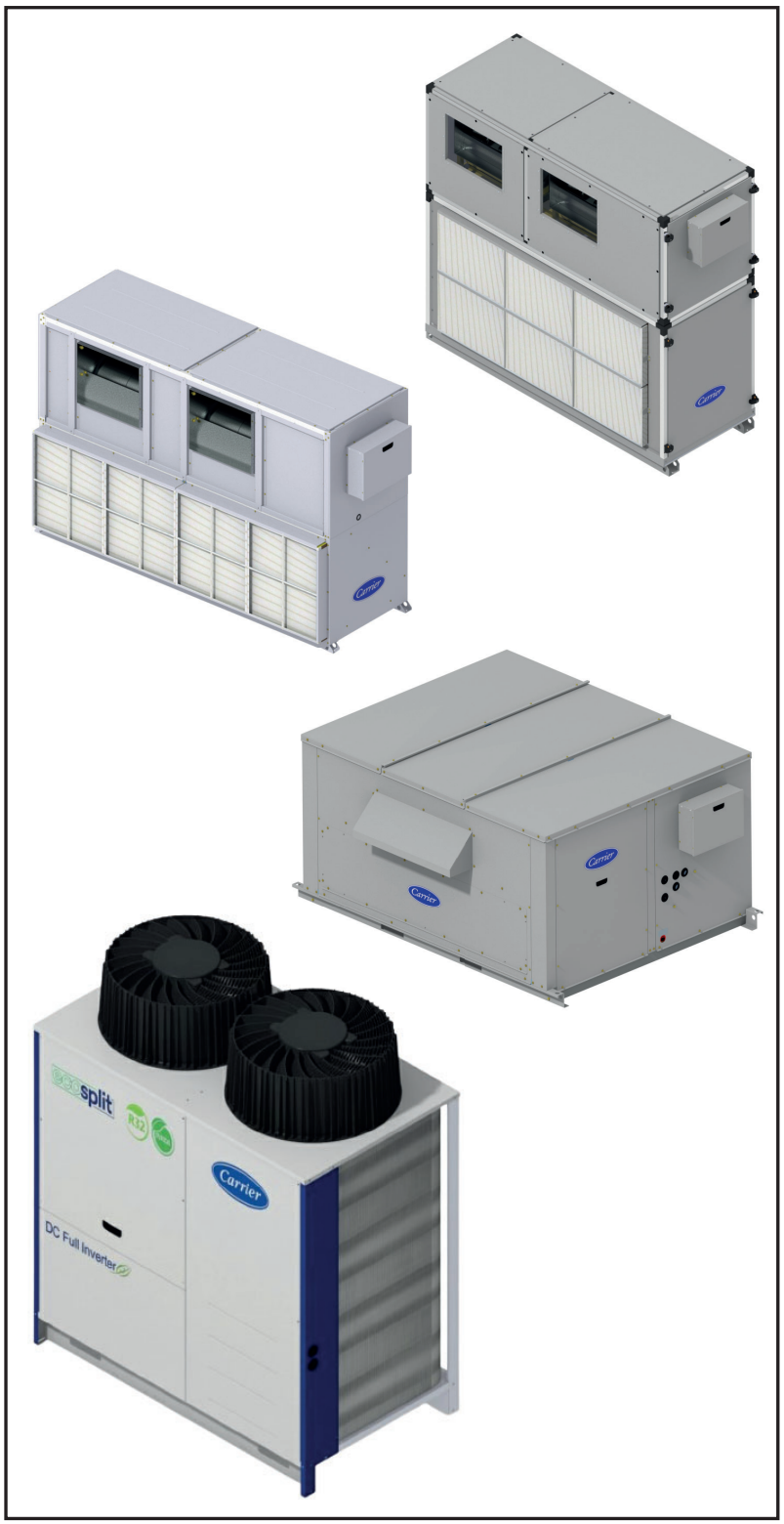

Características Construtivas e Benefícios

Os modelos Ecosplit e Ecosplit DC Full Inverter possuem a mais avançada tecnologia em sistemas de expansão direta em compressores de velocidade fixa e variável. Com condensadoras que utilizam compressores de alta eficiência, a linha Ecosplit proporciona maior confiabilidade e uma das maiores eficiências do mercado. O novo Ecosplit possui a nova geração de hélices da Carrier, desenvolvida com tecnologia de última geração para redefinir o padrão de desempenho em refrigeração comercial.

As novas condensadoras Ecosplit 38EX/EV chegam para revolucionar o mercado, focadas no máximo rendimento e eficiência energética. Com versões de velocidade fixa utilizando fluido R-410A e variável com R-410A ou R-32, elas superam os requisitos de eficiência da norma ASHRAE 90.1. Ambas as linhas oferecem confiabilidade e robustez em um design compacto, otimizando o espaço. As 38EX/EV podem ser configuradas em módulos, criando sistemas de resfriamento de 10 a 60 TR (Sistema Fixo) e 10 a 45 TR (Sistema Full Inverter).

Com conceito modular e compacto, os módulos condensadores possuem baixíssimo nível de ruído e reduzida área de piso. As três opções de evaporadores da linha proporcionam a maior flexibilidade de aplicação do mercado, como as 40DX de conceito modular que tem construção robusta e são um diferencial da linha, pois possuem gabinetes em perfi l de alumínio com opção de ventiladores do tipo Sirocco e Limit Load e filtragens que atendem a norma NBR16401 e NBR 7256.

Os modelos 40MX são construídos em chapa de aço galvanizado com pintura a pó poliéster, revestidas com uma manta de polietileno expandido e filme aluminizado que permite lavagem, é a opção de melhor custo x benefício do mercado com altíssima eficiência e modularidade.

Completando as opções da linha, os evaporadores do tipo 40RT possuem conceito rooftop com insuflamento downflow e duas opções de faixa de vazão, com um gabinete construído em chapas de aço galvanizado e pintura a pó poliester e com isolamento térmico que possibilita fácil limpeza, além de garantir maior estanqueidade e robustez ocupando menor área de piso. Conheça toda flexibilidade de aplicação e conforto térmico da linha Ecosplit, a melhor opção em sistemas split de alta capacidade.

Características Construtivas e Benefícios (cont.)

Fluido Refrigerante

Os condensadores Ecosplit foram desenvolvidas para oferecer **desempenho superior, flexibilidade operacional e compromisso ambiental**, atendendo às exigências de eficiência energética e sustentabilidade do mercado atual.

A MELHOR OPÇÃO PARA COMBATER O AQUECIMENTO GLOBAL

R-32 R-410A

Flexibilidade de Fluido Refrigerante

Equipamentos **inverter** compatíveis com **R-32** e **R-410A**, permitindo ao cliente escolher o fluido mais adequado conforme disponibilidade, eficiência energética e estratégia de redução de impacto ambiental.
Equipamentos **fixos** compatíveis com **R-410A**, garantindo alta confiabilidade e desempenho comprovado em diferentes aplicações.

Conteúdo

Características Construtivas e Benefícios 1
Nomenclatura 16
Combinações entre Unidades 22
Características Técnicas Gerais 25
Opcionais e Acessórios 29
Dimensionais 33
Procedimento de Seleção 58
Dados de Performance 59
Limites de Operação e Dados de Instalação 85
Dados Elétricos 88
Controles 115

Eficiência e Confiabilidade

Sistemas projetados para **máxima eficiência energética**, garantindo economia de consumo elétrico mesmo em condições severas de operação.
Controle preciso de temperatura e operação otimizada que proporciona **conforto e segurança**, além de prolongar a vida útil do equipamento.
Redução de custos operacionais com manutenção simplificada e operação confiável 24/7.

Trocador de Calor

As unidades 38EV/EX trazem a mais nova serpentinas de tubos de cobre ranhurados internamente, com diâmetro 7mm expandidos mecanicamente.

O novo condensador possui menor volume interno, aumentando a turbulência interna do refrigerante, melhorando o desempenho na troca térmica entre ar e fluido refrigerante.

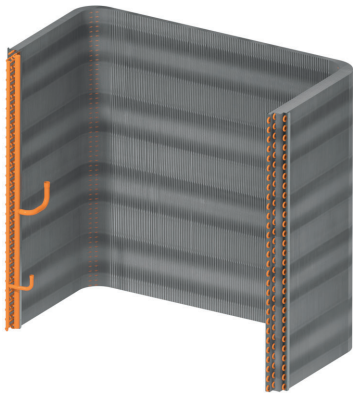

Outras vantagens são:

Redução de fluido refrigerante no sistema, em torno de **25%** Frente aos sistemas tradicionais. Menos custo com refrigerante.

Melhor retorno do óleo lubrificante do compressor.

Compressor trabalha com pressões mais estáveis reduzindo, consumo elétricos e ciclo do compressor, aumentando sua vida útil.

Compressores Full Inverter

O novo Ecosplit foi desenvolvido para oferecer **flexibilidade total**, atendendo desde aplicações que exigem alta eficiência e controle preciso até projetos que priorizam robustez, simplicidade e excelente custo-benefício. Por isso, há duas configurações de compressor: **Scroll DC Inverter e Scroll AC de velocidade fixa** - cada um com suas vantagens, para que você escolha o que melhor se adapta às suas necessidades.

Ampla faixa de ajuste de frequência

Resfriamento mais rápido

Maior Eficiência energética

A opção Scroll DC Inverter é ideal para quem busca o máximo em eficiência energética, operação silenciosa e conforto térmico contínuo. Graças à modulação inteligente da rotação, o sistema entrega apenas a capacidade necessária, reduzindo o consumo em até 40% e garantindo temperaturas estáveis mesmo nas condições mais desafiadoras. Com partida suave e menor estresse mecânico, o compressor Scroll DC oferece performance premium e vida útil prolongada - perfeito para aplicações modernas e exigentes.

Já a versão com Compressor Scroll AC é a escolha sólida para quem valoriza simplicidade, durabilidade e manutenção acessível. Com design mais direto e sem componentes eletrônicos complexos, o scroll AC oferece confiabilidade excepcional em carga total e excelente custo inicial. É a solução ideal para projetos que buscam robustez operacional, fácil reposição e funcionamento seguro em condições severas.

Mais Economia, Melhor Desempenho: Comparação de Eficiência Energética

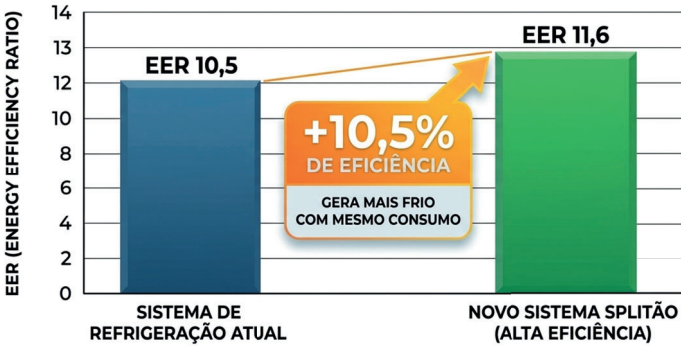

Carga Plena

Carga Parcial

Características Construtivas e Benefícios (cont.)

Sistema de Ventilação

O Novo sistema de ventilação possui um design inovador aliado à mais avançada tecnologia para garantir eficiência energética incomparável. Criado meticulosamente para operar com o máximo de silêncio, este sistema reflete o compromisso contínuo da Carrier em proporcionar conforto superior sem comprometer o desempenho ambiental.

Menor ruído durante operação

Motores sistema de ventilação

As novos condensadores 38EV e EX possuem os mais novos motores DC desenvolvidos pela Carrier para atender aos mais altos requisitos de eficiência energética, operando com vazão variável no conjunto ventiladores e controles eficientes de condensação.

Os novos motores possuem maior controle linear da velocidade, controle constante mesmo com variação de carga no sistema, torque máximo desde a partida do sistema e ampla faixa de rotação para o sistema de condensação.

Operação Silenciosa com Controle Inteligente de Ventilação

O novo Splitão foi projetado para oferecer **conforto acústico superior em qualquer horário**, graças ao seu avançado sistema de controle inteligente. A unidade monitora continuamente a **temperatura externa** e ajusta automaticamente a **velocidade do sistema de ventilação** conforme a real necessidade de dissipação térmica.

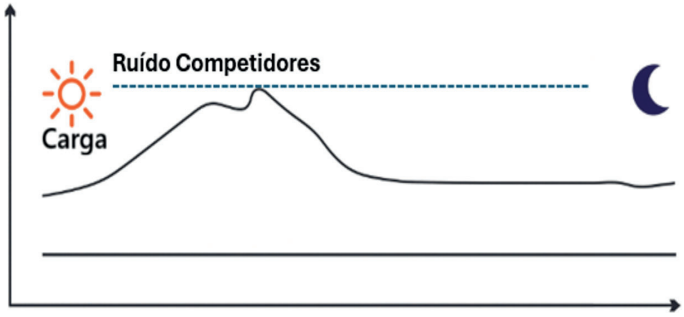

Durante períodos com temperatura mais amena, tal como início da manhã, final da tarde e principalmente à noite, o equipamento reduz a rotação do ventilador, proporcionando uma **operação extremamente silenciosa**, ideal para ambientes sensíveis ao ruído. Já nos momentos mais quentes do dia, o sistema aumenta a velocidade apenas quando necessário, mantendo o equilíbrio perfeito entre desempenho e conforto sonoro. Essa gestão ativa garante que o Splitão opere **sempre no nível de ruído mais baixo possível**, evitando oscilações bruscas, eliminando ruídos desnecessários e preservando o bem-estar de usuários, vizinhos e ocupantes do edifício.

Gabinete Metálico

O gabinete metálica conta com **pintura poliéster a pó de alta durabilidade**, aplicada com rigoroso controle de processo para garantir excelente aderência e acabamento uniforme. Com desempenho comprovado em ensaios de corrosão acelerada, a pintura atende plenamente à **norma ASTM B117**, alcançando **500 horas em Salt Spray**, assegurando resistência robusta mesmo em ambientes agressivos - como cozinhas industriais, galpões logísticos, áreas costeiras e aplicações de grande umidade.

Essa proteção estendida evita oxidação precoce, preserva a integridade estrutural do equipamento e amplia sua vida útil, reduzindo custos de manutenção e oferecendo maior confiabilidade ao usuário final.

Opção de Alta Resistência – Mais de 1000 Horas Salt Spray

Para projetos que exigem ainda mais robustez contra corrosão, disponibilizamos uma versão com **tratamento e pintura especial**, capaz de superar **1000 horas em Salt Spray** segundo ASTM B117. Essa opção é ideal para condições extremas de salinidade, atmosferas industriais severas ou instalações expostas continuamente à intempérie.

Pintura Supercoat que protege a serpentina em mais de 1000 horas salt spray conforme ASTM B117.

Pintura poliéster que protege partes metálicas do equipamento em mais de 1000 horas salt spray conforme ASTM B117.

Sistema Back-up Unidade

Nosso sistema de refrigeração incorpora um **avançado sistema de backup de unidades condensadoras**, projetado para garantir operação contínua mesmo em situações críticas. Caso ocorra qualquer falha na unidade principal, a unidade redundante **assume automaticamente e de forma imediata** todo o funcionamento do sistema, sem interrupções e sem impacto na temperatura controlada.

Essa arquitetura de redundância assegura máxima confiabilidade, proteção da carga térmica e eliminação de paradas inesperadas, tornando o sistema especialmente indicado para aplicações que exigem alta disponibilidade, como ambientes comerciais, industriais e de missão crítica.

Sistema Back-up Sensor de Temperatura

Caso o sensor físico apresente falha, a lógica avançada de controle do sistema realiza automaticamente uma **simulação precisa da temperatura**, utilizando algoritmos internos e parâmetros de operação para manter o funcionamento seguro e estável do equipamento.

Essa tecnologia evita paradas inesperadas, assegura maior confiabilidade ao processo e reduz custos com manutenção emergencial, proporcionando ao usuário **maior disponibilidade, proteção do sistema e operação contínua até a substituição do componente físico**.

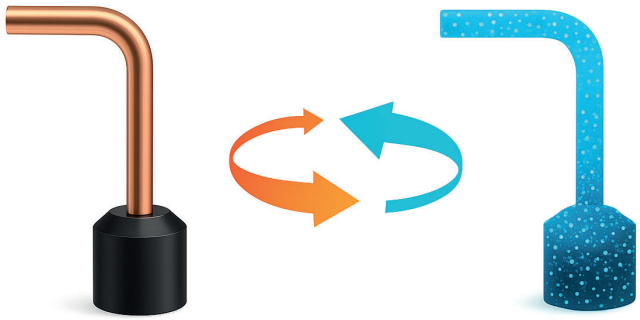

Sistema de Rodízio de Unidade

O sistema de refrigeração com múltiplas unidades condensadoras Ecosplit utiliza **rodízio automático de operação**, distribuindo o desgaste entre os equipamentos, aumentando a vida útil, otimizando a eficiência energética e garantindo **funcionamento contínuo e confiável**.

Menor manutenção

Maior vida útil do sistema

Características Construtivas e Benefícios (cont.)

TERMINAL DUTADO 40MX

Flexibilidade de Aplicação

Ampla variedade de aplicações

A linha de Unidades Terminais Dutadas de Alta Capacidade 40MX é a solução ideal para aplicações comerciais de médio a grande porte, que requerem elevados níveis de filtragem, para instaladores, departamentos de engenharia, projetistas e proprietários de edifícios, por permitirem a maior flexibilidade e adaptação às mais diversas aplicações. Fornecem excelente confiabilidade e eficiência em condições operacionais reais.

Sistema modular

As unidades 40MX possuem dois módulos, que podem ser montados em várias posições, proporcionando flexibilidade para atender aos mais diversos requisitos de sua instalação. Os módulos são montados em campo na posição vertical ou horizontal.

Disposições de insuflamento

As unidades 40MX possuem módulos ventiladores com 2 opções de montagem: vertical ou horizontal, e cada uma delas com 2 opções de insuflamento: vertical ou horizontal.

Cada módulo ventilador montado em conjunto com um módulo trocador de calor 40MX, de modo a formar uma unidade evaporadora para a aplicação desejada, podem ser instalados em sala de máquinas, embutidas em armários ou forros fornecendo o ar condicionado para um ou diversos ambientes.

Os novos trocadores de calor da evaporada 40MX utilizam válvulas de expansão eletrônica (EEV), aumentando exponencialmente o controle do sistema, Eficiência, confiabilidade e vida útil do compressor. Com a nova configuração é possível realizar continuamente o controle das temperaturas, evitando que ocorra retorno de líquido para o compressor.

Robustez

Gabinete

São modelos robustos, com elevada estanqueidade, eficiente sistema de isolamento térmico e acústico. Construído sobre estrutura de chapas de aço galvanizado e fosfatizadas, os gabinetes das unidades 40MX são revestidos por processo de pintura a pó poliéster na cor cinza.

Isolamento

Os modelos da linha 40MX utilizam uma manta de polietileno expandido, revestido com uma fina camada de alumínio (lavável), indo ao encontro dos requisitos de IAQ - Qualidade do Ar Interior.

Pressão estática disponível

Com **ampla faixa de vazão de ar** e **elevada perda de carga disponível**, ela permite alimentação de **longos sistemas de dutos**, garantindo distribuição uniforme do ar mesmo em instalações complexas. A 40MXB possui duas faixas de pressão estática disponível: Standard e High.

Essa capacidade de trabalhar com **pressões estáticas superiores** torna o equipamento ideal para aplicações como shoppings, edifícios corporativos, centros logísticos, hospitais e ambientes que demandam grandes distâncias entre a unidade e os difusores.

Motor ventilador

Os motores fornecidos na linha 40MX são de alta eficiência, atendendo à regulamentação brasileira vigente. Os motores são trifásicos em 220V, 380V ou 440V, 4 polos, com grau de proteção IP54.

Base do ventilador e motor

O ventilador Sirocco é apoiado na estrutura por coxins de borracha, enquanto seu motor é apoiado através de suporte, diretamente na estrutura.

Rotor do ventilador

É do tipo "ação" (pás curvadas para frente) quando Sirocco; sendo integrado por: pás, discos centrais, cubos de fixação e anéis laterais. O conjunto é balanceado estática e dinamicamente com máquinas eletrônicas de alta sensibilidade.

Carcaça do ventilador

Está integrada por: cinta, laterais, lingueta e suportes dos rolamentos. Todos estes elementos, à exceção dos suportes dos rolamentos, são fabricados em chapa de aço galvanizado de primeira qualidade. Os suportes dos rolamentos são fabricados em aço galvanizado.

Eixo do ventilador

Elaborado a partir de barra de aço retificada com tolerância adequada. Suas extremidades estão previstas para fixação da polia mediante chaveta.

TERMINAL DUTADO 40MX (cont.)

Pás e discos centrais

A forma e o número das pás foram projetados para assegurar um alto rendimento; as pás são fixadas aos discos centrais mediante um perfeito sistema de encaixe. Ambos são fabricados em chapa de aço galvanizado (Sirocco).

Transmissão

O acionamento dos ventiladores é feito através de polias e correias dimensionadas de acordo com a especificação de projeto. Todas as transmissões são alinhadas, acionadas e testadas na fábrica de maneira a garantir um perfeito funcionamento do conjunto, limitando as vibrações e eliminando qualquer força anormal sobre os mancais e outros componentes vitais da unidade.

Rolamentos

São do tipo rígido autocompensador de esferas, blindados, com lubrificação permanente. Vão montados dentro de amortecedores de borracha assegurando ruído mínimo.

A temperatura de trabalho está situada entre -30°C e 80°C.

Saúde

Qualidade do ar interior

Os painéis da linha 40MX utilizam manta de polietileno expandido, revestido com uma fina camada de alumínio (lavável), indo ao encontro dos requisitos de IAQ - Qualidade do Ar Interior.

Disponibilizados com nível de filtragem G4, G4+M5 e G4+F8, são especialmente indicados para as aplicações em sistemas centrais de expansão direta do tipo VRF que visam pela qualidade do ar interior dos ambientes condicionados, atendendo às normas NBR 16401 e NBR 7256.

Fácil Instalação e Manutenção

Painéis facilmente removíveis

Os painéis de fechamento são facilmente removíveis, permitindo total acesso aos componentes internos.

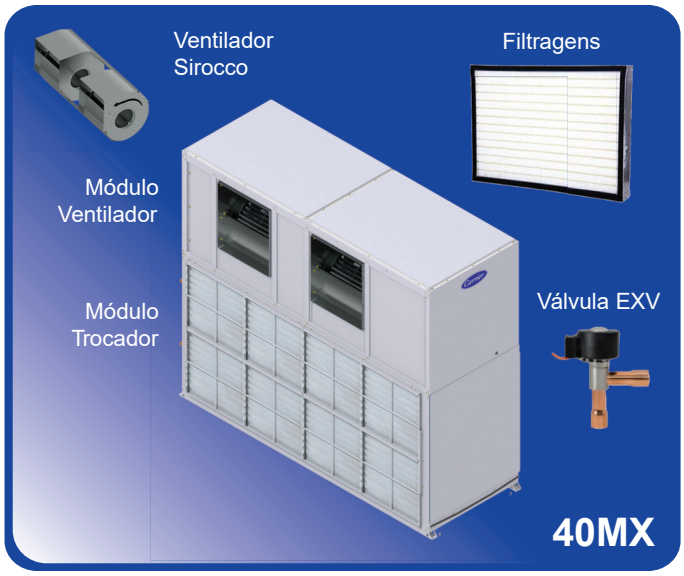

TERMINAL DUTADO 40DX

Flexibilidade de Aplicação

Ampla variedade de aplicações

A linha de Unidades Terminais Dutadas de Alta Capacidade 40DX é a solução ideal para aplicações comerciais de médio a grande porte, que requerem elevados níveis de filtragem, para instaladores, departamentos de engenharia, projetistas e proprietários de edifícios, por permitirem a maior flexibilidade e adaptação às mais diversas aplicações. Fornecem excelente confiabilidade e eficiência em condições operacionais reais.

Sistema modular

As unidades 40DX possuem dois módulos, que podem ser montados em várias posições, proporcionando flexibilidade para atender aos mais diversos requisitos de sua instalação. Os módulos são montados em campo na posição vertical ou horizontal.

Disposições de insuflamento

As unidades 40DX possuem módulos ventiladores com opções Sirocco ou Limit Load de alta eficiência e pressões estáticas disponíveis necessárias no projeto. Contam ainda com 2 opções de montagem: vertical ou horizontal, e cada uma delas com 3 opções de insuflamento: frontal, traseira ou superior.

Cada módulo ventilador montado em conjunto com um módulo trocador de calor 40DX, de modo a formar uma unidade evaporadora para a aplicação desejada, podem ser instalados em sala de máquinas, embutidas em armários ou forros fornecendo o ar condicionado para um ou diversos ambientes.

Os novos trocadores de calor da evaporada 40DX utilizam válvulas de expansão eletrônica (EEV), aumentando exponencialmente o controle do sistema, eficiência, confiabilidade e vida útil do compressor. Com a nova configuração é possível realizar continuamente o controle das temperaturas, evitando que ocorra retorno de líquido para o compressor.

TERMINAL DUTADO 40DX (cont.)

Robustez

Unidade de Condicionamento de Ar para 100% Ar Externo

Desenvolvida para aplicações que exigem renovação contínua do ar, esta solução realiza o tratamento e insuflamento de 100% ar externo, proporcionando elevado padrão de qualidade do ar interior.

É indicada para ambientes críticos, tais como salas limpas para equipamentos eletrônicos, centros cirúrgicos, áreas hospitalares, laboratórios e processos industriais que demandam controle rigoroso das condições ambientais. Com alta eficiência e confiabilidade operacional, garante o fornecimento de ar tratado, contribuindo para a segurança dos processos, conformidade com normas aplicáveis e conforto dos ocupantes.

As capacidades disponíveis são: 40DXB10, 40DXB20 e 40DXB30, conforme tabela de Combinações entre Unidades - Aplicação 100% de Ar Externo.

Dados de capacidade, consumo, vazão e dados elétricos estão disponíveis no software de Seleção CHP (Carrier Hex Pro); veja mais detalhe de como acessar, no subitem "SOFTWARE CHP (CARRIER HEX PRO)" página 12 a seguir.

Gabinete

São modelos robustos, com elevada estanqueidade, eficiente sistema de isolamento térmico e acústico. Construídos sobre estrutura de chapas de aço galvanizado e fosfatizadas, os gabinetes das unidades 40DX são revestidos por processo de pintura a pó poliéster na cor cinza.

Isolamento

Isolamento interno dos painéis em poliuretano expandido (25mm), com excelente isolamento acústico, alta resistência à umidade e alta resistência estrutural.

Caixa de mistura (Módulo damper - opcional)

Para renovação do ar interno o módulo Damper permite a opção com damper duplo (2 dampers). Estes são disponibilizados em várias posições de montagem para dar mais flexibilidade ao seu projeto.

Pressão estática disponível

Com **ampla faixa de vazão de ar** e **elevada perda de carga disponível**, ela permite alimentação de **longos sistemas de dutos**, garantindo distribuição uniforme do ar mesmo em instalações complexas. A 40DXB possui duas faixas de pressão estática disponível: Standard e High.

Essa capacidade de trabalhar com **pressões estáticas superiores** torna o equipamento ideal para aplicações como shoppings, edifícios corporativos, centros logísticos, hospitais e ambientes que demandam grandes distâncias entre a unidade e os difusores.

Motor ventilador

Os motores fornecidos na linha 40DX são de alta eficiência, atendendo à regulamentação brasileira vigente. Os motores são trifásicos em 220V/380V, 2 ou 4 polos, com grau de proteção IP55.

Base do ventilador e motor

O ventilador Sirocco é apoiado na estrutura por coxins de borracha, enquanto seu motor é apoiado através de suporte, diretamente na estrutura. O ventilador Limit Load e seu motor são fixados em um conjunto base que é apoiado na estrutura por coxins de borracha, garantindo baixa transmissão de vibração.

Rotor do ventilador (Sirocco e Limit Load)

É do tipo "ação" (pás curvadas para frente) quando Sirocco ou "reação" (pás curvadas para trás) quando Limit Load; sendo integrado por: pás, discos centrais, cubos de fixação e anéis laterais. O conjunto é balanceado estática e dinamicamente com máquinas eletrônicas de alta sensibilidade.

Carcaça do ventilador

Está integrada por: cinta, laterais, lingueta e suportes dos rolamentos. Todos estes elementos, à exceção dos suportes dos rolamentos, são fabricados em chapa de aço galvanizado de primeira qualidade. Os suportes dos rolamentos são fabricados em aço galvanizado.

Eixo do ventilador

Elaborado a partir de barra de aço retificada com tolerância adequada. Suas extremidades estão previstas para fixação da polia mediante chaveta.

Pás e discos centrais

A forma e o número das pás foram projetados para assegurar um alto rendimento; as pás são fixadas aos discos centrais mediante um perfeito sistema de encaixe. Ambos são fabricados em chapa de aço galvanizado (Sirocco e Limit Load).

Transmissão

O acionamento dos ventiladores é feito através de polias e correias dimensionadas de acordo com a especificação de projeto. Todas as transmissões são alinhadas, acionadas e testadas na fábrica de maneira a garantir um perfeito funcionamento do conjunto, limitando as vibrações e eliminando qualquer força anormal sobre os mancais e outros componentes vitais da unidade.

Rolamentos

São do tipo rígido autocompensador de esferas, blindados, com lubrificação permanente. Vão montados dentro de amortecedores de borracha assegurando ruído mínimo.

A temperatura de trabalho está situada entre -30°C e 80°C.

TERMINAL DUTADO 40DX (cont.)

Saúde

Qualidade do ar interior

Os painéis da linha 40DV utilizam manta de polietileno expandido, revestido com uma fina camada de alumínio (lavável), indo ao encontro dos requisitos de IAQ - Qualidade do Ar Interior.

Disponibilizados com opções de filtragem G4, G4+M5 ou G4+F8, são especialmente indicados para as aplicações em sistemas centrais de expansão direta do tipo VRF que visam pela qualidade do ar interior dos ambientes condicionados, atendendo às normas NBR 16401 e NBR 7256.

Fácil Instalação e Manutenção

Painéis facilmente removíveis

Os painéis de fechamento são facilmente removíveis, permitindo total acesso aos componentes internos.

TERMINAL DUTADO 40RT

Flexibilidade de Aplicação

Ampla variedade de aplicações

A linha de Unidades Terminais Dutadas de Alta Capacidade 40RT é a solução ideal para aplicações comerciais de médio a grande porte, que requerem elevados níveis de filtragem, para instaladores, departamentos de engenharia, projetistas e proprietários de edifícios, por permitirem a maior flexibilidade e adaptação às mais diversas aplicações. Fornecem excelente confiabilidade e eficiência em condições operacionais reais.

Sistema Rooftop

A unidade evaporadora Carrier 40RT foi projetada para aplicações com **insuflamento downflow**, garantindo distribuição de ar uniforme e eficiente em todo o ambiente. Com alta capacidade de resfriamento, baixo nível de ruído e confiabilidade comprovada, essa unidade é ideal para sistemas de refrigeração comercial e industrial que exigem **desempenho constante e conforto térmico superior**.

Design

Seu design robusto e tecnologia avançada asseguram **fácil manutenção, operação contínua e máxima eficiência energética**, proporcionando segurança e tranquilidade em qualquer instalação.

Os novos trocadores de calor da evaporada 40RT utilizam válvulas de expansão eletrônica (EEV), aumentando exponencialmente o controle do sistema, Eficiência, confiabilidade e vida útil do compressor. Com a nova configuração é possível realizar continuamente o controle das temperaturas, evitando que ocorra retorno de líquido para o compressor.

Características Construtivas e Benefícios (cont.)

TERMINAL DUTADO 40RT (cont.)

Robustez

Gabinete

São modelos robustos, com elevada estanqueidade, eficiente sistema de isolamento térmico e acústico. Construído sobre estrutura de chapas de aço galvanizado e fosfatizadas, os gabinetes das unidades 40RT são revestidos por processo de pintura a pó poliéster na cor cinza.

Isolamento

Os modelos da linha 40RT utilizam uma manta de polietileno expandido, revestido com uma fina camada de alumínio (lavável), indo ao encontro dos requisitos de IAQ - Qualidade do Ar Interior.

Pressão estática disponível

Com **ampla faixa de vazão de ar** e **elevada perda de carga disponível**, ela permite alimentação de **longos sistemas de dutos**, garantindo distribuição uniforme do ar mesmo em instalações complexas.

Essa capacidade de trabalhar com **pressões estáticas superiores** torna o equipamento ideal para aplicações como shoppings, edifícios corporativos, centros logísticos, hospitais e ambientes que demandam grandes distâncias entre a unidade e os difusores.

Motor ventilador

Os motores fornecidos na linha 40RT são de alta eficiência, atendendo à regulamentação brasileira vigente. Os motores são trifásicos em 220V, 380V ou 440V, 4 polos, com grau de proteção IP54.

Base do ventilador e motor

O ventilador Sirocco é apoiado na estrutura por coxins de borracha, enquanto seu motor é apoiado através de suporte, diretamente na estrutura.

Rotor do ventilador

É do tipo "ação" (pás curvadas para frente) quando Sirocco; sendo integrado por: pás, discos centrais, cubos de fixação e anéis laterais. O conjunto é balanceado estática e dinamicamente com máquinas eletrônicas de alta sensibilidade.

Carcaça do ventilador

Está integrada por: cinta, laterais, lingueta e suportes dos rolamentos. Todos estes elementos, à exceção dos suportes dos rolamentos, são fabricados em chapa de aço galvanizado de primeira qualidade. Os suportes dos rolamentos são fabricados em aço galvanizado.

Eixo do ventilador

Elaborado a partir de barra de aço retificada com tolerância adequada. Suas extremidades estão previstas para fixação da polia mediante chaveta.

Pás e discos centrais

A forma e o número das pás foram projetados para assegurar um alto rendimento; as pás são fixadas aos discos centrais mediante um perfeito sistema de encaixe. Ambos são fabricados em chapa de aço galvanizado (Sirocco).

Transmissão

O acionamento dos ventiladores é feito através de polias e correias dimensionadas de acordo com a especificação de projeto. Todas as transmissões são alinhadas, acionadas e testadas na fábrica de maneira a garantir um perfeito funcionamento do conjunto, limitando as vibrações e eliminando qualquer força anormal sobre os mancais e outros componentes vitais da unidade.

Rolamentos

São do tipo rígido autocompensador de esferas, blindados, com lubrificação permanente. Vão montados dentro de amortecedores de borracha assegurando ruído mínimo.

A temperatura de trabalho está situada entre -30°C e 80°C.

Saúde

Qualidade do ar interior

Os painéis da linha 40RT utilizam manta de polietileno expandido, revestido com uma fina camada de alumínio (lavável), indo ao encontro dos requisitos de IAQ - Qualidade do Ar Interior.

Disponibilizados com nível de filtragem G4, são especialmente indicados para as aplicações em sistemas centrais de expansão direta do tipo VRF que visam pela qualidade do ar interior dos ambientes condicionados, atendendo às normas NBR 16401 e NBR 7256.

Fácil Instalação e Manutenção

Painéis facilmente removíveis

Os painéis de fechamento são facilmente removíveis, permitindo total acesso aos componentes internos.

CONTROLES

O termostato foi desenvolvido para elevar o nível de controle, eficiência e confiabilidade em sistemas de refrigeração do tipo splitão. Equipado com tecnologia avançada e interface moderna, ele garante operação precisa, intuitiva e totalmente adaptável às mais diversas aplicações comerciais e industriais.

Seu display colorido de alta resolução facilita a visualização das informações em tempo real, enquanto o suporte a 14 idiomas torna o equipamento versátil para projetos nacionais e internacionais. O indicador de temperatura ambiente assegura controle térmico preciso, contribuindo para maior estabilidade do sistema e proteção dos componentes.

O termostato conta ainda com uma lista inteligente de alarmes, que armazena os últimos 10 registros, permitindo diagnóstico rápido, manutenção preventiva e redução do tempo de parada do equipamento. Para maior flexibilidade operacional, oferece programação de funcionamento por dias e horários, otimizando o consumo de energia e adequando a operação à rotina de uso do ambiente.

Com controle total por aplicativo, o usuário pode monitorar e ajustar o sistema remotamente, aumentando a praticidade, a segurança e a eficiência da operação. Essa conectividade transforma o termostato em uma solução alinhada aos conceitos de automação, digitalização e eficiência energética.

Robusto, inteligente e altamente tecnológico, este termostato é a escolha ideal para quem busca máximo desempenho, confiabilidade e controle avançado em sistemas de refrigeração splitão.

Conectividade por aplicativo

O controle com fio possui conectividade com o aplicativo SmartHome. Você no controle, onde estiver.

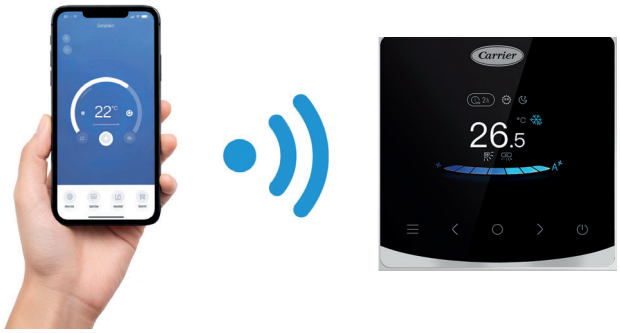

Registro de alarmes

Registro de até 10 alarmes na memória do controle facilitando acesso ao histórico de funcionamento do equipamento.

Função de Programação semanal

A programação semanal permite que os usuários definam várias programações, cada uma com seu próprio modo de funcionamento, parâmetros de temperatura e velocidade do ventilador.

Gerenciamento inteligente através do protocolo ModBUS[1]

O novo Ecosplit possui com comunicação via protocolo ModBUS[1] aberto, permitindo integração simples, rápida e segura com qualquer BMS (Building Management System). Através da nova placa de controle do Ecosplit, a comunicação Modbus é nativa, não sendo necessário outros hardwares para realizar a abertura da comunicação.

Isso significa que o seu equipamento pode ser:

- Monitorado em tempo real;
- Controlado remotamente;
- Integrado a rotinas de automação predial;
- Incorporado a estratégias de eficiência energética;
- Supervisionado junto a outros sistemas (HVAC, iluminação, segurança e etc.).

[1] Modbus é uma marca registrada da Schneider Electric.

Características Construtivas e Benefícios (cont.)

SOFTWARE CHP (CARRIER HEX PRO)

O CHP (Carrier Hex Pro) é o mais novo software online de seleção de produtos Ecosplit, desenvolvido para trazer agilidade, precisão e inteligência ao dia a dia de projetistas, engenheiros e instaladores.

Totalmente online, o CHP dispensa instalações, downloads e atualizações manuais. Sempre atualizado, o acesso é imediato, de qualquer lugar, garantindo mais produtividade e menos tempo perdido com manutenção de software.

Com o CHP, é possível selecionar unidades internas de forma completa e personalizada, ajustando:

- Diferentes vazões de ar;
- Temperaturas de operação
- Diversos níveis e tipos de filtragem de ar;
- Eficiência energética, tensão elétrica e capacidade.

O software permite ainda a seleção simultânea de múltiplos equipamentos, facilitando o desenvolvimento de projetos para uma única obra ou para várias obras ao mesmo tempo, com total organização e confiabilidade.

Além da seleção, o CHP vai além:

- Calcula automaticamente a corrente elétrica total para o correto dimensionamento da alimentação;
- Determina a carga de fluido refrigerante de acordo com o comprimento da linha entre unidades internas e externas;
- Entrega um projeto completo de aplicação, reduzindo erros, retrabalho e incertezas em campo.

Com o Carrier Hex Pro, o processo de especificação dos produtos Ecosplit se torna mais rápido, preciso e profissional, elevando o nível do seu projeto e garantindo total confiança desde a seleção até a instalação.

CHP – Interface CHP

CHP – Seleção de dados

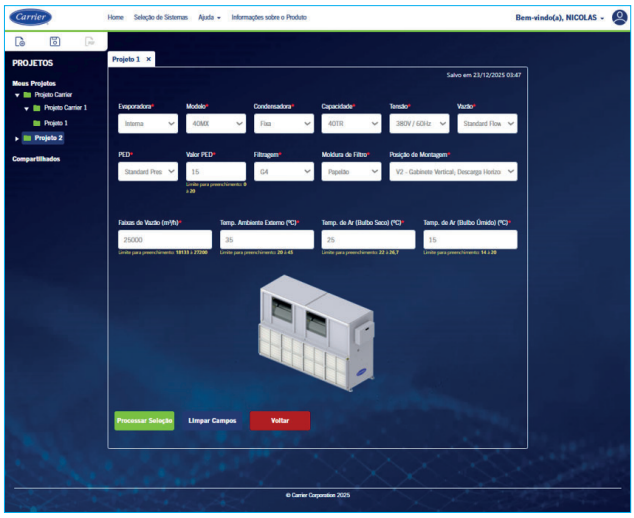

Datasheet Seleção

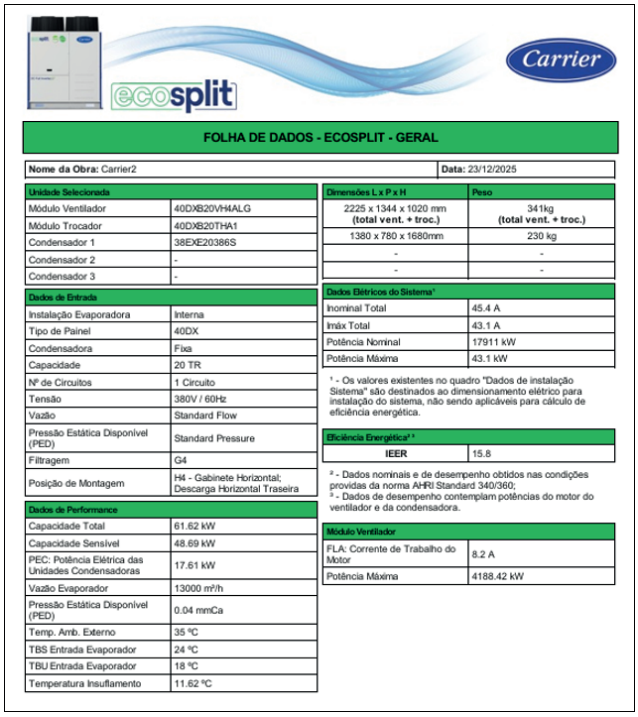

ecosplit — Carrier

FOLHA DE DADOS - ECOSPLIT - GERAL

Nome da Obra: Carrier2	**Data:** 23/12/2025

Unidade Selecionada	
Módulo Ventilador	40DXB20VH4ALG
Módulo Trocador	40DXB20THA1
Condensador 1	38EXE20386S
Condensador 2	-
Condensador 3	-

Dados de Entrada	
Instalação Evaporadora	Interna
Tipo de Painel	40DX
Condensadora	Fixa
Capacidade	20 TR
Nº de Circuitos	1 Circuito
Tensão	380V / 60Hz
Vazão	Standard Flow
Pressão Estática Disponível (PED)	Standard Pressure
Filtragem	G4
Posição de Montagem	H4 - Gabinete Horizontal; Descarga Horizontal Traseira

Dados de Performance	
Capacidade Total	61.62 kW
Capacidade Sensível	48.69 kW
PEC: Potência Elétrica das Unidades Condensadoras	17.61 kW
Vazão Evaporador	13000 m³/h
Pressão Estática Disponível (PED)	0.04 mmCa
Temp. Amb. Externo	35 ºC
TBS Entrada Evaporador	24 ºC
TBU Entrada Evaporador	18 ºC
Temperatura Insuflamento	11.62 ºC

Dimensões L x P x H	Peso
2225 x 1344 x 1020 mm (total vent. + troc.)	341kg (total vent. + troc.)
1380 x 780 x 1680mm	230 kg
-	-
-	-

Dados Elétricos do Sistema*	
Inominal Total	45.4 A
Imáx Total	43.1 A
Potência Nominal	17911 kW
Potência Máxima	43.1 kW

* - Os valores existentes no quadro "Dados de instalação Sistema" são destinados ao dimensionamento elétrico para instalação do sistema, não sendo aplicáveis para cálculo de eficiência energética.

Eficiência Energética# *	
IEER	15.8

- Dados nominais e de desempenho obtidos nas condições providas da norma AHRI Standard 340/360;
* - Dados de desempenho contemplam potências do motor do ventilador e da condensadora.

Módulo Ventilador	
FLA: Corrente de Trabalho do Motor	8.2 A
Potência Máxima	4188.42 kW

Tabelas de Eficiência Energética

Unidades 40MX

			40MX FIXA								
			40MX_10	40MX_15	40MX_20	40MX_25	40MX_30	40MX_40	40MX_45	40MX_50	40MX_60
Integrada	IEER	Btu/Wh	12,9	12,8	12,8	12,8	11,6	12,5	12,5	12,9	11,6
100%	EER	Btu/Wh	11,6	11,4	11,7	11,6	10,8	11,6	11,3	11,6	10,4
(Full Load)	COP	W/W	3,40	3,34	3,43	3,40	3,17	3,39	3,31	3,39	3,05
75%	EER	Btu/Wh	12,9	12,8	12,9	13,0	12,2	12,7	12,7	13,0	11,7
(Part Load)	COP	W/W	3,79	3,74	3,79	3,82	3,58	3,73	3,74	3,81	3,44
50%	EER	Btu/Wh	13,6	13,6	13,3	13,3	11,3	13,1	13,4	13,7	12,2
(Part Load)	COP	W/W	4,00	3,98	3,91	3,91	3,30	3,83	3,93	4,03	3,58
25%	EER	Btu/Wh	11,5	11,7	11,3	10,6	9,4	10,7	10,0	11,1	10,0
(Part Load)	COP	W/W	3,37	3,42	3,30	3,11	2,75	3,14	2,93	3,27	2,94

			40MX INVERTER						
			40MX_10	40MX_15	40MX_20	40MX_25	40MX_30	40MX_40	40MX_45
Integrada	IEER	Btu/Wh	21,0	19,4	18,1	15,5	15,2	15,1	14,8
100%	EER	Btu/Wh	12,3	12,2	12,1	11,5	11,2	10,9	10,7
(Full Load)	COP	W/W	3,60	3,56	3,55	3,37	3,28	3,19	3,15
75%	EER	Btu/Wh	19,4	17,6	17,1	14,9	14,8	14,8	14,5
(Part Load)	COP	W/W	5,70	5,17	5,01	4,36	4,32	4,32	4,26
50%	EER	Btu/Wh	26,3	24,6	21,7	18,3	17,6	17,7	16,7
(Part Load)	COP	W/W	7,71	7,21	6,36	5,36	5,15	5,19	4,91
25%	EER	Btu/Wh	20,2	19,2	17,3	14,4	13,7	12,7	13,3
(Part Load)	COP	W/W	5,93	5,62	5,08	4,21	4,02	3,72	3,91

LEGENDA:
EER e COP - Relação de Eficiência Energética a Plena Carga e Carga Parcial (Full Load/Part Load))
IEER - Relação de Eficiência Energética Integrada
NOTA:
Desempenho da unidade é avaliado de acordo com norma AHRI Standard 340/360.

Características Construtivas e Benefícios (cont.)

Carrier

Unidades 40DX

			40DX FIXA															
			40DX_10		40DX_15		40DX_20		40DX_25		40DX_30		40DX_40		40DX_45		40DX_50	
			High	Low	High	Low	High	Low	High	Low	High	Low	High	Low	High	Low	High	Low
Integrada	IEER	Btu/Wh	12,9	12,4	12,8	12,5	12,8	12,7	12,8	11,8	11,6	11,4	12,5	12,4	12,5	11,9	12,9	12,4
100%	EER	Btu/Wh	11,6	10,4	11,4	10,8	11,7	11,4	11,6	10,8	10,8	10,4	11,6	11,4	11,3	10,6	11,6	11,0
(Full Load)	COP	W/W	3,40	3,13	3,34	3,17	3,43	3,33	3,40	3,16	3,17	3,08	3,39	3,34	3,31	3,11	3,39	3,21
75%	EER	Btu/Wh	12,9	12,4	12,8	12,5	12,9	12,7	13,0	12,1	12,2	11,9	12,7	12,5	12,7	12,2	13,0	12,5
(Part Load)	COP	W/W	3,79	3,63	3,74	3,67	3,79	3,72	3,82	3,56	3,58	3,49	3,73	3,68	3,74	3,57	3,81	3,66
50%	EER	Btu/Wh	13,6	13,3	13,6	13,2	13,3	13,3	13,3	12,2	11,3	11,0	13,1	13,1	13,4	12,7	13,7	13,3
(Part Load)	COP	W/W	4,00	3,88	3,98	3,88	3,91	3,89	3,91	3,56	3,30	3,24	3,83	3,83	3,93	3,72	4,03	3,87
25%	EER	Btu/Wh	11,5	11,3	11,7	11,7	11,3	11,7	10,6	9,4	9,4	9,2	10,7	10,9	10,0	9,5	11,1	10,8
(Part Load)	COP	W/W	3,37	3,31	3,42	3,42	3,30	3,42	3,11	2,75	2,75	2,70	3,14	3,21	2,93	2,77	3,27	3,15

			40DX INVERTER													
			40DX_10		40DX_15		40DX_20		40DX_25		40DX_30		40DX_40		40DX_45	
			High	Low	High	Low	High	Low	High	Low	High	Low	High	Low	High	Low
Integrada	IEER	Btu/Wh	20,1	19,4	19,0	18,7	18,1	16,8	18,2	17,8	16,4	16,2	15,8	15,1	15,4	14,8
100%	EER	Btu/Wh	12,8	11,9	12,2	11,4	12,5	11,6	11,9	11,5	11,7	11,2	11,7	10,9	11,3	10,7
(Full Load)	COP	W/W	3,75	3,48	3,58	3,36	3,67	3,40	3,50	3,37	3,43	3,28	3,43	3,19	3,31	3,15
75%	EER	Btu/Wh	18,7	17,9	17,2	16,9	17,0	15,9	16,6	16,2	15,5	15,2	15,4	14,8	15,1	14,5
(Part Load)	COP	W/W	5,48	5,26	5,04	4,94	4,97	4,65	4,86	4,75	4,55	4,46	4,52	4,32	4,42	4,26
50%	EER	Btu/Wh	24,6	23,9	24,0	23,4	21,9	20,0	22,7	22,2	19,1	18,9	18,7	17,7	17,4	16,7
(Part Load)	COP	W/W	7,22	7,01	7,03	6,86	6,41	5,87	6,64	6,51	5,59	5,54	5,47	5,19	5,09	4,91
25%	EER	Btu/Wh	20,0	19,7	19,7	19,8	17,8	16,0	18,7	18,4	16,6	16,8	13,4	12,7	13,8	13,3
(Part Load)	COP	W/W	5,86	5,76	5,79	5,80	5,23	4,68	5,47	5,38	4,87	4,92	3,92	3,72	4,05	3,91

LEGENDA:
EER e COP - Relação de Eficiência Energética a Plena Carga e Carga Parcial (Full Load/Part Load))
IEER - Relação de Eficiência Energética Integrada
NOTA:
Desempenho da unidade é avaliado de acordo com norma AHRI Standard 340/360.

Unidades 40RT

			40RT FIXA					
			40RT_10	40RT_15	40RT_20	40RT_25	40RT_30	40RT_40
Integrada	IEER	Btu/Wh	12,9	12,8	12,8	13,0	11,9	11,6
100%	EER	Btu/Wh	11,9	11,7	11,9	11,7	10,8	11,0
(Full Load)	COP	W/W	3,50	3,44	3,48	3,44	3,15	3,23
75%	EER	Btu/Wh	13,3	13,0	13,0	13,2	12,1	11,9
(Part Load)	COP	W/W	3,89	3,80	3,82	3,86	3,54	3,47
50%	EER	Btu/Wh	13,3	13,4	13,2	13,6	12,5	12,0
(Part Load)	COP	W/W	3,89	3,92	3,88	3,97	3,67	3,52
25%	EER	Btu/Wh	10,5	10,9	10,8	10,9	10,3	9,7
(Part Load)	COP	W/W	3,09	3,20	3,18	3,20	3,02	2,83

			40RT INVERTER					
			40RT_10	40RT_15	40RT_20	40RT_25	40RT_30	40RT_40
Integrada	IEER	Btu/Wh	21,0	19,4	18,1	16,8	14,9	14,5
100%	EER	Btu/Wh	12,8	12,6	12,5	11,8	11,1	11,0
(Full Load)	COP	W/W	3,74	3,69	3,67	3,45	3,25	3,23
75%	EER	Btu/Wh	19,4	17,6	17,1	15,8	14,6	14,3
(Part Load)	COP	W/W	5,70	5,17	5,01	4,63	4,28	4,18
50%	EER	Btu/Wh	26,3	24,6	21,7	20,6	16,6	16,6
(Part Load)	COP	W/W	7,71	7,21	6,36	6,04	4,86	4,87
25%	EER	Btu/Wh	20,2	19,2	17,3	15,8	14,2	12,5
(Part Load)	COP	W/W	5,93	5,62	5,08	4,62	4,17	3,65

LEGENDA:
EER e COP - Relação de Eficiência Energética a Plena Carga e Carga Parcial (Full Load/Part Load))
IEER - Relação de Eficiência Energética Integrada
NOTA:
Desempenho da unidade é avaliado de acordo com norma AHRI Standard 340/360.

Nomenclatura

CODIFICAÇÃO MÓDULO VENTILADOR 40MX (10 a 60 TR)

1	2	3	4	5	6	7	8	9	10	11	12	13	14	15
4	0	M	X	B	2	5	V	2	2	6	V	1	H	G
Nome do Projeto				Série do Projeto	Capacidade		Módulo Ventilador	Tensão do Motor		Frequência do Motor	Posição de Montagem		PED	Filtragem

Dígitos 1 a 4
40MX - Evaporadora

Dígito 5
Revisão Atual: B

Dígitos 6 e 7
10 - 10TR[1] 40 - 40TR
15 - 15TR[1] 45 - 45TR
20 - 20TR[1] 50 - 50TR
25 - 25TR 60 - 60TR
30 - 30TR

Dígito 8
Módulo Ventilador
V - Ventilador

Dígitos 9 e 10
Tensão do Motor
22 - 220V
38 - 380V
44 - 440V

Dígito 15
Filtragem
G - Somente G4
M - G4 + M5
F - G4 + F8

Dígito 14
Pressão Estática Disponível
H - High[3]
L - Low[2]

Dígitos 12 e 13
Posição de montagem
V1 - Montagem Vert. / Descarga Vert.
V2 - Montagem Vert. / Descarga Horiz.
H4 - Montagem Horiz. / Descarga Horiz.
H5 - Montagem Horiz. / Descarga Vert.

Dígito 11
Frequência do Motor
6 - 60Hz

NOTAS

1 Para as capacidades 10TR, 15TR e 20TR as posições de montagem enviadas pela fábrica são V1 e H4.

2 Pressão Etática Disponível (PED) para capacidades de 10TR até 20TR de 10mmca e para capacidades de 25TR até 60TR é de 20mmca.

3 Pressão Etática Disponível (PED) para capacidades de 10TR até 20TR de 20mmca e para capacidades de 25TR até 60TR é de 30mmca.

CODIFICAÇÃO MÓDULO TROCADOR DE CALOR 40MX (10 a 60 TR)

1	2	3	4	5	6	7	8	9	10	11
4	0	M	X	B	2	5	T	V	A	1
Nome do Projeto				Série do Projeto	Capacidade		Módulo Trocador	Posição de Montagem	Filtragem	Nº Circuitos

Dígitos 1 a 4

40MX - Evaporadora

Dígito 5

Revisão Atual: B

Dígitos 6 e 7
Capacidade (TR)

10 - 10TR
15 - 15TR
20 - 20TR
25 - 25TR
30 - 30TR
40 - 40TR
45 - 45TR
50 - 50TR
60 - 60TR

Dígito 8
Módulo Trocador

T - Trocador

Dígito 11*
Nº Circuitos

1 - 1 circuito*
2 - 2 circuitos*
3 - 3 circuitos*

Dígito 10
Filtragem

A - G4 1" Papelão
B - G4 1" Papelão + M5 2"
C - G4 1" Metálico
D - G4 1" Metálico + M5 2"
E - G4 1" Papelão + F8 2"
F - G4 1" Metálico + F8 2"

Dígito 9
Posição de montagem

V - Vertical
H - Horizontal

** o número de circuitos depende da capacidade e da(s) condensadora(s) selecionada(s).*

SISTEMA FIXO		
CAPACIDADE	**CONDENSADORA(S)**	**Nº CIRCUITOS**
10	38EX 10	1
15	38EX 15	1
20	38EX 20	1
	38EX 10 + 38EX 10	2
25	38EX 25	1
30	38EX 30	1
	38EX 15 + 38EX 15	2
40	38EX 20 + 38EX 20	2
45	38EX 20 + 38EX 25	2
50	38EX 25 + 38EX 25	2
60	38EX 30 + 38EX 30	2

SISTEMA INVERTER		
CAPACIDADE	**CONDENSADORA(S)**	**Nº CIRCUITOS**
10	38EV 10	1
15	38EV 15	1
20	38EV 10 + 38EV 10	2
25	38EV 10 + 38EV 15	2
30	38EV 15 + 38EV 15	2
40	38EV 15 + 38EV 15 + 38EV10	3
45	38EV 15 + 38EV 15 + 38EV15	3

Nomenclatura (cont.)

CODIFICAÇÃO MÓDULO VENTILADOR 40DX

1	2	3	4	5	6	7	8	9	10	11	12	13	14	15	16
4	0	D	X	B	1	0	V	2	2	6	V	1	A	H	G
Nome do Projeto				Série do Projeto	Capacidade		Módulo Ventilador	Tensão do Motor		Frequência do Motor	Posição de Montagem		Tipo de Ventilador	PED	Filtragem

Dígitos 1 a 4

40DX - Evaporadora

Dígito 5

Revisão Atual: B

Dígitos 6 e 7

10 - 10TR	30 - 30TR
15 - 15TR	40 - 40TR
20 - 20TR	45 - 45TR
25 - 25TR	50 - 50TR

Dígito 8
Módulo Ventilador

V - Ventilador

Dígitos 9 e 10
Tensão do Motor

22 - 220V
38 - 380V

Dígito 11
Frequência do Motor

6 - 60Hz

Dígito 16
Filtragem

G - Somente G4
M - G4 + M5
F - G4 + F8

Dígito 15
Pressão Estática Disponível

H - High
(Sirocco: 30 mm.c.a. /
L. Load: 50 mm.c.a.)
L - Low
(Sirocco: 10 mm.c.a. /
L. Load: 30 mm.c.a.)

Dígito 14
Tipo de Ventilador

A - Sirocco
B - Limit Load

Dígitos 12 e 13
Posição de montagem

V1 - Montagem Vert. / Descarga Vert.
V2 - Montagem Vert. / Descarga Horiz.
H4 - Montagem Horiz. / Descarga Horiz.
H5 - Montagem Horiz. / Descarga Vert.

CODIFICAÇÃO MÓDULO TROCADOR DE CALOR 40DX

1	2	3	4	5	6	7	8	9	10	11
4	0	D	X	B	1	0	T	V	A	1
Nome do Projeto				Série do Projeto	Capacidade		Módulo Trocador	Posição de Montagem	Filtragem	Nº Circuitos

Dígitos 1 a 4

40DX - Evaporadora

Dígito 5

Revisão Atual: B

Dígitos 6 e 7
Capacidade (TR)

10 - 10TR	30 - 30TR
15 - 15TR	40 - 40TR
20 - 20TR	45 - 45TR
25 - 25TR	50 - 50TR

Dígito 8
Módulo Trocador

T - Trocador

Dígito 11*
Nº Circuitos

1 - 1 circuito*
2 - 2 circuitos*
3 - 3 circuitos*

Dígito 10
Filtragem

A - G4 1" Papelão
B - G4 1" Papelão + M5 2"
C - G4 1" Metálico
D - G4 1" Metálico + M5 2"
E - G4 1" Papelão + F8 2"
F - G4 1" Metálico + F8 2"

Dígito 9
Posição de montagem

V - Vertical
H - Horizontal

** o número de circuitos depende da capacidade e da(s) condensadora(s) selecionada(s).*

SISTEMA FIXO		
CAPACIDADE	**CONDENSADORA(S)**	**Nº CIRCUITOS**
10	38EX 10	1
15	38EX 15	1
20	38EX 20	1
	38EX 10 + 38EX 10	2
25	38EX 25	1
30	38EX 30	1
	38EX 15 + 38EX 15	2
40	38EX 20 + 38EX 20	2
45	38EX 20 + 38EX 25	2
50	38EX 25 + 38EX 25	2

SISTEMA INVERTER		
CAPACIDADE	**CONDENSADORA(S)**	**Nº CIRCUITOS**
10	38EV 10	1
15	38EV 15	1
20	38EV 10 + 38EV 10	2
25	38EV 10 + 38EV 15	2
30	38EV 15 + 38EV 15	2
40	38EV 15 + 38EV 15 + 38EV10	3
45	38EV 15 + 38EV 15 + 38EV15	3

Nomenclatura (cont.)

CODIFICAÇÃO MÓDULO DAMPER 40DX

1	2	3	4	5	6	7	8	9
4	0	D	X	B	1	0	D	1
Nome do Projeto				Série do Projeto	Capacidade		Módulo Damper	Posições

Dígitos 1 a 4
40DX - Evaporadora

Dígito 5
Revisão Atual: B

Dígitos 6 e 7

10 - 10TR	30 - 30TR
15 - 15TR	40 - 40TR
20 - 20TR	45 - 45TR
25 - 25TR	50 - 50TR

Dígito 9 Posições
1 - Retorno Superior / Ar Externo Esquerdo
2 - Retorno Superior / Ar Externo Frontal
3 - Retorno Superior / Ar Externo Direito
4 - Retorno Frontal / Ar Externo Esquerdo
5 - Retorno Frontal / Ar Externo Direito
6 - Retorno Frontal / Ar Externo Superior

Dígito 8 Módulo Damper
D - Damper

CODIFICAÇÃO EVAPORADORA ROOF TOP SPLIT 40RT

1	2	3	4	5	6	7	8	9	10	11	12	13	14
4	0	R	T	E	1	0	2	2	6	V	S	A	1
Nome do Projeto				Série do Projeto	Capacidade		Tensão do Motor		Frequência do Motor	Vazão		Filtragem	Nº Circuitos

Dígitos 1 a 4
40RT - Evaporadora

Dígito 5
Revisão Atual: E

Dígitos 6 e 7

10 - 10TR	25 - 25TR
15 - 15TR	30 - 30TR
20 - 20TR	40 - 40TR

Dígitos 8 e 9 Tensão do Motor
22 - 220V
38 - 380V
44 - 440V

Dígito 14 Nº Circuitos
1 - 1 circuito*
2 - 2 circuitos*
3 - 3 circuitos*

Dígito 13 Filtragem
A - G4 1" Papelão
G - G4 1" Papelão + R32

Dígitos 11 e 12 Vazão
VS - Standard Air Flow
VH - High Air Flow

Dígito 10 Frequência do Motor
6 - 60Hz

** o número de circuitos depende da capacidade e da(s) condensadora(s) selecionada(s).*

SISTEMA FIXO		
CAPACIDADE	CONDENSADORA(S)	Nº CIRCUITOS
10	38EX 10	1
15	38EX 15	1
20	38EX 20	1
	38EX 10 + 38EX 10	2
25	38EX 25	1
30	38EX 30	1
	38EX 15 + 38EX 15	2
40	38EX 20 + 38EX 20	2

SISTEMA INVERTER		
CAPACIDADE	CONDENSADORA(S)	Nº CIRCUITOS
10	38EV 10	1
15	38EV 15	1
20	38EV 10 + 38EV 10	2
25	38EV 10 + 38EV 15	2
30	38EV 15 + 38EV 15	2
40	38EV 15 + 38EV 15 + 38EV 10	3

CODIFICAÇÃO UNIDADES CONDENSADORAS 38EX (Fixo) / 38EV (Inverter)

1	2	3	4	5	6	7	8	9	10	11
3	8	E	V	E	1	0	2	2	6	S
Nome do Projeto				Série do Projeto	Capacidade		Tensão do Motor		Frequência do Motor	Padrão Especificação

Dígitos 1 a 4
Unidade Condensadora

38EV - Inverter
38EX - Fixa

Dígito 5

Revisão Atual: E

Dígitos 6 e 7

10 - 10TR*
15 - 15TR*
20 - 20TR
25 - 25TR
30 - 30TR

Dígito 11
Padrão Especif.

A - Bancos + Pintura 1000h + Supercoat
B - Bancos
C - Standard + Pintura 1000h + Supercoat
E - Bancos + Pintura 1000h
F - Standard + Pintura 1000h
S - Standard

Dígito 10
Frequência do Motor

6 - 60Hz

Dígito 8 e 9
Tensão do Motor

22 - 220V
38 - 380V
44 - 440V

NOTA

* Unidade inverter possui módulos 10TR e 15TR.

Combinações entre Unidades

As unidades 40MX, 40DX e 40RT podem ser utilizadas com condensadoras remotas com ventilador axial, linhas Fixa ou Inverter, conforme as combinações abaixo:

	Modelos	Capacidade Nominal (TR)	Sequência de Instalação entre Unidades 40MX & 38EXE
LINHA FIXA	38EX_10	10	10
	38EX_15	15	15
	38EX_20	20	20
		20	10 + 10
	38EX_25	25	25
	38EX_30	30	30
		30	15 + 15
	38EX_20 + 38EX_20	40	20 20
	38EX_20 + 38EX_25	45	20 25
	38EX_25 + 38EX_25	50	25 25
	38EX_30 + 38EX_30	60	30 30

	Modelos	Capacidade Nominal (TR)	Sequência de Instalação entre Unidades 40DX & 38EXE
LINHA FIXA	38EX_10	10	10
	38EX_15	15	15
	38EX_20	20	20
		20	10 + 10
	38EX_25	25	25
	38EX_30	30	30
		30	15 + 15
	38EX_20 + 38EX_20	40	20 20
	38EX_20 + 38EX_25	45	20 25
	38EX_25 + 38EX_25	50	25 25

	Modelos - Aplicação 100% Ar Externo	Capacidade Nominal (TR)	Sequência de Instalação entre Unidades 40DX & 38EXE
LINHA FIXA	38EX_15 x 40DXB10	10	10 15
	38EX_20 x 40DXB15	15	15 20
	38EX_25 x 40DXB20	20	20 25

	Modelos	Capacidade Nominal (TR)	Sequência de Instalação entre Unidades 40RT
LINHA FIXA	38EX_10	10	10
	38EX_15	15	15
	38EX_20	20	20
	38EX_25	25	25
	38EX_30	30	30
	38EX_20 + 38EX_20	40	20 20

	Modelos	Capacidade Nominal (TR)	Sequência de Instalação entre Unidades 40MX & 38EVE
LINHA INVERTER	38EV_10	10	10
	38EV_15	15	15
	38EV_10 + 38EV_10	20	10 10
	38EV_10 + 38EV_15	25	10 15
	38EV_15 + 38EV_15	30	15 15
	38EV_10 + 38EV_15 + 38EV_15	40	10 15 15
	38EV_15 + 38EV_15 + 38EV_15	45	15 15 15

NOTA

Os módulos ventiladores das unidades evaporadoras são representados nas tabelas apenas ilustrativamente.

Combinações entre Unidades (cont.)

	Modelos	Capacidade Nominal (TR)	Sequência de Instalação entre Unidades 40DX & 38EVE
LINHA INVERTER	38EV_10	10	
	38EV_15	15	
	38EV_10 + 38EV_10	20	
	38EV_10 + 38EV_15	25	
	38EV_15 + 38EV_15	30	
	38EV_10 + 38EV_15 + 38EV_15	40	
	38EV_15 + 38EV_15 + 38EV_15	45	

	Modelos	Capacidade Nominal (TR)	Sequência de Instalação entre Unidades 40RT
LINHA INVERTER	38EV_10	10	
	38EV_15	15	
	38EV_10 + 38EV_10	20	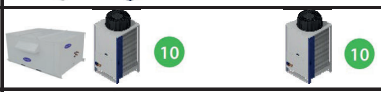
	38EV_10 + 38EV_15	25	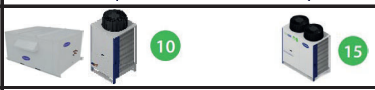
	38EV_15 + 38EV_15	30	
	38EV_10 + 38EV_15 + 38EV_15	40	

NOTA
Os módulos ventiladores das unidades evaporadoras são representados nas tabelas apenas ilustrativamente.

Características Técnicas Gerais

Tabelas 1a - Características Técnicas Gerais 40MX com 38EV/38EX

CARACTERÍSTICAS	UNIDADE	EVAPORADORA 40MX								
Modelo[1]	**TR**	10	15	20	25	30	40	45	50	60
Sistema Fixo ou Inverter	**-**	Fix/Inv	Fix/Inv	Fix/Inv	Fix/Inv	Fix/Inv	Fix/Inv	Fix/Inv	Fix	Fix
Capacidade	**kW (TR)**	33,8	50,4	61,8	85,0	98,2	131,0	145,7	161,5	192,2
		(9,62)	(14,34)	(17,56)	(24,16)	(27,91)	(37,25)	(41,41)	(45,92)	(54,64)
Alimentação Principal (V/F/Hz)	**V - F - Hz**	220 / 380 / 440V - 3 - 60Hz								
Tensão de comando	**V - F - Hz**	220 - 1 - 60Hz								
MODULO VENTILADOR										
Vazão de ar (mín.) [3]	**m³/h**	6.731	7.718	8.704	12.039	13.616	18.125	21.777	21.750	21.750
Vazão de ar (max.) [3]	**m³/h**	9.988	10.971	12.734	17.691	20.400	27.156	32.616	32.587	32.587
P.E.D Low [2 3]	**mmCA**	10	10	10	20	20	20	20	20	20
P.E.D High [2 3]	**mmCA**	20	20	20	30	30	30	30	30	30
Quantidade Polos Motor	**-**	4 polos								
Peso	**kg**	100	120	125	221	266	327	405	404	405
MODULO TROCADOR										
Refrigerante	**-**	Inverter R-410A / R32 - Fixa R-410A								
Tipo	**-**	Aletas de alumínio corrugado e tubos de cobre								
Diâmetro dos tubos	**mm (in)**	9,53 (3/8)								
Conexões (Sistema Fixo) Ø Linha de Liquido / Qtd / Tipo	**in**	5/8 - 1 un. - Bolsa					5/8 - 2 un. - Bolsa			
Conexões (Sistema Fixo) Ø Linha de Sucção / Qtd / Tipo		1.1/8 - 1 un. - Bolsa					1.1/8 - 2 un. - Bolsa			
Conexões (Sistema Inverter) Ø Linha de Liquido / Qtd / Tipo	**in**	5/8 - 1 un. - Bolsa		5/8 - 2 un. - Bolsa			5/8 - 3 un. - Bolsa		-	
Conexões (Sistema Inverter) Ø Linha de Sucção / Qtd / Tipo		1.1/8 -1 un. - Bolsa		1.1/8 - 2 un. - Bolsa			1.1/8 - 3 un. - Bolsa		-	
Filtragem	**-**	G4 / G4+M5 / G4+F8								
Peso	**kg**	61	72	81	139	165	222	295	295	295

1. Os modelos recomendados encontram-se acima. A Carrier também pode oferecer mais modelos e seleções nas condições exigidas.

2. Para as configurações com filtragem G4+F8, a pressão estática disponível (PED) conforme tabela de "PED para G4+F8".

3. Para vazões e PEDs fora do especificado no CT, favor consultar time de Engenharia de Aplicação da Carrier.

Características Técnicas Gerais (cont.)

Tabelas 1b - Características Técnicas Gerais 40DX com 38EV/38EX

CARACTERÍSTICAS	UNIDADE	EVAPORADORA 40DX							
Capacidade nominal [1]	TR	10	15	20	25	30	40	45	50 [2]
Sistema Fixo ou Inverter	-	Fix/Inv	Fix/Inv	Fix/Inv	Fix/Inv	Fix/Inv	Fix/Inv	Fix/Inv	Fix
Capacidade	kW (TR)	37,40	52,90	64,06	87,96	105,55	125,60	156,23	161,54
		(10,63)	(15,04)	(18,21)	(25,01)	(30,01)	(35,71)	(44,42)	(45,93)
Alimentação elétrica principal	V - F - Hz	220 / 380V - 3 - 60Hz							
Tensão de comando	V - F - Hz	220V - 1 - 60Hz							
MODULO VENTILADOR									
Vazão de ar (mín.) [3]	m³/h	5.305	7.325	10.258	12.191	12.191	17.550	20.233	22.176
Vazão de ar (max.) [3]	m³/h	7.427	10.255	14.361	17.067	17.067	24.570	28.326	35.482
P.E.D Sirocco (Low/High) [2 3]	mmCA	Low (10) / High (30)							
P.E.D Limit Load (Low/High) [2 3]	mmCA	Low (30) / High (50)							
Quantidade Polos	-	Sirocco - 4 polos / Limit Load - 2 polos							
Peso Sirocco	kg	77,6	93,5	121,3	136,9	149,2	170,2	170,2	170,2
Peso Limit Load	kg	87,1	191,8	141,2	157,4	171,7	193,9	193,9	193,9
MODULO TROCADOR									
Refrigerante	-	Inverter R-410A / R32 - Fixa R-410A							
Tipo	-	Aletas de alumínio corrugado e tubos de cobre							
Diâmetro dos tubos	mm (in)	9,53 (3/8)							
Conexões (Sistema Fixo) Ø Linha de Liquido / Qtd / Tipo	in	5/8 - 1 un. - Bolsa					5/8 - 2 un. - Bolsa		
Conexões (Sistema Fixo) Ø Linha de Sucção / Qtd / Tipo	in	1.1/8 - 1 un. - Bolsa					1.1/8 - 2 un. - Bolsa		
Conexões (Sistema Inverter) Ø Linha de Liquido / Qtd / Tipo	in	5/8 - 1 un. - Bolsa		5/8 - 2 un. - Bolsa			5/8 - 3 un. - Bolsa		-
Conexões (Sistema Inverter) Ø Linha de Sucção / Qtd / Tipo	in	1.1/8 -1 un. - Bolsa		1.1/8 - 2 un. - Bolsa			1.1/8 - 3 un. - Bolsa		-
Filtragem	-	G4 / G4+M5 / G4+F8*							
Peso	kg	109	151	200	237	263	303	327	327

1. Os modelos recomendados encontram-se acima. A Carrier também pode oferecer mais modelos e seleções nas condições exigidas.

2. Para as configurações com filtragem G4+F8, a pressão estática disponível (PED) conforme tabela de "PED para G4+F8". Não há filtragem F8 para capacidade 50TR.

3. Para vazões e PEDs fora do especificado no CT, favor consultar time de Engenharia de Aplicação da Carrier.

	PED [mmCA] para G4+F8		
Capacidade [TR]	Low	High	Ventilador Sirocco
10	10,0	10,0	
15	10,0	22,0	
20	10,0	10,0	
25	10,0	22,0	
30	10,0	21,0	
40	10,0	18,0	
45	10,0	16,0	
50*	-	-	

** Não há opção de seleção da filtragem G4+F8 para capacidade 50TR.*

	PED [mmCA] para G4+F8		
Capacidade [TR]	Low	High	Ventilador Limit Load
10	23,0	23,0	
15	30,0	38,0	
20	25,0	25,0	
25	30,0	42,0	
30	30,0	45,0	
40	30,0	38,0	
45	30,0	36,0	
50	15,0	15,0	

Tabelas 1c - Características Técnicas Gerais 40RT com 38EV/38EX

CARACTERÍSTICAS	UNIDADE	EVAPORADORA 40RT					
Modelo[1]	**TR**	10	15	20	25	30	40
Sistema Fixo ou Inverter	**-**	Fix/Inv	Fix/Inv	Fix/Inv	Fix/Inv	Fix/Inv	Fix/Inv
Capacidade	**kW (TR)**	38,72	53,05	66,20	88,83	104,89	117,96
		(11,01)	(15,08)	(18,82)	(25,25)	(29,82)	(33,54)
Alimentação Principal (V/F/Hz)	**V - F - Hz**	220 / 380 / 440V - 3 - 60Hz					
Tensão de comando	**V - F - Hz**	220 - 1 - 60Hz					
VENTILADOR							
Vazão de ar (mín.) [2]	**m³/h**	6.854	10.198	10.878	13.595	14.160	14.160
Vazão de ar (max.) [2]	**m³/h**	10.197	15.143	16.895	21.004	21.215	21.215
P.E.D Low [2]	**mmCA**	10	10	10	20	20	20
P.E.D High [2]	**mmCA**	20	20	20	30	30	30
Quantidade Polos Motor	**-**	4 polos					
TROCADOR							
Refrigerante	**-**	Inverter R-410A / R32 - Fixa R-410A					
Tipo	**-**	Aletas de alumínio corrugado e tubos de cobre					
Diâmetro dos tubos	**mm (in)**	9,53 (3/8)					
Conexões Ø Linha de Liquido / Qtd / Tipo	**in**	5/8 - 1 un. - Bolsa					5/8 - 2 un. - Bolsa
Conexões Ø Linha de Sucção / Qtd / Tipo	**in**	1.3/8 - 1 un. - Bolsa					1.3/8 - 2 un. - Bolsa
Conexões (Sistema Inverter) Ø Linha de Liquido / Qtd / Tipo	**in**	5/8 - 1 un. - Bolsa		5/8 - 2 un. - Bolsa			5/8 - 3 un. - Bolsa
Conexões (Sistema Inverter) Ø Linha de Sucção / Qtd / Tipo		1.1/8 - 1 un. - Bolsa		1.1/8 - 2 un. - Bolsa			1.1/8 - 3 un. - Bolsa
Filtragem	**-**	G4					
Peso	**kg**	545	560	560	650	650	650

1. Os modelos recomendados encontram-se acima. A Carrier também pode oferecer mais modelos e seleções nas condições exigidas.

2. Para vazões e PEDs fora do especificado no CT, favor consultar time de Engenharia de Aplicação da Carrier.

Características Técnicas Gerais (cont.)

Tabelas 1d - Características Técnicas Gerais 38EV/38EX

CARACTERÍSTICAS		UNIDADE	38EXE10	38EXE15	38EXE20	38EXE25	38EXE30	38EVE10	38EVE15
Capacidade nominal[1]		TR	10	15	20	25	30	10	15
Ventilador	Vazão de ar (mín./máx.)	m³/h	3.000 / 16.000						
	Rotação	rpm	Variável entre 120 - 1200						
	Motor	Tipo	DC Inverter						
	Potência do motor	W	1x560	2x560				1x560	2x560
Serpentina	Tipo	-	Aletas de alumínio corrugado Pre-coated (Gold Fin) e tubos de cobre ranhurados internamente						
	Área de face	m²	2,23	2,38	3,13	3,13	3,13	2,23	2,38
	Número de filas	-	2			3		2	
	Diâmetro dos tubos	mm (in)	7mm						
	Aletas por polegada	FPI	17						
Compressor		Tipo	Scroll						
Nº de Estágios de Capacidade		Qtd.	1						
Nº de Circuitos de Refrigeração		Qtd.	1						
Refrigerante		-	R-410A					R-32 / R-410A	
Peso em operação		kg	165	215	230	295	300	155	195
Dimensões (LxAxP)*		mm	808x1.674x793	1.394x1.674x793				808x1.674x793	1.394x1.674x793
Alimentação Elétrica		V - F - Hz	220 / 380 / 440 - 3 - 60						

1. Os modelos recomendados encontram-se acima. A Carrier também pode oferecer mais modelos e seleções nas condições exigidas.

** Largura x Altura x Profundidade.*

Opcionais e Acessórios

Tabelas 2a - Opcionais 38EV/38EX

Item	38EXE	38EVE	38EXE	38EVE	Instalado em Campo
	Padrão de Fábrica		Padrão Bancos		
Caixa Elétrica					
Tensão de comando 220V	√	√	√	√	-
Proteção anticiclagem	√	√	√	√	-
Proteção sequência / falta de fase	√	√	√	√	√
Kit correção de fator de potência (Banco de capacitores)	√	√	√	√	√
Kit automação Modbus	√	√	√	√	√
Sistema de Refrigeração					
Compressores scroll	√	√	√	√	-
Pressostato miniaturizado no lado de alta e baixa	√	√	√	√	-
Filtro na sucção (sólidos)	√	√	√	√	-
Filtro secador	√	√	√	√	-
Visor de líquido	-	-	√	√	-
Válvula de serviço	√	√	√	√	-
Válvula de bloqueio para linhas de sucção e líquido	√	√	-	-	-
Válvula de bloqueio para linhas de sucção, líquido e descarga	-	-	√	√	-
Resistência de cárter	-	√	√	√	-
Controle de condensação	√	√	√	√	-

(*) Prazo de entrega sob consulta.

Opcionais e Acessórios (cont.)

Tabelas 2b - Opcionais 40DX/40MXB

Item	40DX		40MX		40RT	
	Padrão de Fábrica	Opcional de fabrica	Padrão de Fábrica	Opcional de fabrica	Padrão de Fábrica	Opcional de fabrica
Sistema de Refrigeração						
Valvula de expansão eletrônica	√	-	√	-	√	-
Gabinete						
Bandeja de condensado em chapa de aço	√	-	√	-	-	-
Bandeja de condensado em polistireno de alto impacto	-	-	-	-	√	
Painéis em chapa de aço com paredes duplas	√	-	-	-	-	-
Painéis em chapa de aço isolado termicamente	-	-	√		√	
Módulo Opcional (sob consulta à fábrica)						
Caixa de mistura	-	√	-	-	-	-
Opcionais (sob consulta à fábrica)						
Painéis com espessura de 25 mm		√		-		-
Filtragem absoluta (A1 e A3)		√		√		-
Filtragem fina (F8)		√		√		√
Filtragem fina (F9)		√		√		-
Resistência elétrica		√		√		√
Atenuador de ruído		√		√		√
Tanque de Umidificação		√		√		√
Ventilador EC		√		√		√
Lampada UV		√		√		√
Proteção Supercoat (1000hr Salt-spray Partes metálicas e trocador de calor)		√		√		√
Trocador de calor duplo dentro do Módulo Trocador		√		√		√
Vazões e Pessoões estáticas especiais		√		√		√

Tabelas 3a - Motores, PED e Vazões 40DX

				Pressão Estática Disponível (PED)	PED (mmH_20)	Vazão mín. (m^3/h)	Vazão máx. (m^3/h)	Potência Motor (CV)
40DX	10[1]	G4	Sirocco	Low	10	5305	7427	2
	15[1]				10	7325	10255	3
	20[1]				10	10258	14361	4
	25				10	12191	17067	4
	30				10	12191	17067	4
	40				10	17550	24570	6
	45				10	20233	28326	7,5
	50				10	22176	35482	12,5
	10			High	30	5305	7427	3
	15				30	7325	10255	4
	20				30	10258	14361	5
	25				30	12191	17067	6
	30				30	12191	17067	7,5
	40				30	17550	24570	10
	45				30	20233	28326	10
	50				30	22176	35482	15

				Pressão Estática Disponível (PED)	PED (mmH_20)	Vazão mín. (m^3/h)	Vazão máx. (m^3/h)	Potência Motor (CV)
40DX	10[1]	G4	Limit Load	Low	30	5305	7427	3
	15[1]				30	7325	10255	4
	20[1]				30	10258	14361	4
	25				30	12191	17067	6
	30				30	12191	17067	6
	40				30	17550	24570	10
	45				30	20233	28326	10
	50				30	22176	35482	15
	10			High	50	5305	7427	4
	15				50	7325	10255	5
	20				50	10258	14361	6
	25				50	12191	17067	7,5
	30				50	12191	17067	7,5
	40				50	17550	24570	10
	45				50	20233	28326	12,5
	50				50	22176	35482	20

				Pressão Estática Disponível (PED)	PED (mmH_20)	Vazão mín. (m^3/h)	Vazão máx. (m^3/h)	Potência Motor (CV)
40DX	10[1]	G4+M5	Sirocco	Low	10	5305	7427	3
	15[1]				10	7325	10255	4
	20[1]				10	10258	14361	5
	25				10	12191	17067	5
	30				10	12191	17067	6
	40				10	17550	24570	10
	45				10	20233	28326	10
	50				10	22176	35482	15
	10			High	30	5305	7427	4
	15				30	7325	10255	5
	20				30	10258	14361	7,5
	25				30	12191	17067	7,5
	30				30	12191	17067	10
	40				30	17550	24570	12,5
	45				30	20233	28326	12,5
	50				30	22176	35482	20

				Pressão Estática Disponível (PED)	PED (mmH_20)	Vazão mín. (m^3/h)	Vazão máx. (m^3/h)	Potência Motor (CV)
40DX	10[1]	G4+M5	Limit Load	Low	30	5305	7427	4
	15[1]				30	7325	10255	4
	20[1]				30	10258	14361	6
	25				30	12191	17067	7,5
	30				30	12191	17067	7,5
	40				30	17550	24570	10
	45				30	20233	28326	12,5
	50				30	22176	35482	20
	10			High	50	5305	7427	4
	15				50	7325	10255	5
	20				50	10258	14361	7,5
	25				50	12191	17067	7,5
	30				50	12191	17067	10
	40				50	17550	24570	12,5
	45				50	20233	28326	15
	50				50	22176	35482	20

				Pressão Estática Disponível (PED)	PED (mmH_20)	Vazão mín. (m^3/h)	Vazão máx. (m^3/h)	Potência Motor (CV)
40DX	10[1]	G4+F8	Sirocco	Low	10	5300	7420	4
	15[1]				10	7330	10260	5
	20[1]				10	10260	14360	7,5
	25				10	12200	17070	7,5
	30				10	14240	19940	10
	40				10	17550	24570	12,5
	45				10	20230	28330	15
	50				-	-	-	-
	10			High	10	5300	7420	4
	15				22	7330	10260	6
	20				10	10260	14360	7,5
	25				22	12200	17070	10
	30				21	14240	19940	10
	40				18	17550	24570	12,5
	45				18	20230	28330	15
	50				-	-	-	-

				Pressão Estática Disponível (PED)	PED (mmH_20)	Vazão mín. (m^3/h)	Vazão máx. (m^3/h)	Potência Motor (CV)
40DX	10[1]	G4+F8	Limit Load	Low	23	5300	7420	4
	15[1]				30	7330	10260	6
	20[1]				25	10260	14360	7,5
	25				30	12200	17070	10
	30				30	14240	19940	10
	40				30	17550	24570	12,5
	45				30	20230	28330	15
	50				15	22180	33000	20
	10			High	23	5300	7420	4
	15				38	7330	10260	6
	20				25	10260	14360	7,5
	25				42	12200	17070	10
	30				45	14240	19940	12,5
	40				38	17550	24570	15
	45				36	20230	28330	15
	50				15	22180	33000	20

[1]. Dados de vazão mínimas e máximas para todas as filtragens e vazões também estão disponíveis para aplicação 100% Ar externo.

Opcionais e Acessórios (cont.)

Tabelas 3b - Motores, PED e Vazões 40MX

			Pressão Estática Disponível (PED)	PED (mmH_20)	Vazão mín. (m^3/h)	Vazão máx. (m^3/h)	Potência Motor (CV)
40MX	10	G4	Low	10	6731	9988	2
	15			10	7718	10971	2
	20			10	8704	12734	3
	25			20	12039	17691	5
	30			20	13616	20400	7,5
	40			20	18125	27156	10
	45			20	21777	32616	10
	50			20	21750	32587	12,5
	60			20	21750	32587	12,5
	10		High	20	6731	9988	2
	15			20	7718	10971	2
	20			20	8704	12734	4
	25			30	12039	17691	7,5
	30			30	13616	20400	10
	40			30	18125	27156	10
	45			30	21777	32616	12.5
	50			30	21750	32587	15
	60			30	21750	32587	15

			Pressão Estática Disponível (PED)	PED (mmH_20)	Vazão mín. (m^3/h)	Vazão máx. (m^3/h)	Potência Motor (CV)
40MX	10	G4+F8	Low	10	6731	9988	3
	15			10	7718	10971	5
	20			10	8704	12734	7,5
	25			10	12039	17691	10
	30			10	13616	19784	12,5
	40			10	18125	25000	15
	45			10	21777	30600	20
	50			10	21750	31046	20
	60			10	21750	31046	20
	10		High	20	6731	9988	4
	15			15	7718	10971	5
	20			15	8704	10170	7,5
	25			15	12039	17000	10
	30			15	13616	19784	12,5
	40			12	18125	25000	15
	45			15	21777	30600	20
	50			15	21750	31046	20
	60			15	21750	31046	20

			Pressão Estática Disponível (PED)	PED (mmH_20)	Vazão mín. (m^3/h)	Vazão máx. (m^3/h)	Potência Motor (CV)
40MX	10	G4+M5	Low	10	6731	9988	2
	15			10	7718	10971	4
	20			10	8704	12734	4
	25			20	12039	17691	10
	30			20	13616	20400	10
	40			20	18125	27156	12,5
	45			20	21777	32616	15
	50			20	21750	32587	20
	60			20	21750	32587	20
	10		High	20	6731	9988	3
	15			20	7718	10971	4
	20			20	8704	12734	7,5
	25			30	12039	17691	10
	30			30	13616	20400	12,5
	40			30	18125	27156	15
	45			30	21777	32616	20
	50			30	21750	32587	20
	60			30	21750	32587	20

Tabelas 3c - Motores, PED e Vazões 40RT

			Pressão Estática Disponível (PED)	PED (mmH_20)	Vazão mín. (m^3/h)	Vazão máx. (m^3/h)	Potência Motor (CV)
40 RT	10	G4	Low	10	6854	10197	3
	15			10	10198	15143	5
	20			10	10878	16895	6
	25			20	13595	21004	10
	30			20	14160	21215	10
	40			20	14160	21215	10
	10		High	20	6854	10197	10
	15			20	10198	15143	12,5
	20			20	10878	16895	15
	25			30	13595	21004	15
	30			30	14160	21215	15
	40			30	14160	21215	15

Outros Kits Disponíveis

Os kits opcionais são adquiridos separadamente e devem ser instalados em campo conforme as informações disponibilizadas nos respectivos diagramas elétricos (esquemas). A Carrier não se responsabiliza pela utilização de itens de terceiros e/ou instalações incorretas de kits opcionais.

Tabela 4 - Kits Correção Fator de Potência para Un. Evaporadoras

Unid.	CV	Tensão (V)	2 Polos		4 Polos	
			CFP [1]	Código	CFP [1]	Código
40DX / 40MX / 40RT	2	220	1	KCFPA-22	1	KCFPA-22
		380		KCFPA-38		KCFPA-38
40DX / 40MX / 40RT	4	220	1	KCFPA-22	1,5	KCFPB-22
		380		KCFPA-38		KCFPB-38
40DX / 40MX / 40RT	5	220	1,5	KCFPB-22	2	KCFPC-22
		380		KCFPB-38		KCFPC-38
40DX / 40MX / 40RT	6	220	1,5	KCFPB-22	2	KCFPC-22
		380		KCFPB-38		KCFPC-38
40DX / 40MX / 40RT	7,5	220	1,5	KCFPB-22	2,5	KCFPD-22
		380		KCFPB-38		KCFPD-38
40DX / 40MX / 40RT	10	220	2	KCFPC-22	3	KCFPE-22
		380		KCFPC-38		KCFPE-38
40DX / 40MX / 40RT	12,5	220	2,5	KCFPD-22	3	KCFPE-22
		380		KCFPD-38		KCFPE-38
40DX / 40MX / 40RT	15	220	3	KCFPE-22	3	KCFPE-22
		380		KCFPE-38		KCFPE-38
40DX / 40MX / 40RT	20	220	5	KCFPF-22	7,5	KCFPG-22
		380		KCFPF-38		KCFPG-38
40DX / 40MX / 40RT	25	220	5	KCFPF-22	7,5	KCFPG-22
		380		KCFPF-38		KCFPG-38
40DX / 40MX / 40RT	30	220	5	Ver Notas [2]	7,5	Ver Notas [2]
		380				
40DX / 40MX / 40RT	40	220	7,5	Ver Notas [2]	10	Ver Notas [2]
		380				

Notas:

[1] *Capacitor para Correção do Fator de Potência (kVA) .*

[2] *Para estas capacidades de motores, os kit´s de instalação não serão fornecidos, apenas os valores do capacitor ou banco de capacitores.*
O instalador deve fazer uso das orientações da NBR5410 para adequada instalação.

- Os capacitores acima corrigem o FP para 0,92.
- Foi considerado que a carga estará a 100% da potência nominal.

Dimensionais (cont.)

Posições de Montagem dos Módulos Ventilador & Trocador de Calor 40DX
Os módulos deverão ser montados conformes as posições representadas na figura abaixo:

Montagem Vertical

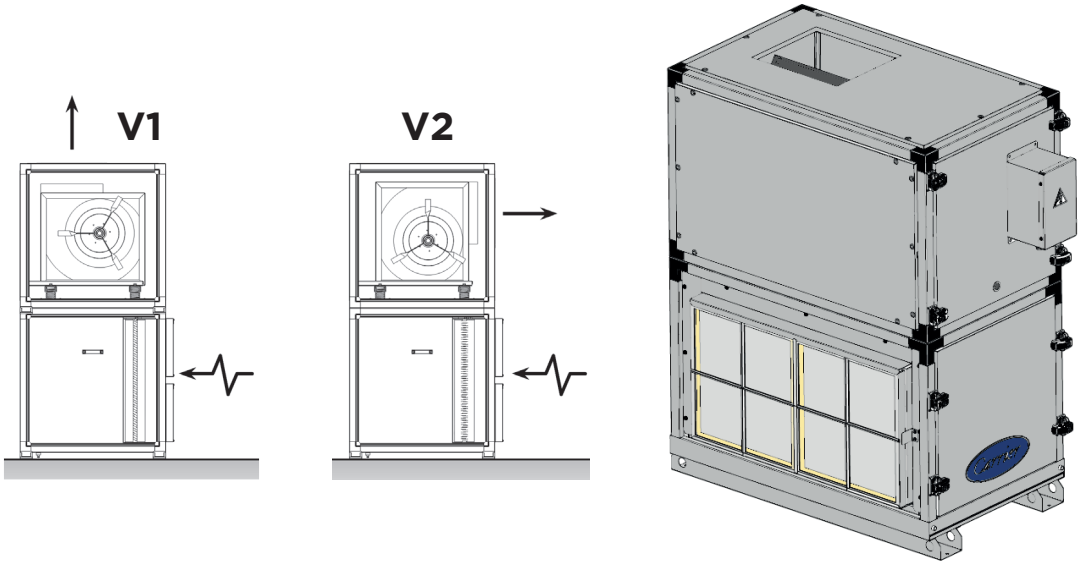

Montagem Horizontal

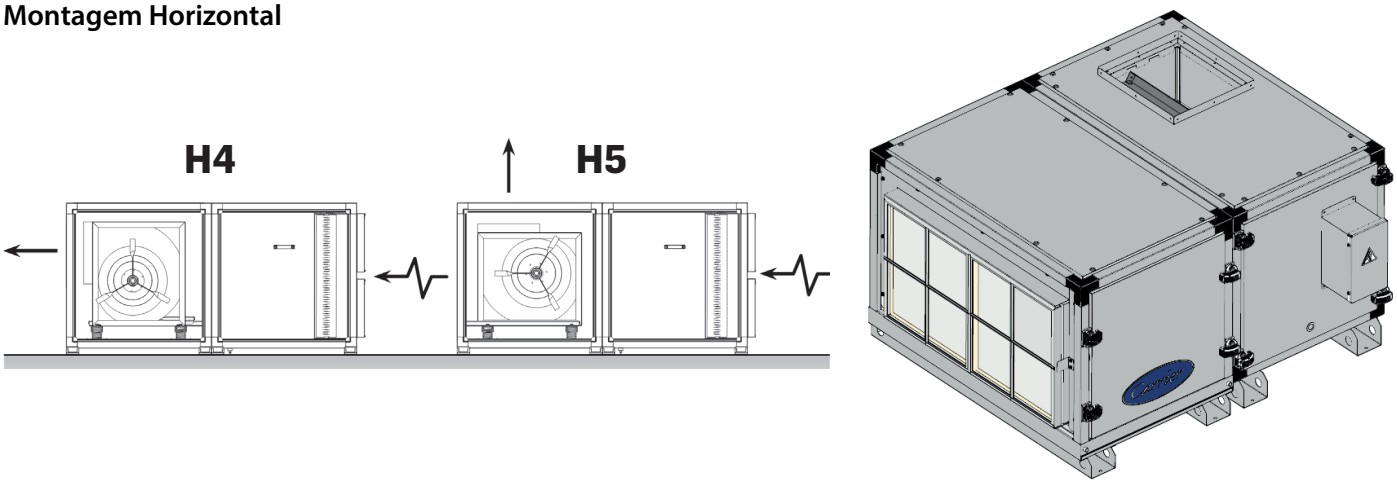

Posições de Montagem do Módulo Damper - Opcional 40DX
Os módulos deverão ser montados conformes as posições representadas na figura abaixo:

Montagem Vertical

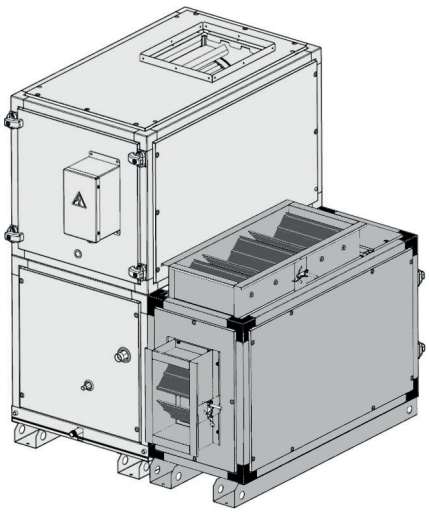

Montagem Horizontal

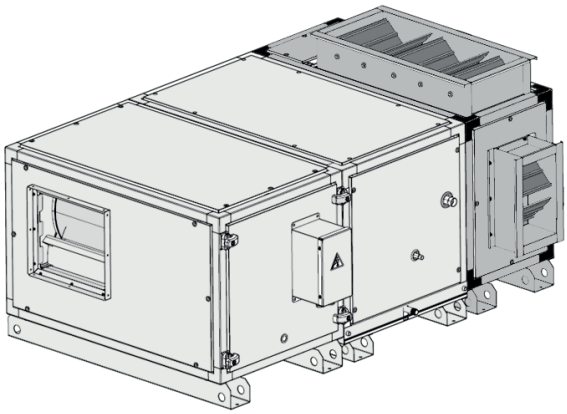

Unidades Evaporadoras 40DX

Configuração dos Módulos: Vertical

Unid.: mm

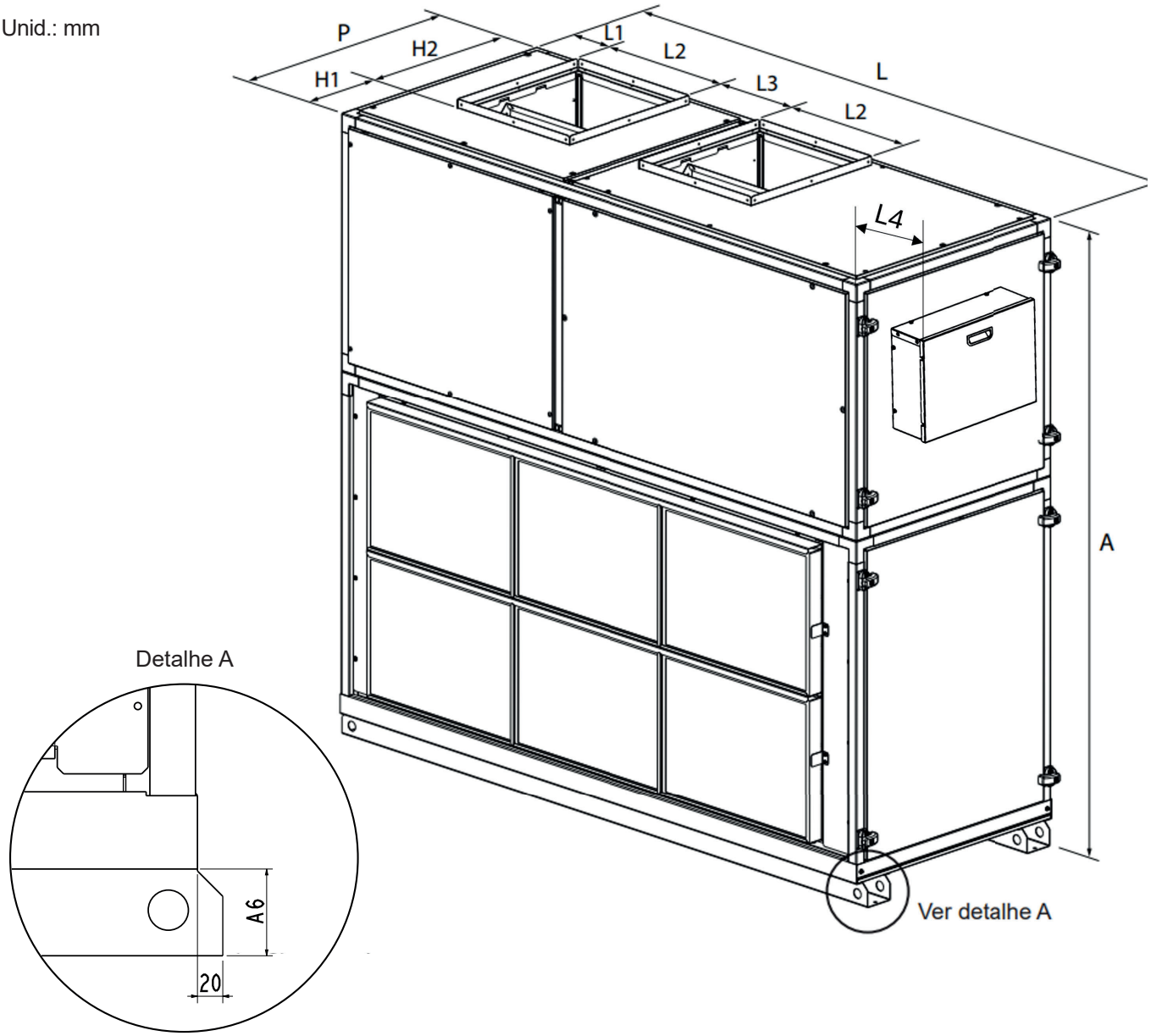

Configuração Vertical (V1)								
40DX	**10**	**15**	**20**	**25**	**30**	**40**	**45**	**50**
A	1417	1609	1770	2063	2101	2352	2477	2477
L	1580	1849	2225	2225	2481	2656	2756	2756
P	661	671	750	851	887	1009	1009	1009
L1	144	220	194	285	177	337	325	325
L2	375	439	515	486	602	554	627	627
L3	188	192	344	303	411	334	410	410
H1	236	216	232	265	283	245	255	255
H2	331	385	447	526	526	682	682	682
A6	68	80	84	80	80	80	80	80
L4	150	150	150	150	150	150	150	150
Footprint [m²]	1,07	1,27	1,7	1,93	2,24	2,72	2,82	2,82
Volume [m³]	1,48	2,04	3	3,9	4,6	6,3	6,89	6,89

Dimensionais (cont.)

Configuração dos Módulos: Vertical

Unid.: mm

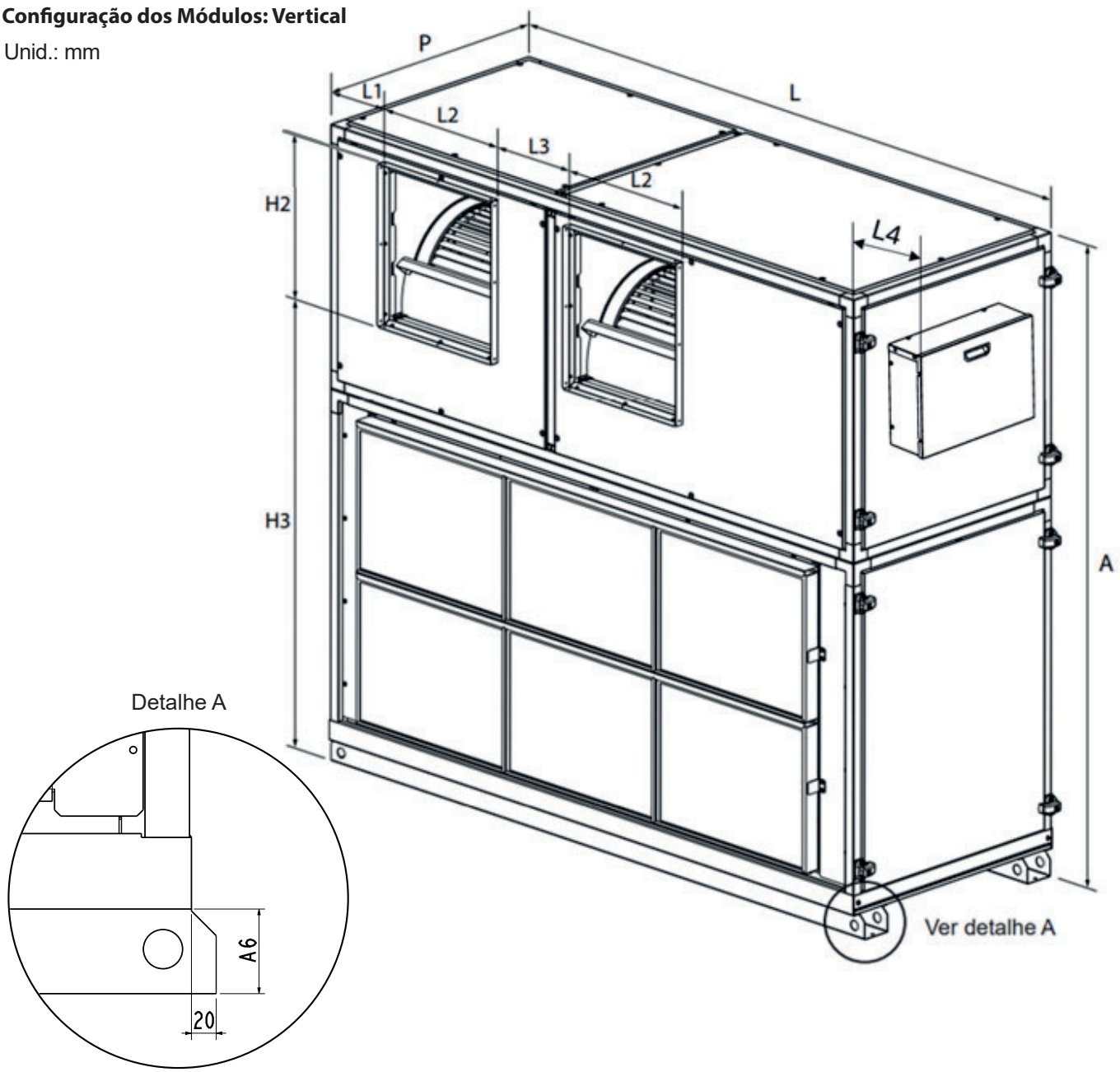

Configuração Vertical (V2)								
40DX	**10**	**15**	**20**	**25**	**30**	**40**	**45**	**50**
A	1417	1609	1770	2063	2101	2352	2477	2477
L	1580	1849	2225	2225	2481	2656	2756	2756
P	661	671	750	851	887	1009	1009	1009
L1	144	220	194	285	177	337	325	325
L2	375	439	515	486	602	554	627	627
L3	188	192	344	303	411	334	410	410
H2	331	385	447	526	526	682	682	682
H3	990	1140	1232	1476	1497	1588	1723	1723
A6	68	80	84	80	80	80	80	80
L4	150	150	150	150	150	150	150	150
Footprint [m²]	1,07	1,27	1,7	1,93	2,24	2,72	2,82	2,82
Volume [m³]	1,48	2,04	3	3,9	4,6	6,3	6,89	6,89

Configuração dos Módulos: Horizontal

Unid.: mm

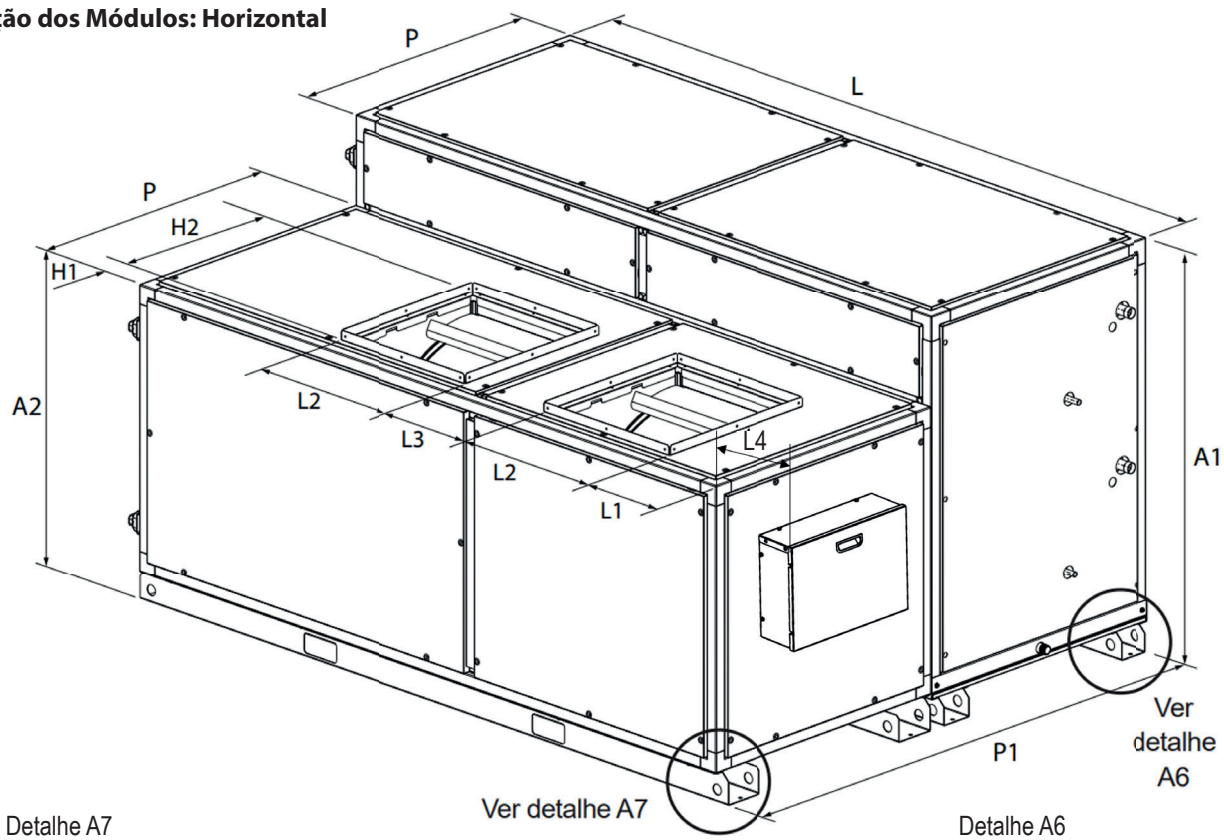

Detalhe A7

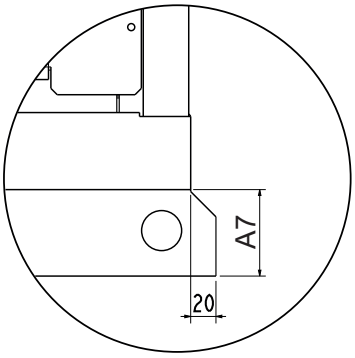

Detalhe A6

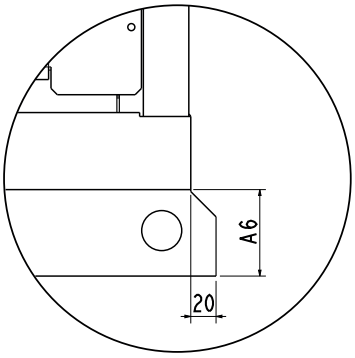

Configuração Horizontal (H5)								
40DX	**10**	**15**	**20**	**25**	**30**	**40**	**45**	**50**
A1	756	938	1020	1212	1214	1343	1468	1468
A2	756	766	845	946	982	1104	1104	1104
L	1580	1849	2225	2225	2481	2656	2756	2756
P	661	671	750	851	887	1009	1009	1009
P1	1322	1344	1500	1702	1774	2018	2018	2018
L1	144	220	194	285	177	337	325	325
L2	375	439	515	486	602	554	627	627
L3	188	192	344	303	411	334	410	410
H1	236	216	232	265	283	245	255	255
H2	331	385	447	526	526	682	682	682
A6	68	80	84	80	80	80	80	80
A7	95	95	95	95	95	95	95	95
L4	150	150	150	150	150	150	150	150
Footprint [m²]	2,26	2,54	3,39	3,86	4,48	5,45	5,65	5,65
Volume [m³]	1,45	2,36	3,44	4,59	5,34	7,2	8,16	8,16

Dimensionais (cont.)

Configuração dos Módulos: Horizontal

Unid.: mm

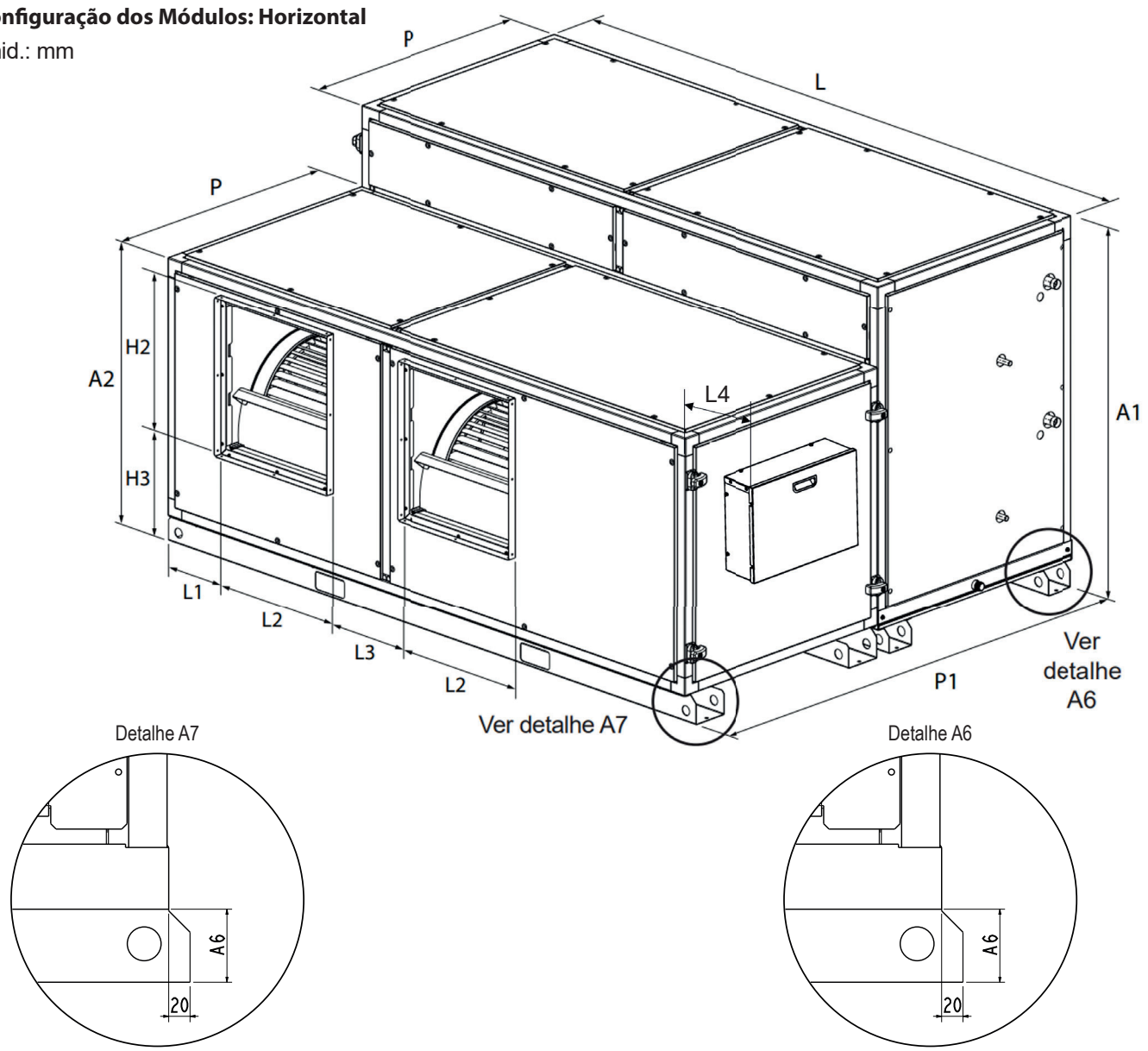

Configuração Horizontal (H4)								
40DX	**10**	**15**	**20**	**25**	**30**	**40**	**45**	**50**
A1	756	938	1020	1212	1214	1343	1468	1468
A2	756	766	845	946	982	1104	1104	1104
L	1580	1849	2225	2225	2481	2656	2756	2756
P	661	671	750	851	887	1009	1009	1009
P1	1322	1344	1500	1702	1774	2018	2018	2018
L1	144	220	194	285	177	337	325	325
L2	375	439	515	486	602	554	627	627
L3	188	192	344	303	411	334	410	410
H3	326	290	304	341	375	337	347	347
H2	331	385	447	526	526	682	682	682
A6	68	80	84	80	80	80	80	80
A7	95	95	95	95	95	95	95	95
L4	150	150	150	150	150	150	150	150
Footprint [m²]	2,26	2,54	3,39	3,86	4,48	5,45	5,65	5,65
Volume [m³]	1,45	2,36	3,44	4,59	5,34	7,2	8,16	8,16

Cotas e espaçamentos das tubulações - Unidades 40DX

Unid.: mm

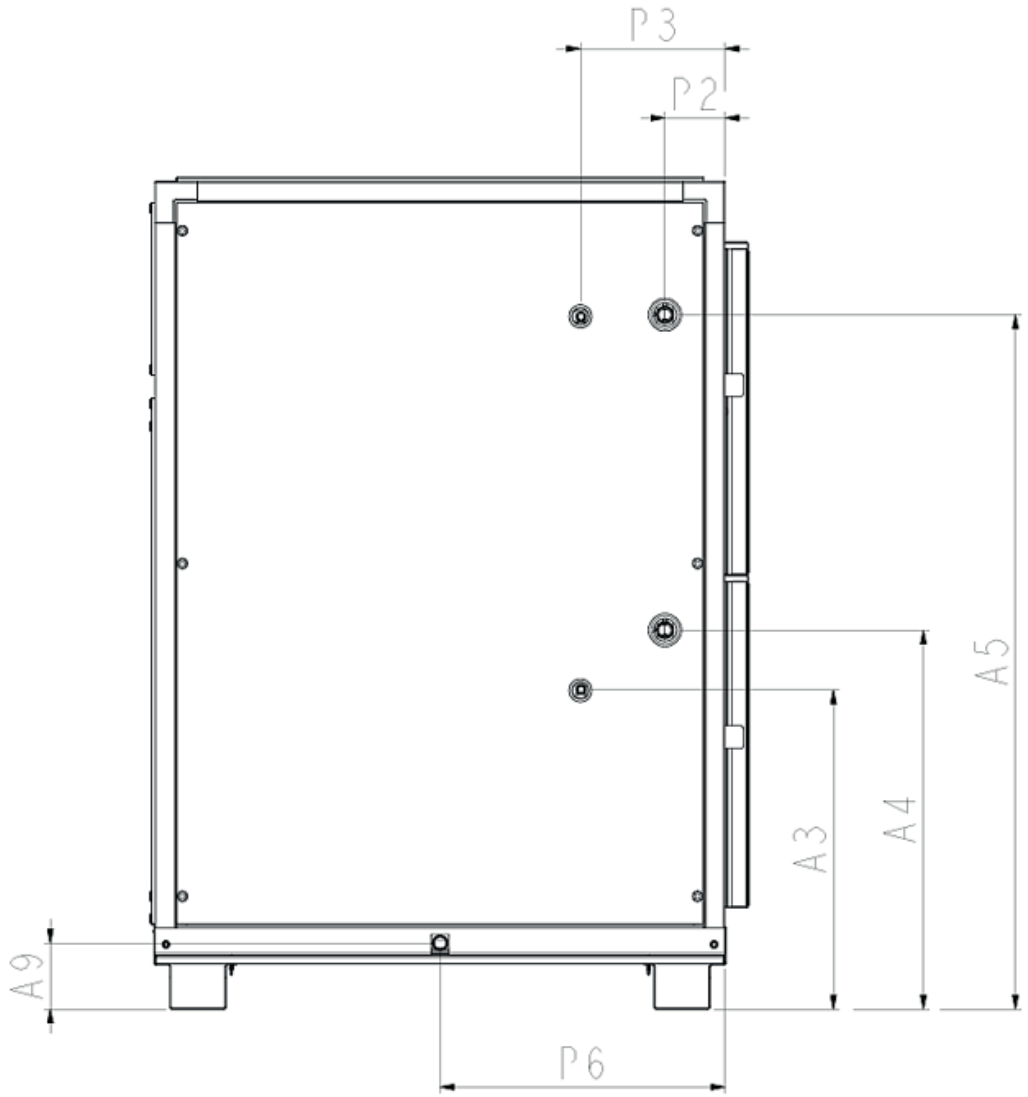

UNID. 40DX	10	15	20	20	25	30	30	40	45	50
Cotas	**1C**	**1C**	**1C**	**2C**	**1C**	**1C**	**2C**	**2C**	**2C**	**2C**
A3 (L. Líq.)	600	682	737	430	990	896	520	668	565	565
A4 (L. Suc.)	518	682	737	355	990	1027	435	570	672	672
A5 (L. Líq. /L. Suc.)	-	-	-	737	-	-	1030	1130	1230	1230
A9	111	118	118	118	118	118	118	118	118	118
P2 (L. Suc.)	107	107	107	107	107	107	107	107	107	107
P3 (L. Líq.)	255	255	255	255	255	255	255	255	255	255
P6	331	335	377	377	425	444	444	507	507	507

Dimensionais (cont.)

Configuração dos Módulos Damper

Unid.: mm

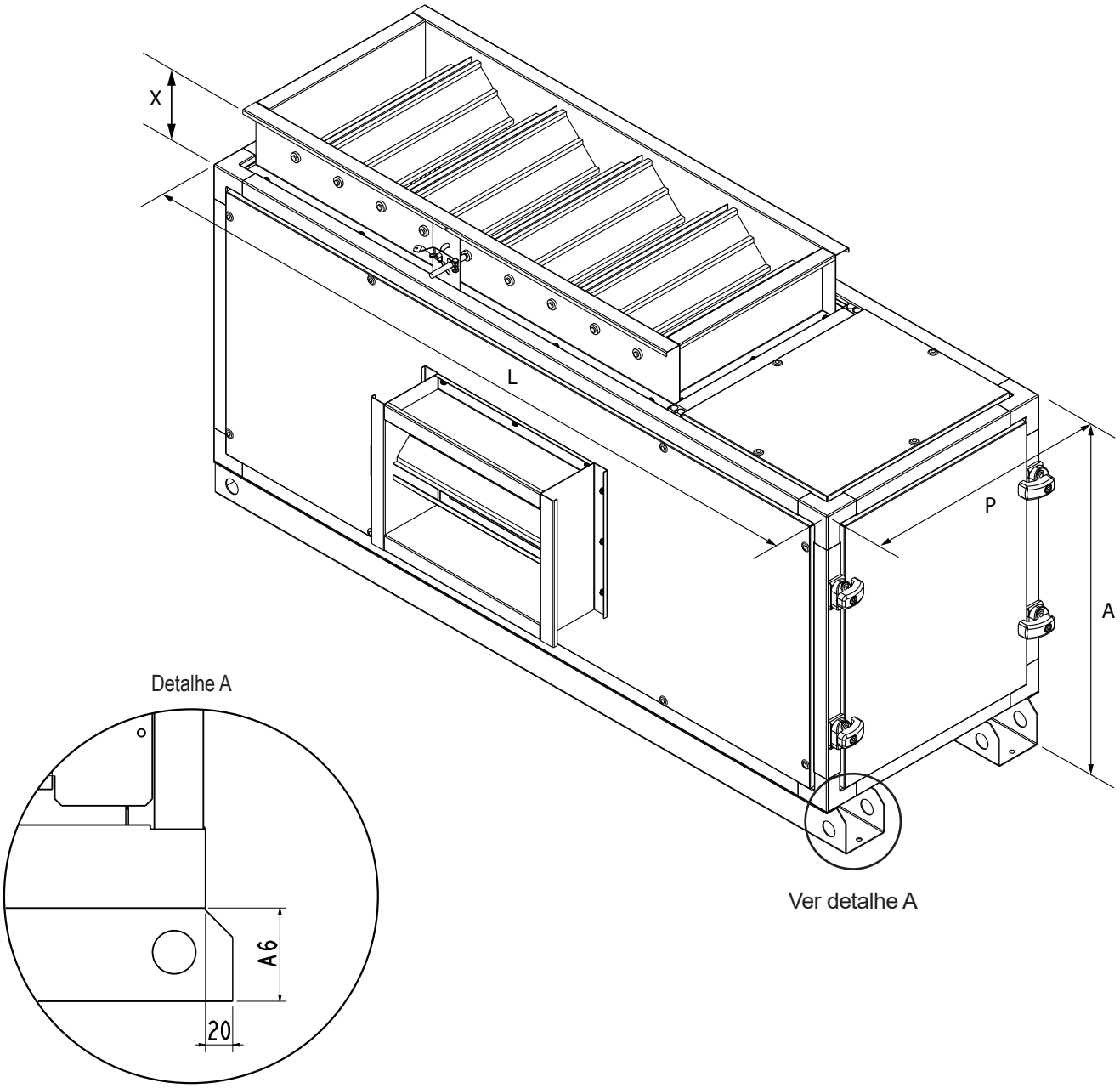

40DX	10	15	20	25	30	40	45/50
A	751	938	1.020	1.212	1.214	1.343	1.468
L	1.580	1.849	2.224	2.225	2.481	2.656	2.756
P	546	546	646	646	746	846	946
A6	65	80	84	80	80	80	80
X	122	122	122	122	122	122	122
Footprint [m²]	1,07	1,27	1,70	1,93	2,24	2,72	2,82
Volume [m³]	0,65	0,96	1,48	1,74	2,25	3,02	3,83

Posições de Montagem Módulo Damper 40DX

Posição 1	
Damper Retorno	SUPERIOR
Damper Externo	ESQUERDA

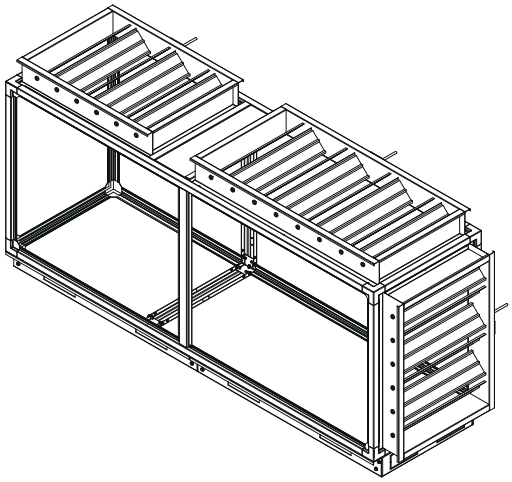

Posição 2	
Damper Retorno	SUPERIOR
Damper Externo	FRONTAL

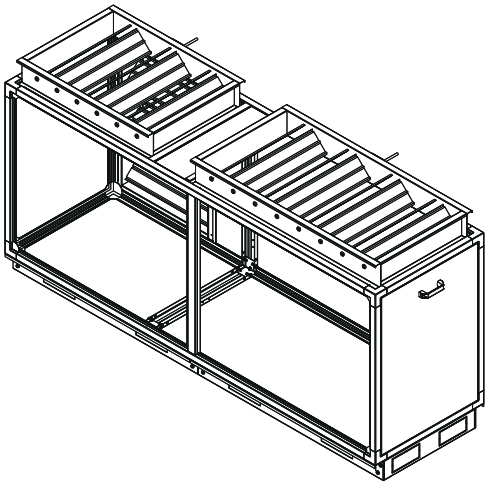

Posição 3	
Damper Retorno	SUPERIOR
Damper Externo	DIREITA

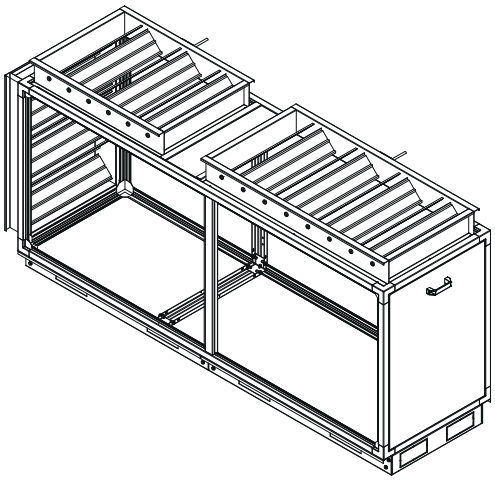

Posição 4	
Damper Retorno	FRONTAL
Damper Externo	ESQUERDA

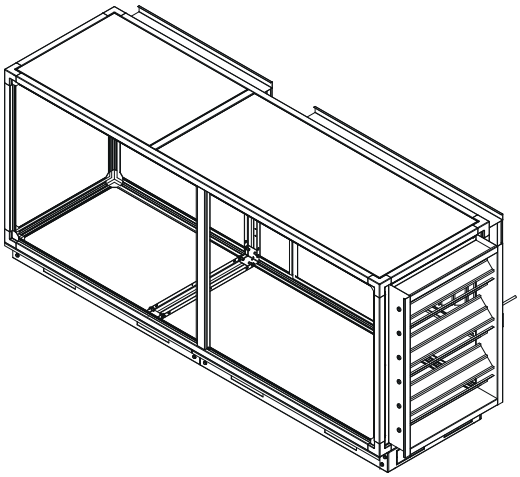

Posição 5	
Damper Retorno	FRONTAL
Damper Externo	DIREITA

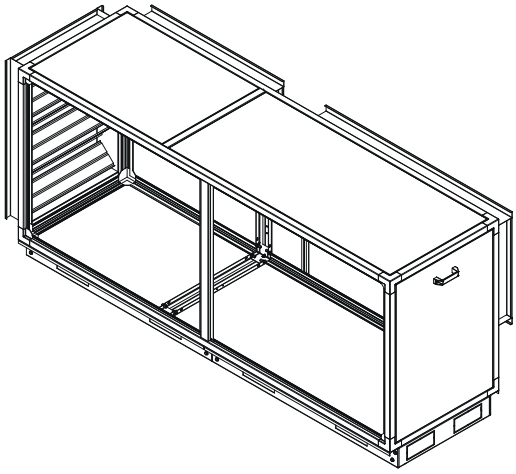

Posição 6	
Damper Retorno	FRONTAL
Damper Externo	SUPERIOR

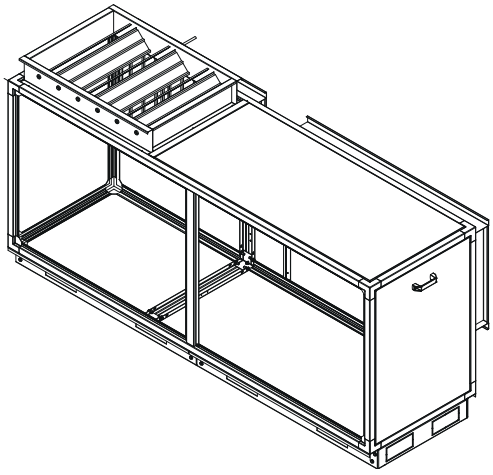

Dimensionais (cont.)

Pesos dos Módulos - Unidades 40DX

Unidades 40DX	Peso do Módulo Trocador (kg)	
	Com Embalagem (Bruto)	Sem Embalagem (Líquido)
10	134,7	109,0
15	177,9	150,7
20	230,6	199,5
25	270,7	236,7
30	302,4	262,9
40	346,3	303,0
45	370,3	327,0
50	370,3	327,0

Unidades 40DX	Peso do Módulo Damper (kg)	
	Com Embalagem (Bruto)	Sem Embalagem (Líquido)
10	104,7	76,0
15	128,3	95,0
20	151,0	113,9
25	172,8	133,4
30	201,9	157,4
40	240,6	190,4
45	248,4	198,2
50	248,4	198,2

Unidades 40DX	Tipo de Ventilador	Peso do Módulo Ventilador (kg)	
		Com Embalagem (Bruto)	Sem Embalagem (Líquido)
10	Sirocco	103,3	77,6
	Limit Load	112,8	87,1
15	Sirocco	120,7	93,5
	Limit Load	129,0	101,8
20	Sirocco	152,4	121,3
	Limit Load	172,3	141,2
25	Sirocco	170,8	136,8
	Limit Load	191,4	157,4
30	Sirocco	188,7	149,2
	Limit Load	211,2	171,7
40	Sirocco	213,5	170,2
	Limit Load	237,2	193,9
45	Sirocco	213,5	170,2
	Limit Load	237,2	193,9
50	Sirocco	213,5	170,2
	Limit Load	237,2	193,9

Peso do motor (módulo ventilador)			
Frequência (Hz)	Qtdd. Polos	Potência (CV)	Peso (kg)
60	2	1	9
		1,5	14
		2	16
		3	22
		4	23
		5	32
		6	40
		7,5	43
	4	1	13,5
		1,5	17
		2	23
		3	25
		4	33
		5	38
		6	44
		7,5	46
		10	72
		12,5	78
		15	82
		20	138

⚠ NOTA

- Para obter o peso do módulo ventilador deve-se somar o peso do motor solicitado. Ver tabela de pesos dos motores.
- A Carrier adverte que os pesos constantes nas tabelas são APENAS ORIENTATIVOS, devido ao fato de termos equipamentos customizados, ou seja, cada unidade poderá ter diversas configurações de fabricação e montagem, tendo desta forma, alteração no seu peso final.

Espaçamentos mínimos requeridos para instalação - Unidades 40DX

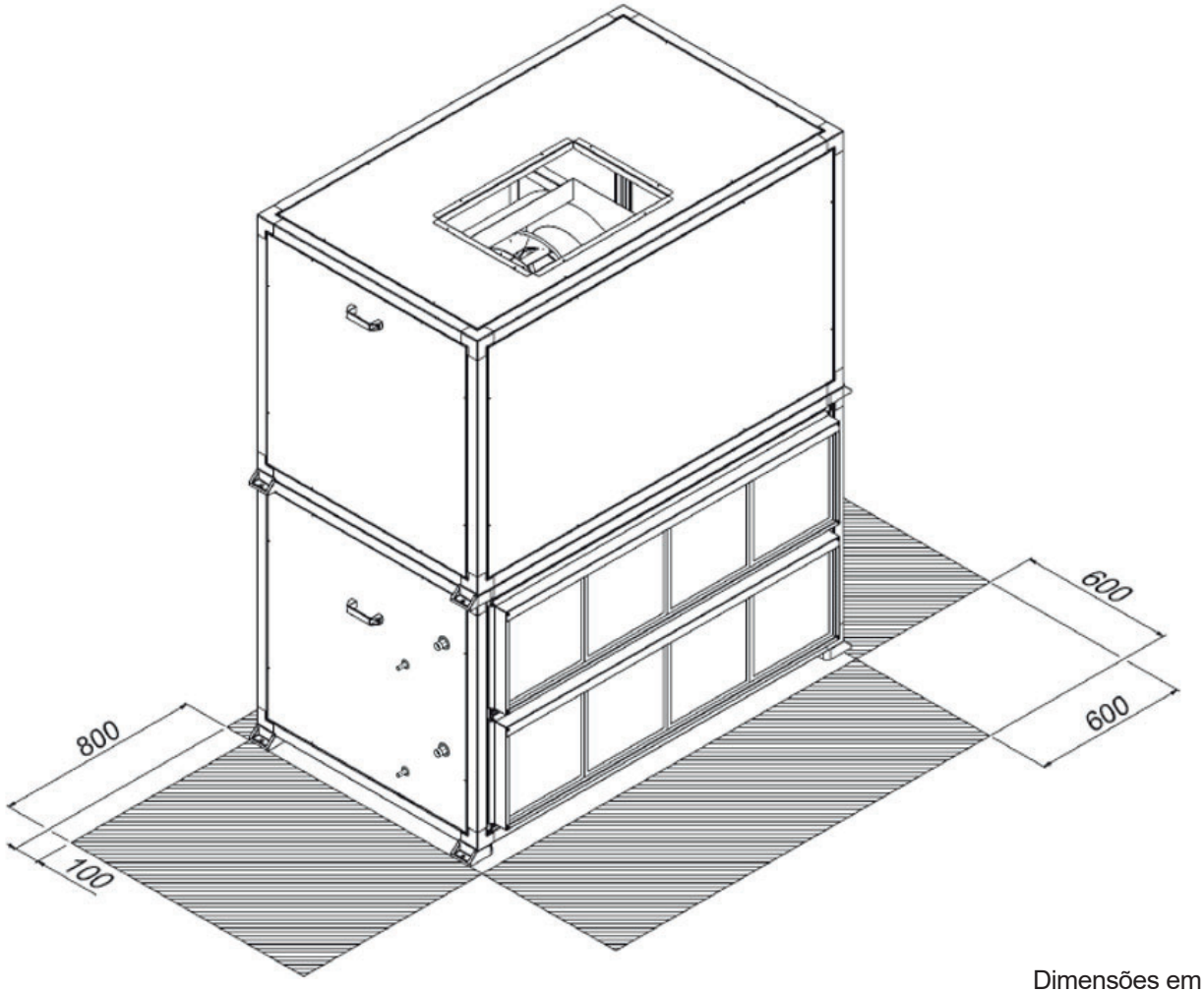

Dimensões em mm

⚠ NOTA

- A área frontal do equipamento é destinada à acesso e manutenção dos filtros, limpeza da serpentina e retorno do ar em circulação.
- Os espaçamentos laterais, destinam-se a área para permitir a interligação hidráulica do equipamento, interligação do dreno ao ralo e os devidos acessos ao motor elétrico, Polias e Correias.

Dimensionais (cont.)

Posições de Montagem dos Módulos Ventilador & Trocador de Calor 40MX
Os módulos deverão ser montados conformes as posições representadas na figura abaixo:

Montagem Vertical

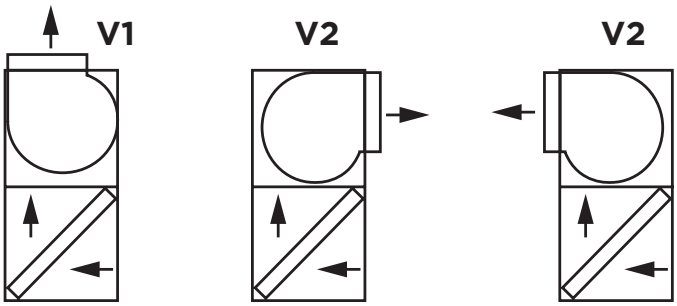

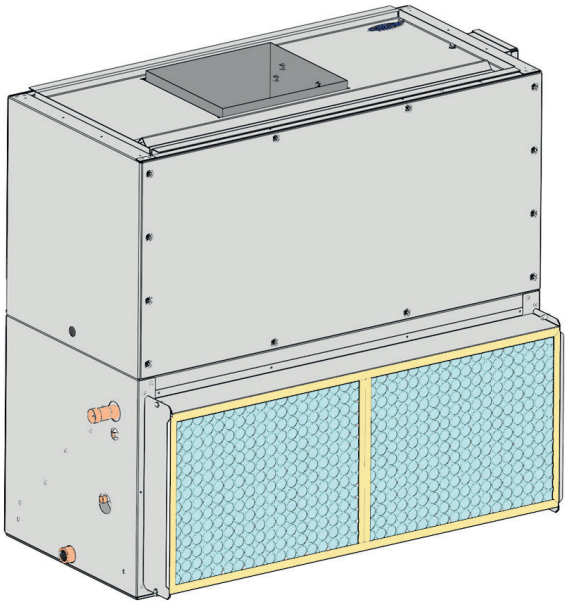

Montagem Horizontal

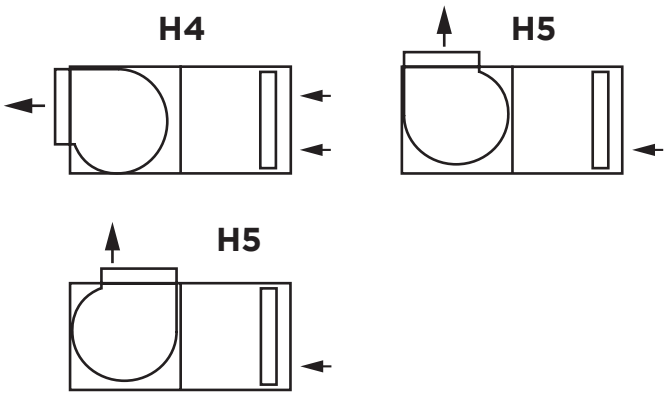

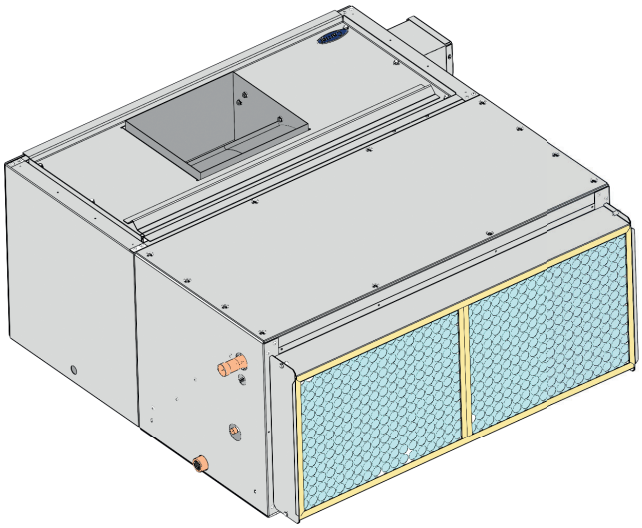

Unidades Evaporadoras 40MX

Configuração dos Módulos: Vertical

Unid.: mm

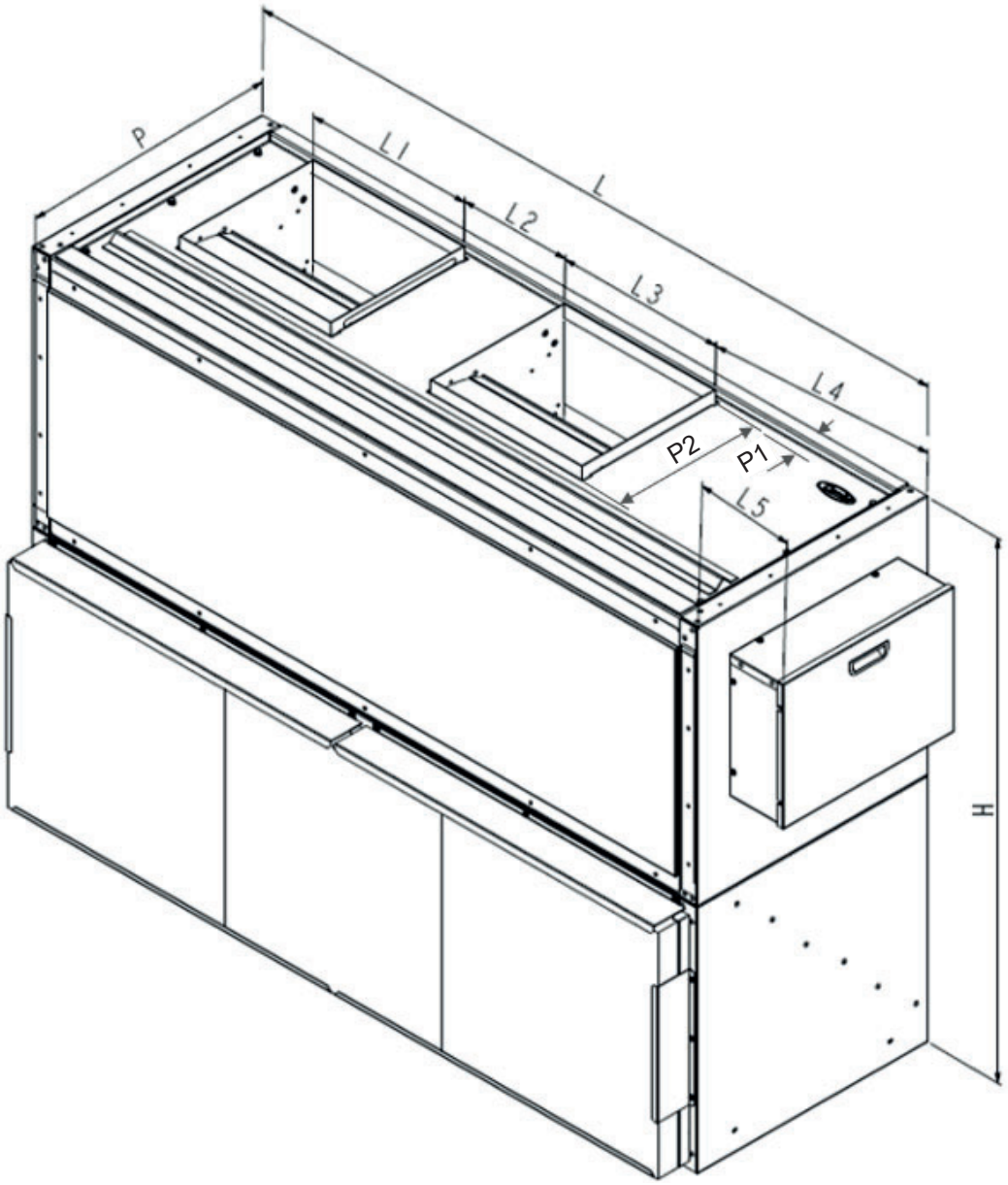

Configuração Horizontal (V1)									
40MX	**10**	**15**	**20**	**25**	**30**	**40**	**45**	**50**	**60**
P	600	600	600	723	793	868	1031	1031	1031
P1	55	55	55	66	80	100	100	100	100
P2	291	291	291	402	402	480	631	631	631
H	1213	1213	1213	1519	1659	1810	2384	2384	2384
L	1500	1700	1900	2216	2349	2760	2760	2760	2760
L1	326	386	386	473	473	556	574	574	574
L2	230	255	255	381	381	457	463	463	463
L3	326	386	386	473	473	556	574	574	574
L4	488	497	510	593	663	718	744	744	744
L5	145	145	145	145	145	145	145	145	145
FootPrint (m^2)	0,01	0,02	0,02	0,04	0,05	0,07	0,11	0,12	0,14
Volume (m^3)	0,01	0,01	0,01	0,03	0,04	0,06	0,11	0,12	0,15

Dimensionais (cont.)

Configuração dos Módulos: Vertical

Unid.: mm

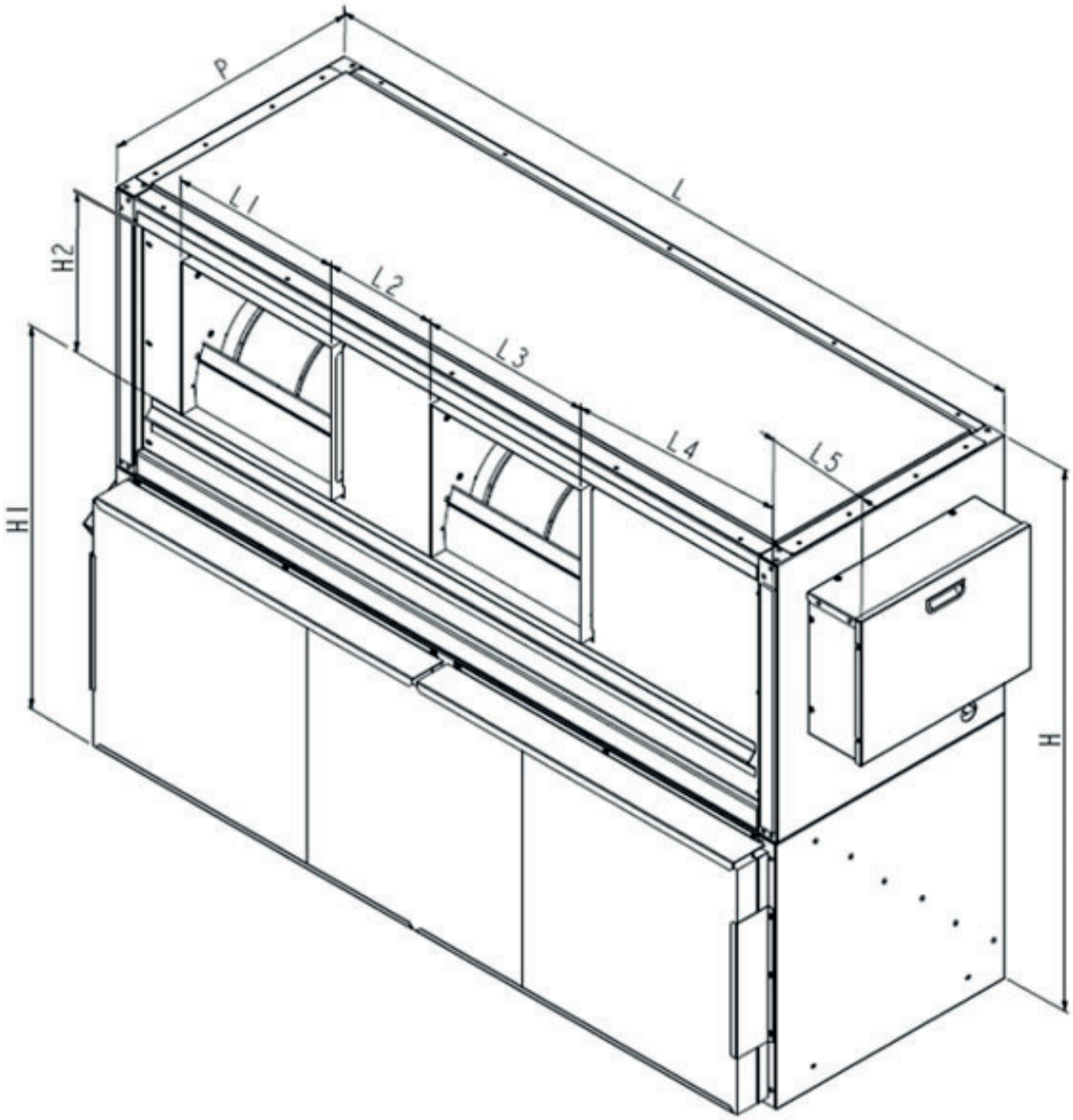

Configuração Horizontal (V2)									
40MX	**10**	**15**	**20**	**25**	**30**	**40**	**45**	**50**	**60**
P	600	600	600	723	793	868	1031	1031	1031
H	1213	1213	1213	1519	1659	1810	2384	2384	2384
H1	833	792	816	1000	1116	1181	1653	1653	1653
H2	291	291	291	402	402	480	631	631	631
L	1500	1700	1900	2216	2349	2760	2760	2760	2760
L1	326	386	386	473	473	556	574	574	574
L2	230	255	255	381	381	457	463	463	463
L3	326	386	386	473	473	556	574	574	574
L4	488	497	510	593	663	718	744	744	744
L5	145	145	145	145	145	145	145	145	145
FootPrint (m^2)	0,90	1,02	1,14	1,60	1,86	2,40	2,85	2,85	2,85
Volume (m^3)	1,09	1,24	1,38	2,43	3,09	4,34	6,78	6,78	6,78

Unidades Evaporadoras 40MX

Configuração dos Módulos: Horizontal

Unid.: mm

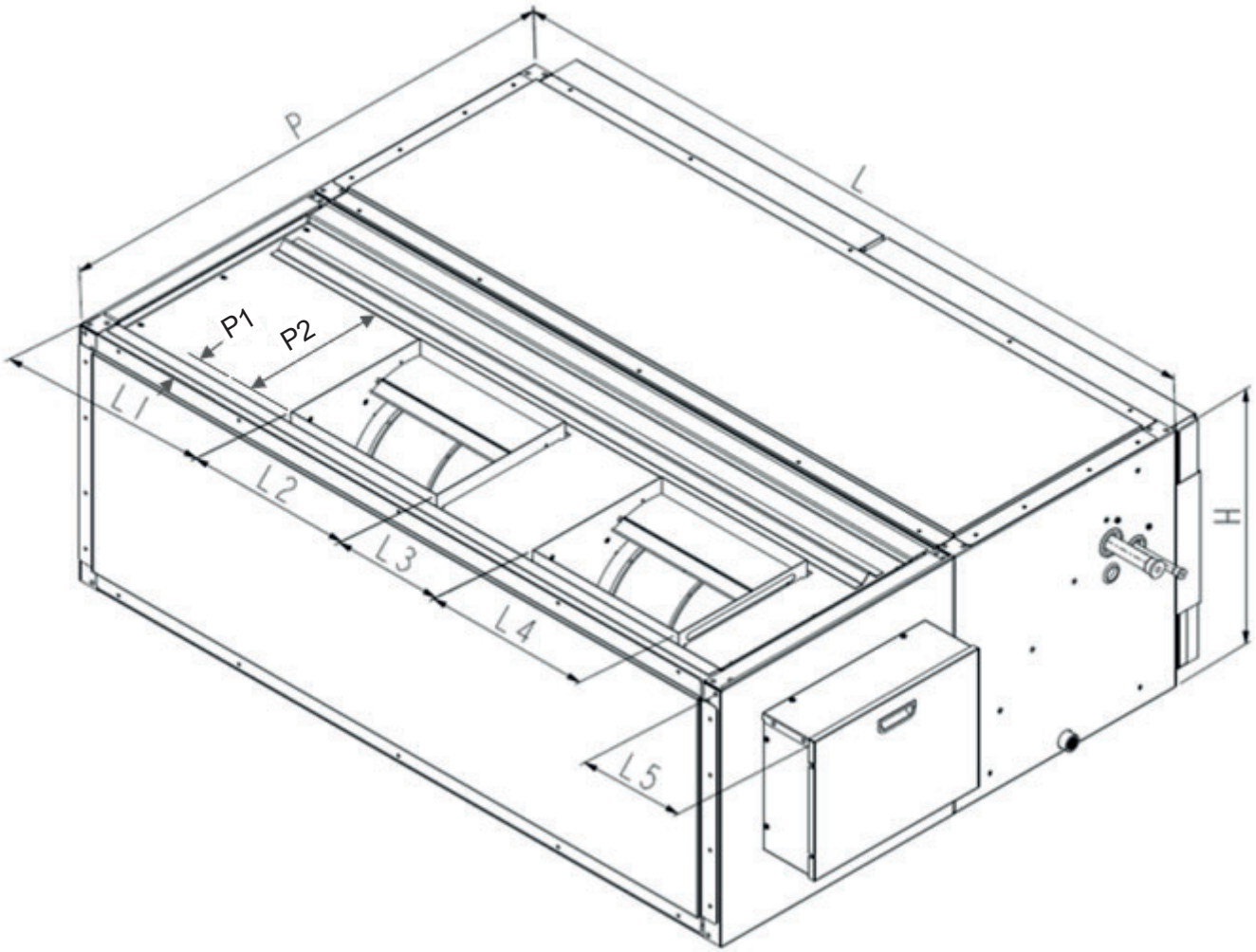

Configuração Horizontal (H5)									
40MX	**10**	**15**	**20**	**25**	**30**	**40**	**45**	**50**	**60**
P	1270	1287	1287	1459	1599	1749	2057	2057	2057
P1	55	55	55	66	80	100	100	100	100
P2	291	291	291	402	402	480	631	631	631
H	600	600	600	809	879	955	1384	1384	1384
L	1500	1700	1900	2216	2349	2760	2760	2760	2760
L1	488	497	510	593	663	718	744	744	744
L2	326	386	386	473	473	556	574	574	574
L3	230	255	255	381	381	457	463	463	463
L4	326	386	386	473	473	556	574	574	574
L5	145	145	145	145	145	145	145	145	145
FootPrint (m^2)	1,91	2,19	2,45	3,23	3,76	4,83	5,68	5,68	5,68
Volume (m^3)	1,14	1,31	1,47	2,62	3,30	4,61	7,86	7,86	7,86

Dimensionais (cont.)

Configuração dos Módulos: Horizontal

Unid.: mm

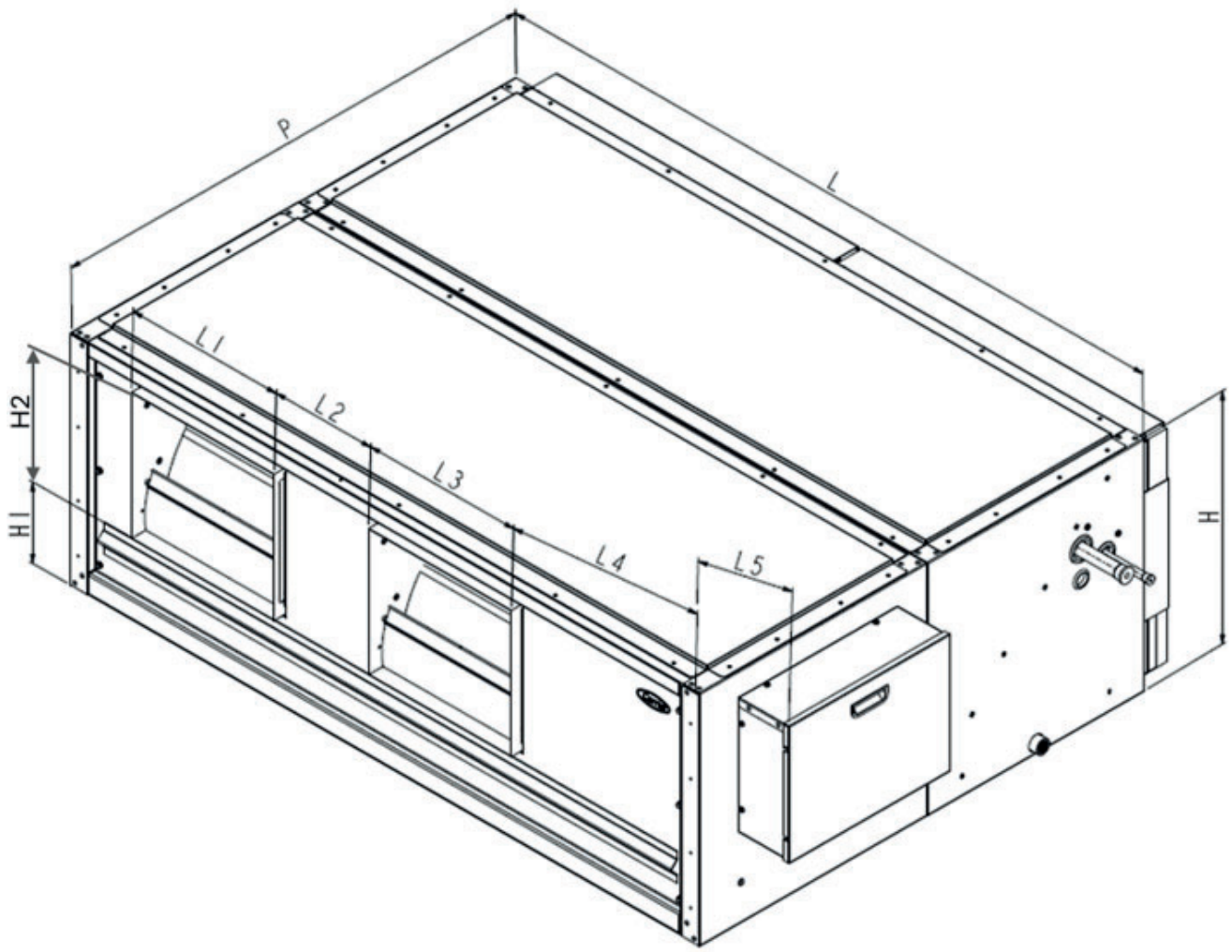

Configuração Horizontal (H5)									
40MX	**10**	**15**	**20**	**25**	**30**	**40**	**45**	**50**	**60**
P	1270	1287	1287	1459	1599	1749	2057	2057	2057
H	600	600	600	809	879	955	1384	1384	1384
H1	242	202	211	276	336	326	318	318	318
H2	291	291	291	402	402	480	631	631	631
L	1500	1700	1900	2216	2349	2760	2760	2760	2760
L1	326	386	386	473	473	556	574	574	574
L2	230	255	255	381	381	457	463	463	463
L3	326	386	386	473	473	556	574	574	574
L4	488	497	510	593	663	718	744	744	744
L5	145	145	145	145	145	145	145	145	145
FootPrint (m^2)	1,91	2,19	2,45	3,23	3,76	4,83	5,68	5,68	5,68
Volume (m^3)	1,14	1,31	1,47	2,62	3,30	4,61	7,86	7,86	7,86

Unidades Evaporadoras 40MX

Configuração dos Módulos: Horizontal / Vertical 10-20TR (1 Circuito)

Unid.: mm

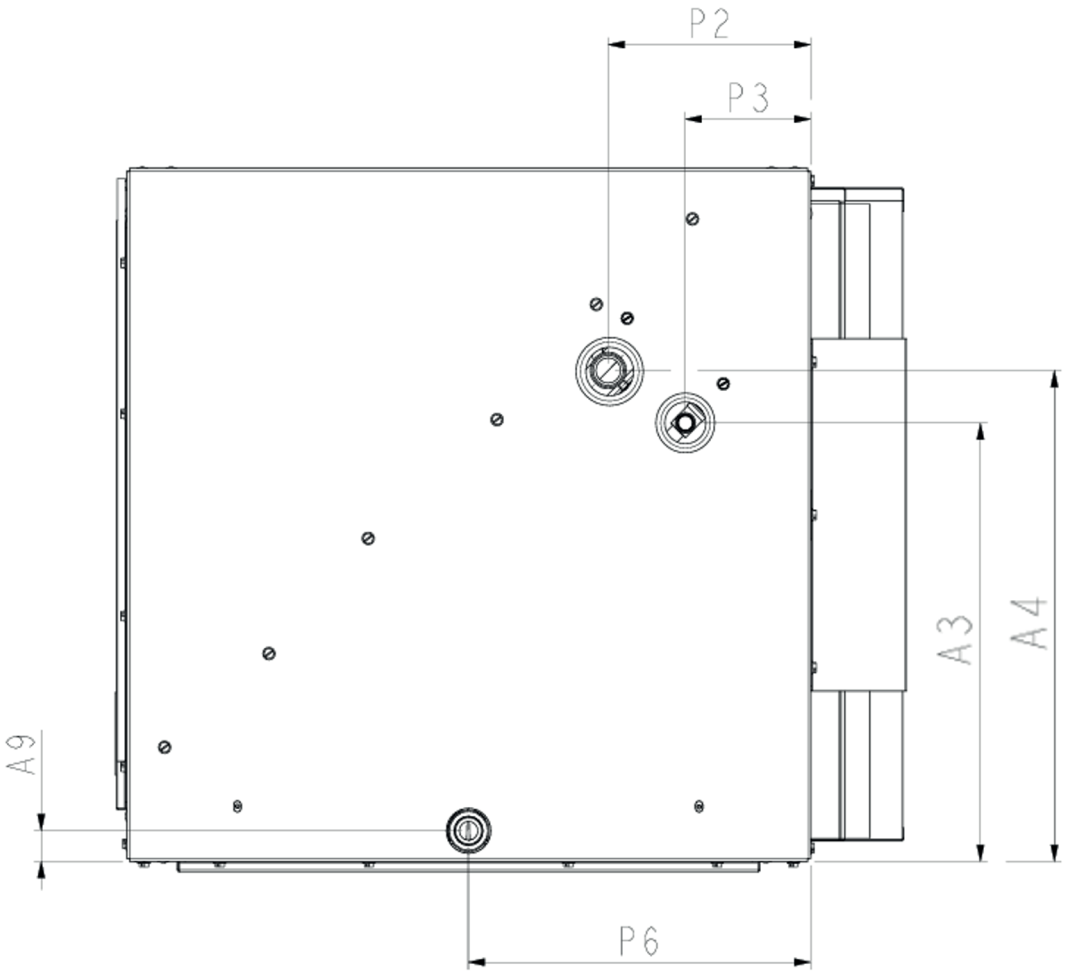

UNID.	10	15	20
Cotas	**1C**	**1C**	**1C**
A3 (L. Líquido)	389	373	373
A4 (L. Sucção)	417	418	418
A9	26	26	26
P2 (L. Sucção)	173	175	175
P3 (L. Líquido)	90	108	108
P6	295	295	295

Dimensionais (cont.)

Configuração dos Módulos: Horizontal / Vertical 20TR (2 Circuitos), 25-40TR

Unid.: mm

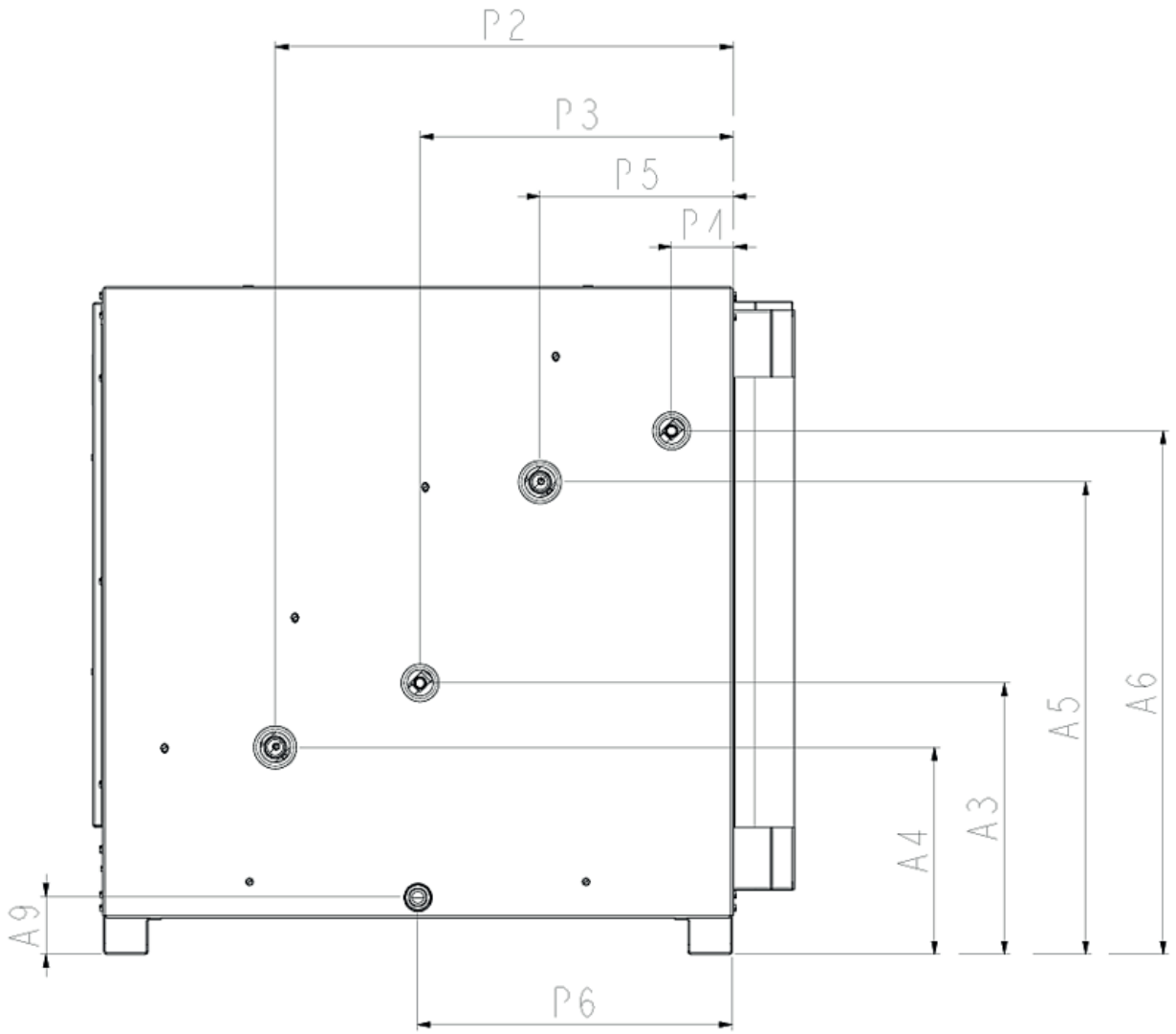

UNID.	20	25	30	30	40
Posição	Horiz/Vert	Vertical	Vertical	Vertical	Vertical
Cotas	2C	1C	1C	2C	2C
A3 (L. Líq.)	193	468	480	278	368
A4 (L. Suc.)	193	427	450	264	280
A5 (L. Suc.)	419	-	-	588	640
A6 (L. Líq.)	430	-	-	565	709
A9	26	75	80	80	80
P2 (L. Suc.)	398	336	375	565	621
P3 (L. Líq.)	284	186	246	447	425
P4 (L. Líq.)	51	-	-	160	85
P5 (L. Suc.)	171	-	-	242	262
P6	295	355	390	390	427

Configuração dos Módulos: Vertical 45-60TR / Horizontal 25-60TR

Unid.: mm

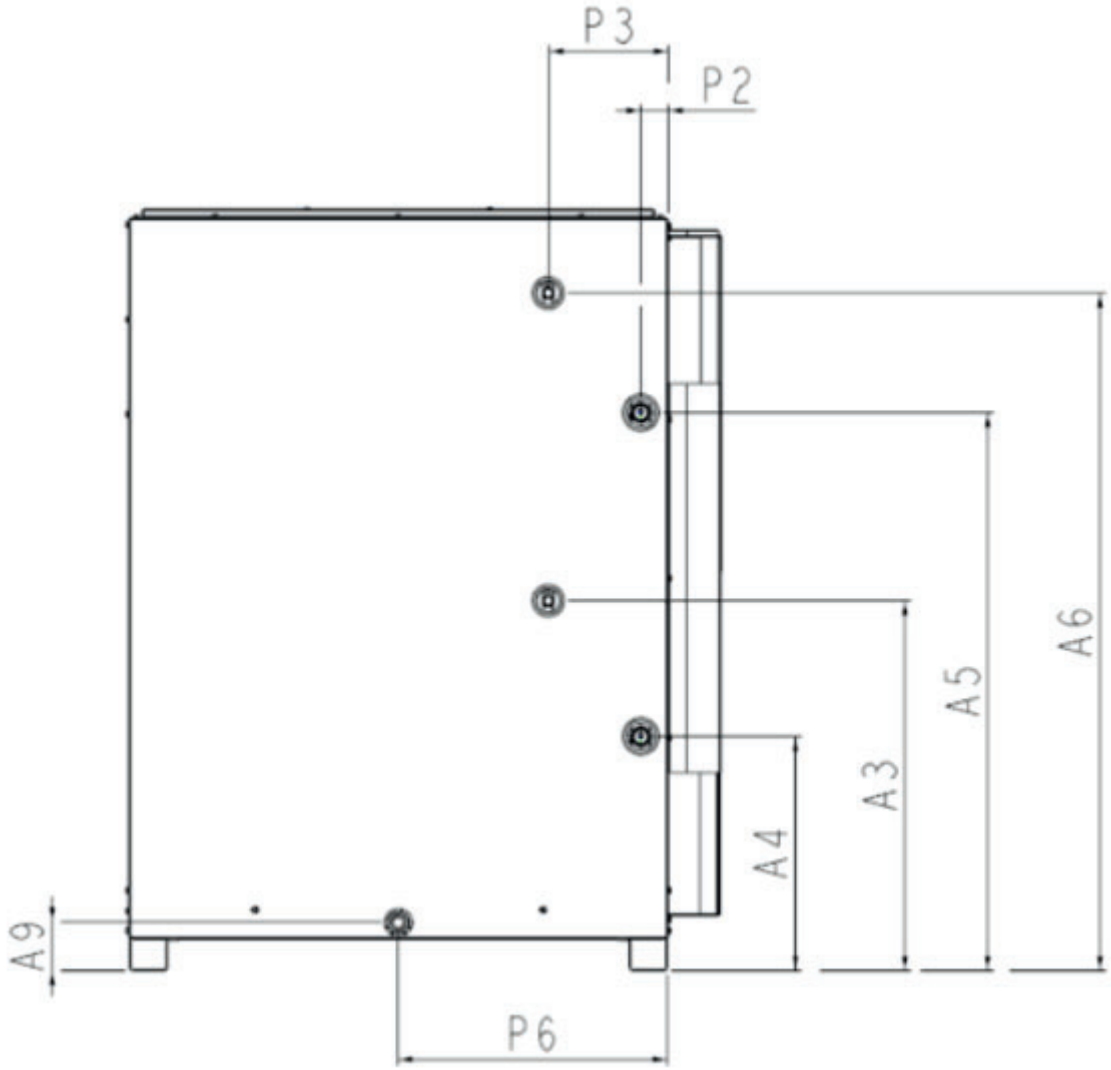

UNID.	25	30	30	40	45	50	60
Posição	**Horizontal**	**Horizontal**	**Horizontal**	**Horizontal**	**Horiz./Vert.**	**Horiz./Vert.**	**Horiz./Vert.**
Cotas	**1C**	**1C**	**2C**	**2C**	**2C**	**2C**	**2C**
A3 (L. Liq.)	721	678	475	580	668	668	668
A4 (L. Suc.)	532	750	342	367	496	496	496
A5 (L. Suc.)	-	-	800	875	1080	1080	1080
A6 (L. Liq.)	-	-	932	1060	1280	1280	1280
A9	75	75	75	80	75	75	75
P2 (L. Suc.)	43	43	43	43	43	43	43
P3 (L. Liq.)	168	191	191	191	167	167	167
P6	353	388	388	427	498	498	498

Dimensionais (cont.)

Espaçamentos mínimos requeridos para instalação - Unidades 40MX

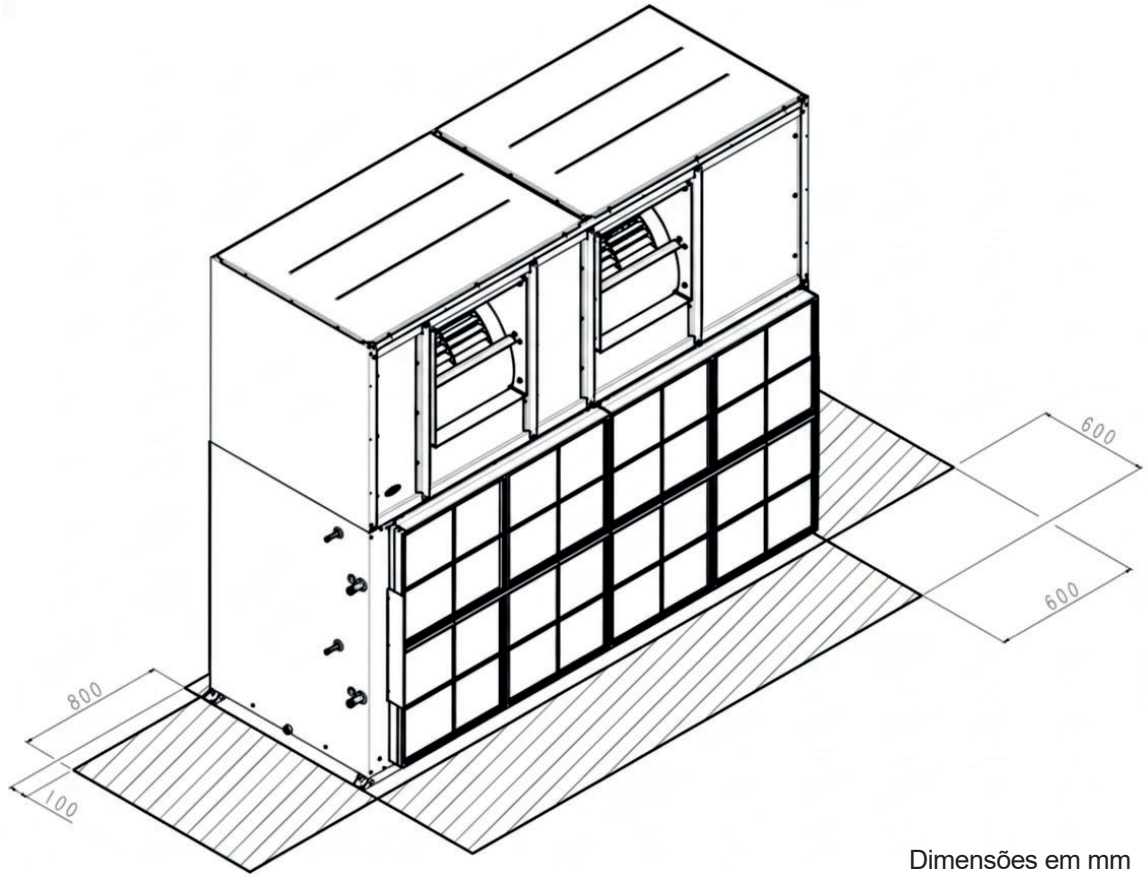

Dimensões em mm

⚠ NOTA

- A área frontal do equipamento é destinada à acesso e manutenção dos filtros, limpeza da serpentina e retorno do ar em circulação.
- Os espaçamentos laterais, destinam-se a área para permitir a interligação hidráulica do equipamento, interligação do dreno ao ralo e os devidos acessos ao motor elétrico, Polias e Correias.

Instalação tipo suspensa (10 a 20TR somente)

Para os módulos considerar como distâncias mínimas de montagem entre unidades os espaços mínimos recomendados para cada unidade.

⚠ IMPORTANTE

A Carrier NÃO SE RESPONSABILIZA por problemas decorrentes de instalações inadequadas.

VISTA FRONTAL

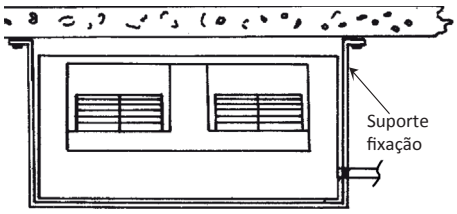

⚠ IMPORTANTE

As unidades 40MX (10 a 20 TR) podem ser instaladas embutidas em forro falso, sem a folga vertical de 500 mm, desde que seja instalado um alçapão de inspeção, com dimensões superiores às da unidade, para acesso de manutenção.

NOTAS

1. As conexões de refrigerante estão localizadas do lado esquerdo do módulo trocador de calor 40MX (considerando as posições mostradas nas figuras da página anterior).
2. A conexão para drenagem deve ser feita no lado esquerdo do módulo trocador de calor 40MX.
3. Se a instalação escolhida for do tipo suspensa (quando possível) deve ser providenciado suportes de fixação em formato de "U" que suportem o peso dos aparelhos conforme ilustrado no detalhe da na figura acima.
4. Cuidar para que a descarga de ar de uma unidade não seja a tomada de ar de outra unidade.
5. Evitar instalação dos equipamentos próximo a fontes de calor, exaustores ou gases inflamáveis, lugares sujetos a chuvas fortes, ventos predominantes ou expostos a poeira.
6. Evitar lugares úmidos, desnivelados, sobre a grama ou superfícies macias. A unidade deve estar nivelada.

Unidade Evaporadora 40RT

Vistas Laterais

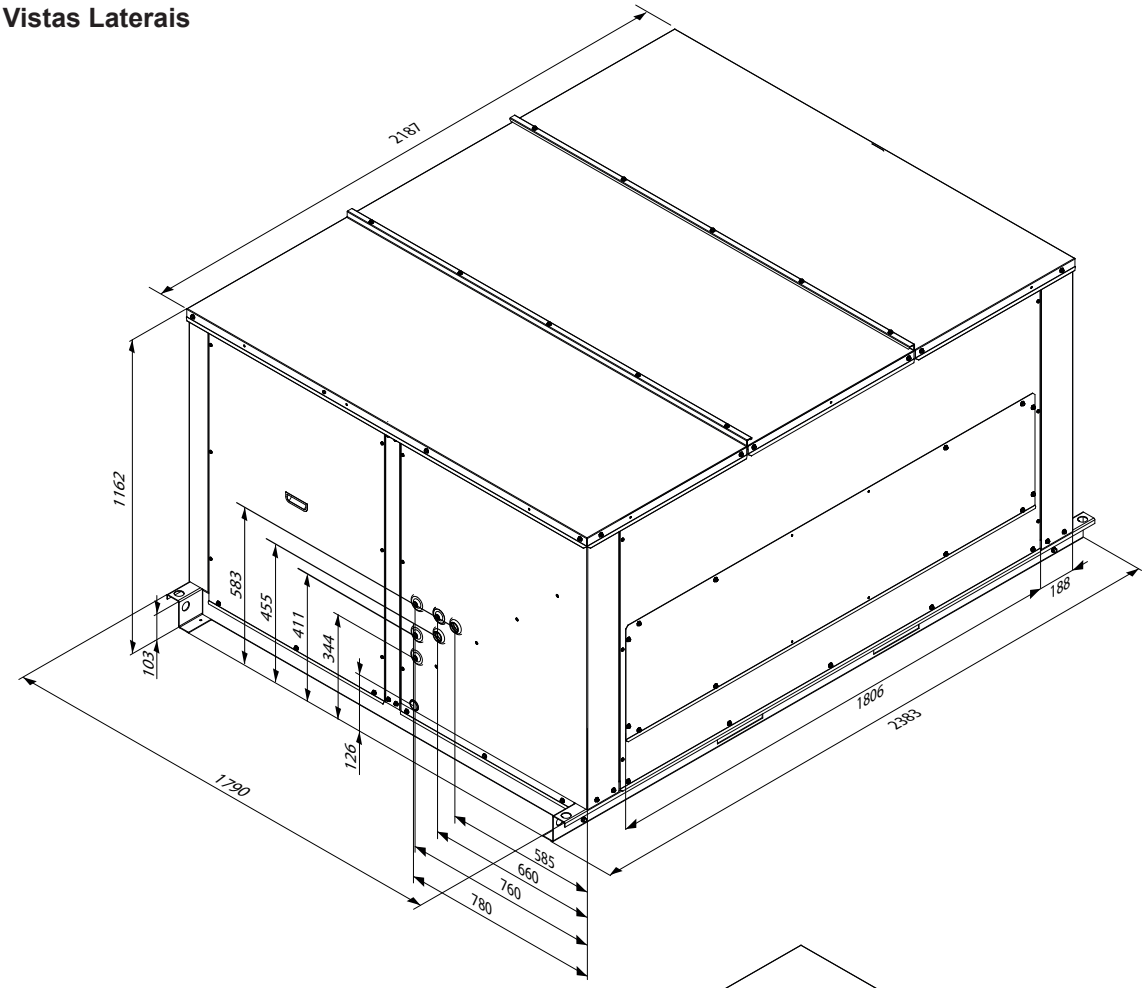

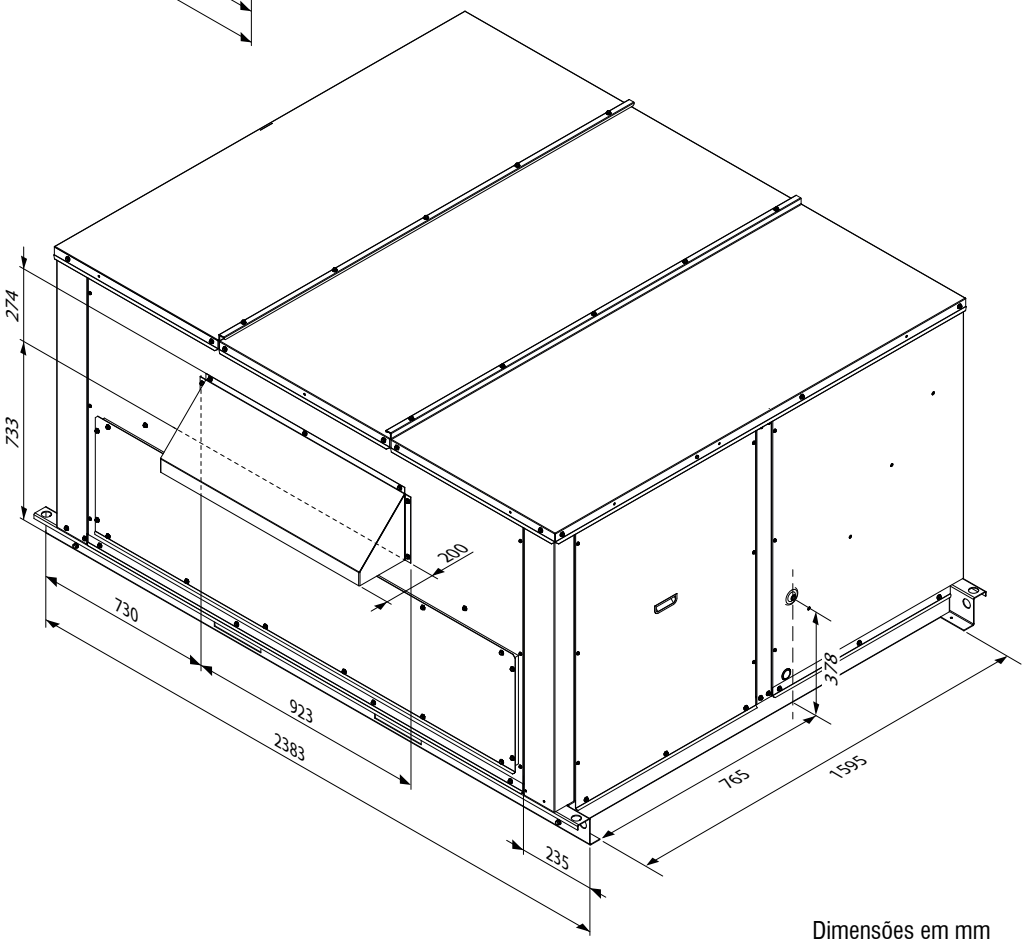

Dimensões em mm

Dimensionais (cont.)

Unidade Evaporadora 40RT

Medidas de Abertura Inferiores

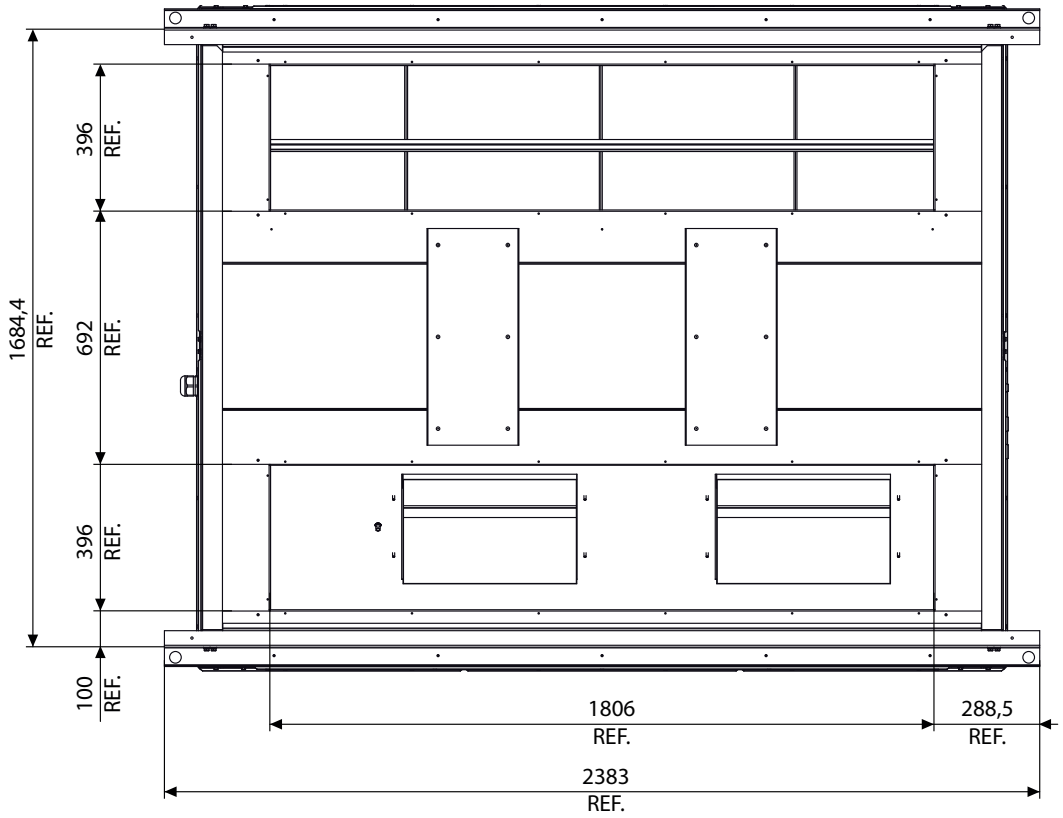

Dimensões em mm

Espaçamentos mínimos requeridos para instalação

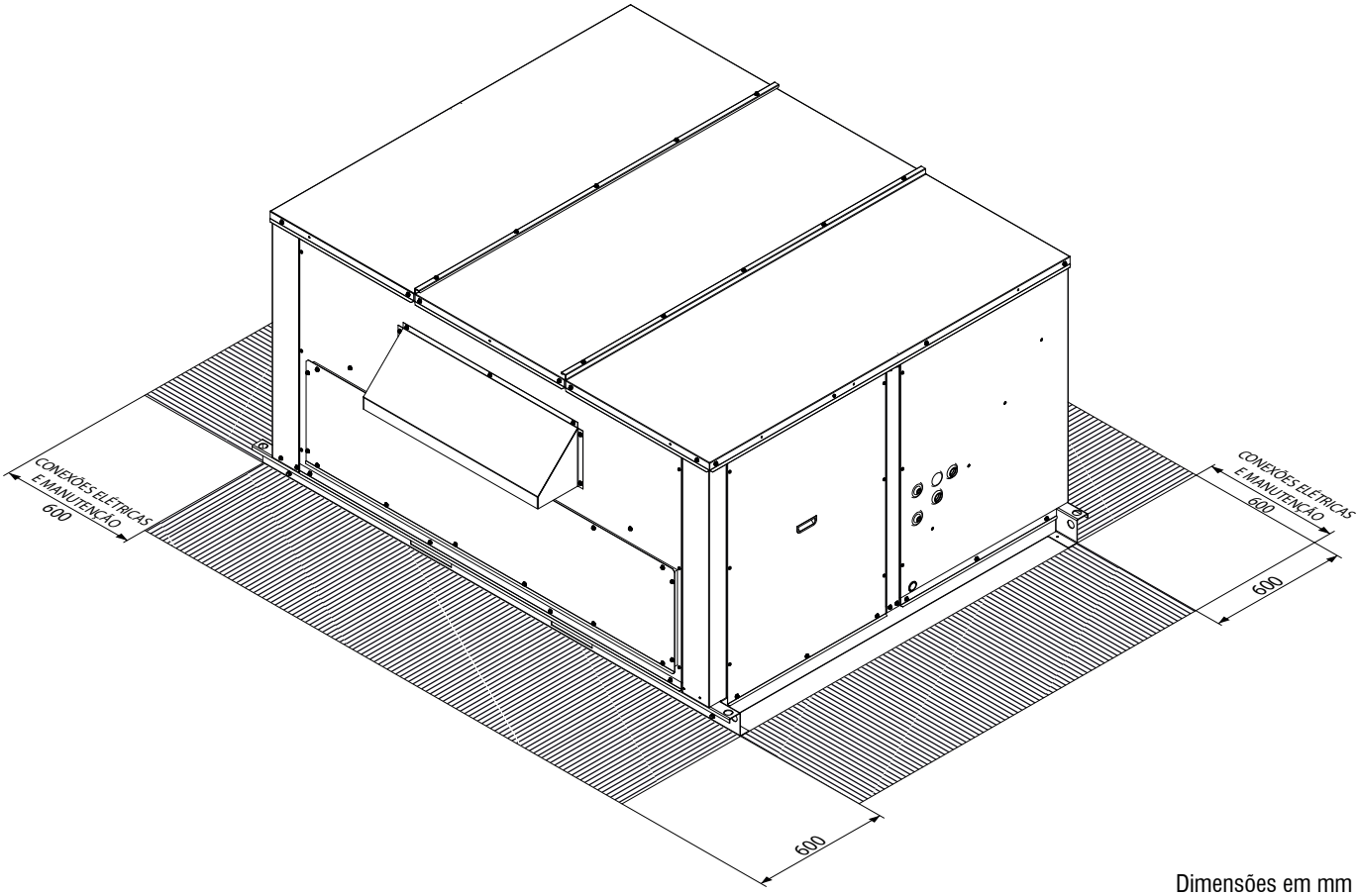

Dimensões em mm

Posições de Montagem da Unidade Evaporadora 40RT

(Conversão em campo através de troca de painéis)

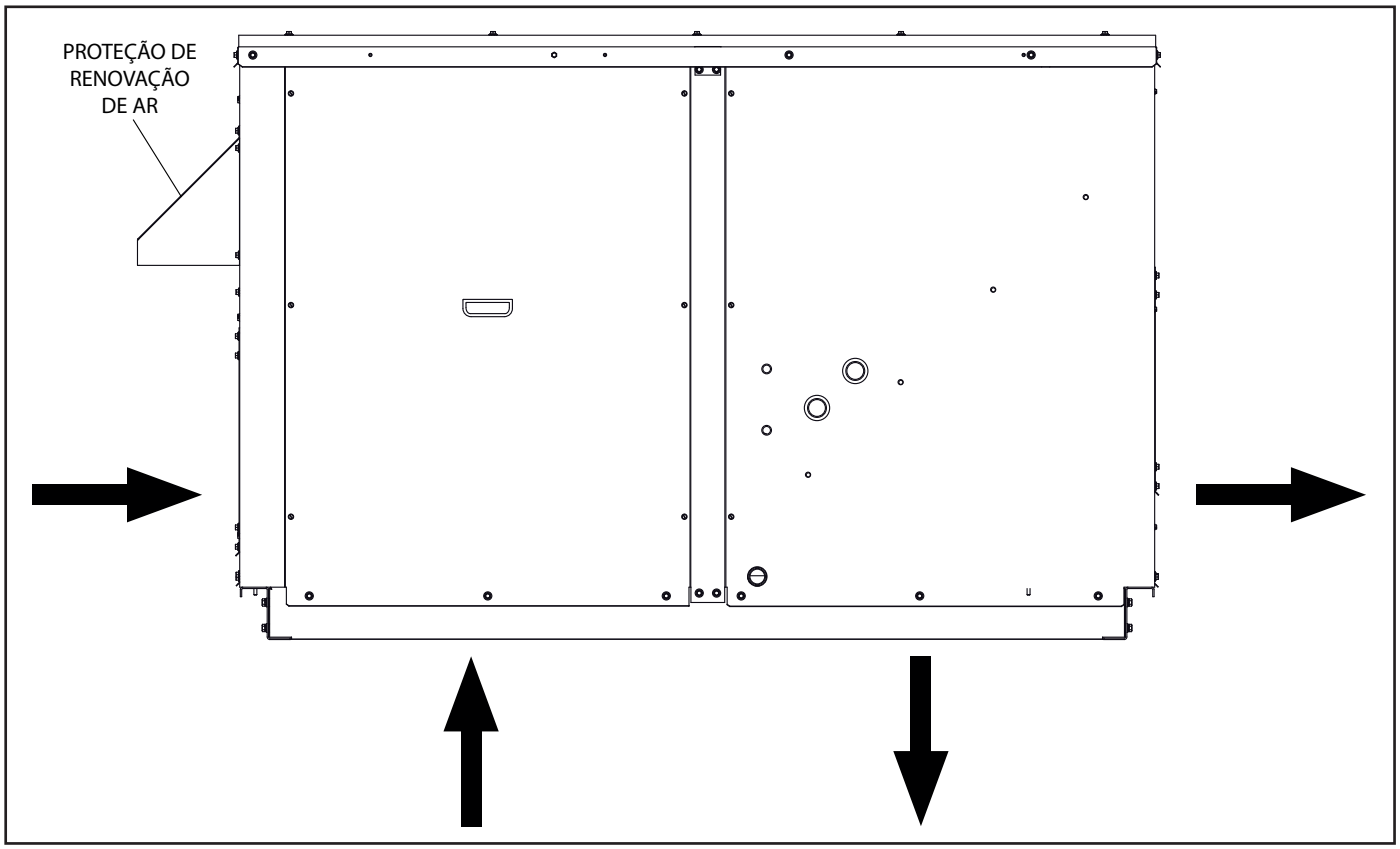

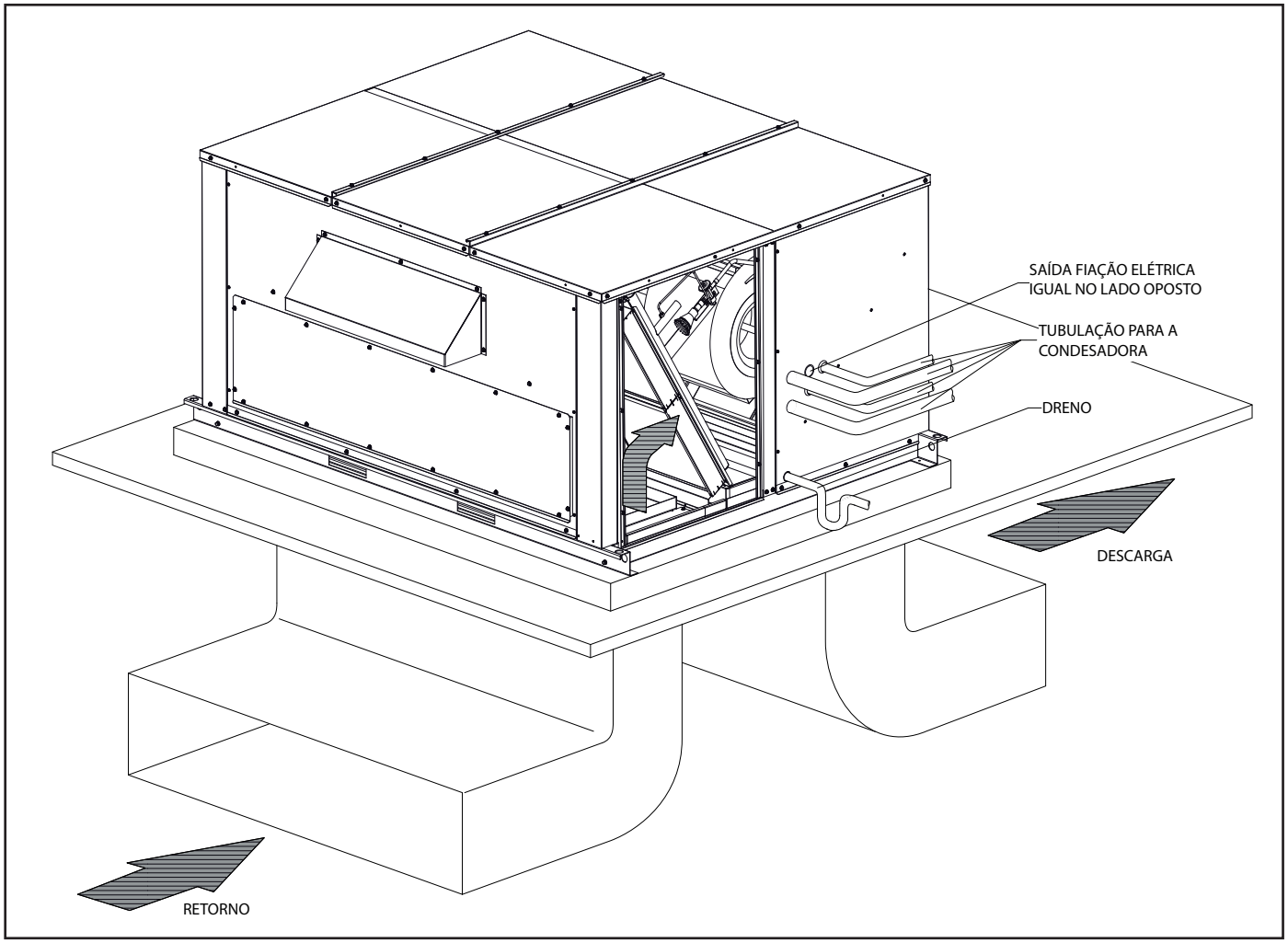

Dimensionais (cont.)

Unidades Condensadoras 38EV / 38EX

38EVC10 / 38EXE10

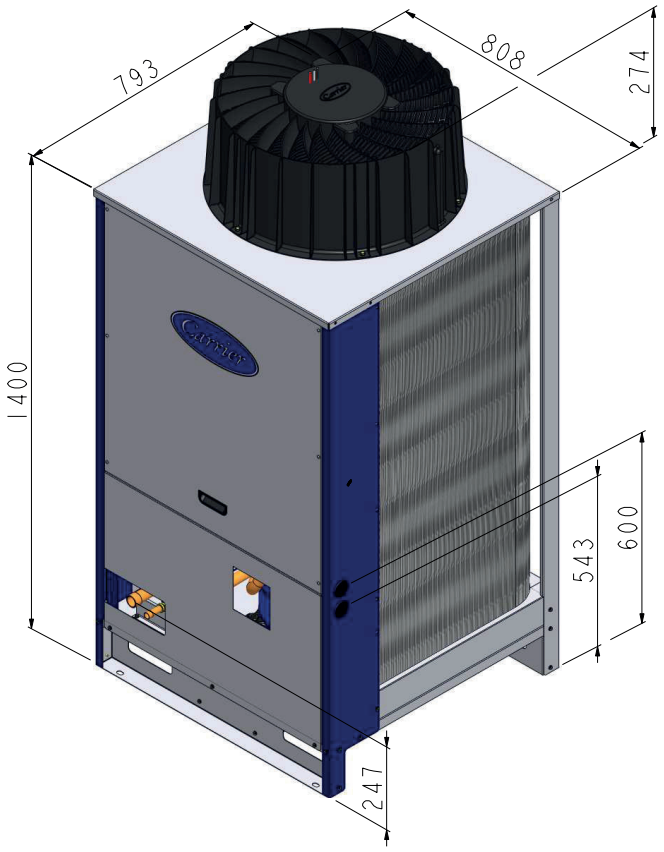

Dimensões em mm

38EVC15 / 38EXE15 / 38EXE20 / 38EXE25 / 38EXE30

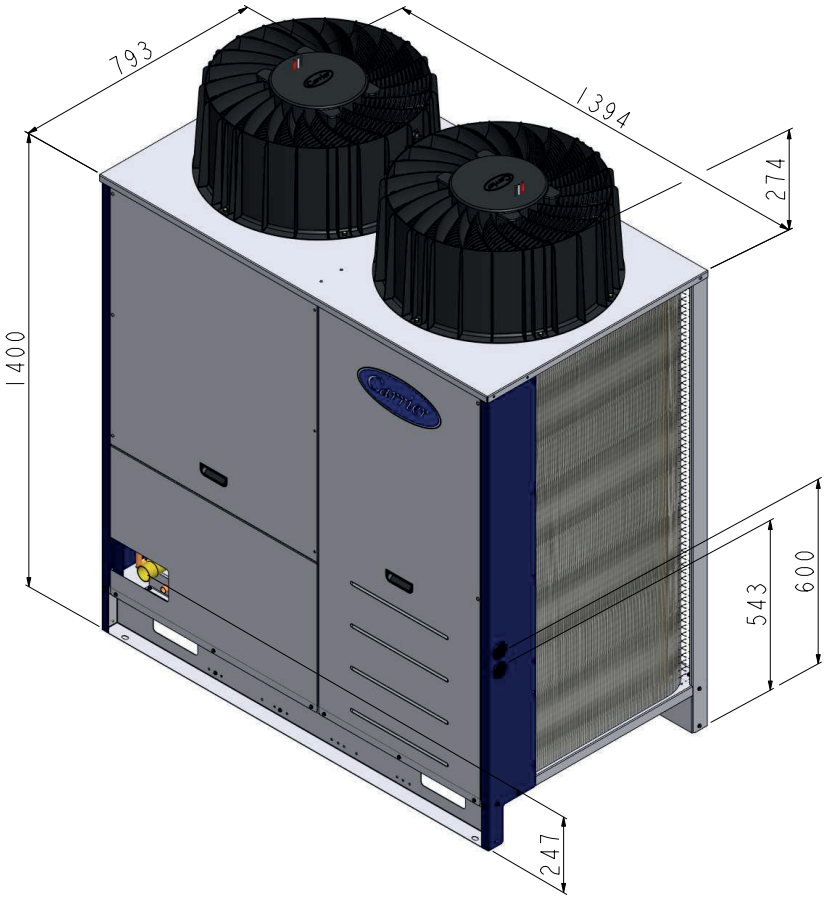

Dimensões em mm

Espaçamentos mínimos requeridos para instalação Unidades 38EX / 38EV

Espaçamento para:	Cota	Dimensão (mm)
Circulação de ar	A	1.000
Circulação de ar	B	600
Manutenção	C	500
Circulação de ar entre unidades:		
Mínima	D	300
Recomendada		1.000

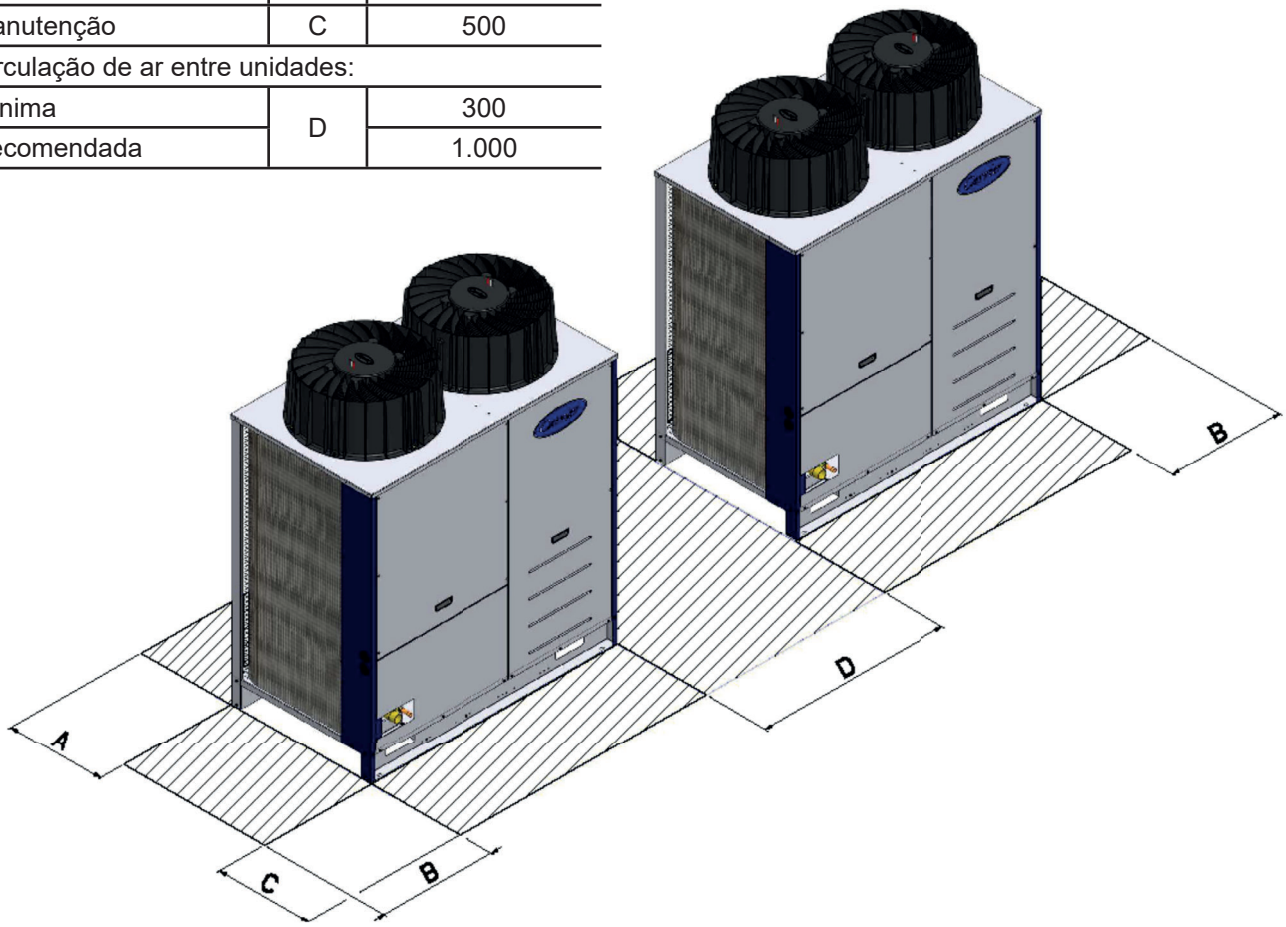

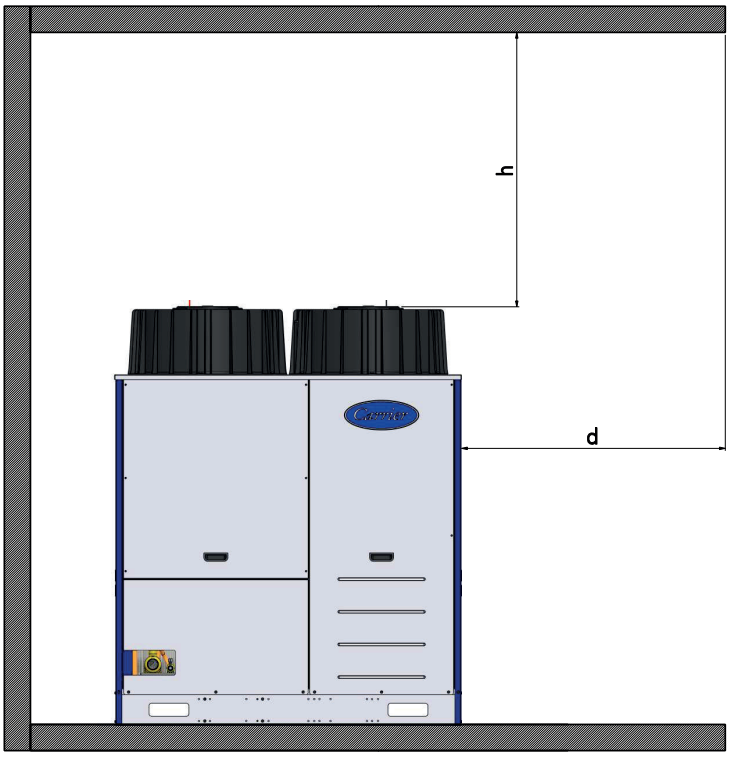

Distância horizontal até o espaço livre (m) - **d**	Distância vertical mínima (m) - **h**
0,5	2,0
1,0	2,0
2,0	3,0
3,0	4,0
4,0	4,5
5,0	5,0

⚠ NOTA

A distância mínima recomendável da grelha de saída de ar de uma condensadora 38EX (velocidade fixa) ou 38EV (velocidade variável) até uma barreira sólida superior depende da posição que esta se encontra em relação ao espaço livre.

Procedimento de Seleção

Dados de Projeto (exemplo):

Capacidade Total (C.T)	49.000 kcal/h
Capacidade Sensível (C.S)	38.000 kcal/h
Vazão de ar no Evaporador (V)	8.704 m^3/h
Condições de ar na entrada do evaporador (T.B.S.E / T.B.U.E)	26,7°C / 18,0°C
Temperatura do ar de entrada na condensadora (T.A.C)	35,0°C
Modelo Equipamento	40MX
Pressão Estática Disponível	20mmCA
Filtragem	G4+M5

Procedimento para Seleção

- Para dar inicio, é necessário selecionar qual capacidade possui o valor mais próximo da vazão de projeto que no caso do exemplo, é de 8.704 m^3/h. Então, utilizar a "Tabelas 3b - Motores, PED e Vazões 40MX" (ver página 30) para selecionar.
- Após encontrar a capacidade que possui faixa de vazão que contempla a vazão do projeto, é necessário utilizar a filtragem do projeto e PED para encontrar a potência do motor do sistema de ventilação.

Informações encontradas na tabela "Dados de Projeto (exemplo)" e na "Tabelas 3b - Motores, PED e Vazões 40MX":

40MX20

Faixa de vazão: 8.704 m^3/h à 12.734 m^3/h

Filtragem: G4+M5

Motor: 4 CV

Continuando com o procedimento, deve-se efetuar a correção do efeito do motor. Utilize as equações a seguir:

Consumo [kcal/h] = P_{EIXO} [kW] x 955,4

Consumo [kcal/h] = P_{EIXO} [CV] x 702,7

Consumo [kcal/h] = 4 CV x 702,7

Consumo [kcal/h] = 2.811 kcal/h (Efeito do motor)

Para uma vazão de ar no evaporador de 8.704 m^3/h, nas condições de ar na entrada do evaporador (T.B.S.E/T.B.U.E) 26,7/18,0°C e temperatura do ar de entrada na condensadora (T.A.C) de 35°C, teremos:

Capacidade Sensível:

C.S = 41.152 kcal/h

Subtraindo o efeito (sensível) do motor da capacidade do equipamento teremos o valor da capacidade sensível final (C.S.F):

C.S.F = 41.152 - 2.811 kcal/h : ***C.S.F = 38.341 kcal/h***

C.T.F = 52.346 - 2.811 kcal/h : ***C.T.F = 49.535 kcal/h***

Para converter para kW, multiplicar os resultados por 0.001163

C.S.F [kW] = 38.341 kcal/h x 0.001163 : ***C.S.F [kW] = 44,59 kW***

C.T.F [kW] = 49.535 kcal/h x 0.001163 : ***C.T.F [kW] = 57,60 kW***

Comparar com o dado de Projeto, se a capacidade corrigida do selecionamento for maior ou igual, o resultado estará OK.

38.341 > 38.000 kcal/h

Poderemos então selecionar os seguintes equipamentos: (via tabela de combinação entre unidades)

40MXB_20

Ou seja, da tabela de dados de performance obetemos:

C.T = 52.346 kcal/h

C.S = 41.152 kcal/h

P.E.C = 16.198 W

			Vae (m³/h)											
			8704											
		TBSee (°C)	22				24,35				26,7			
		TBUee (°C)	12	14	16	18	14	16	18	20	16	18	20	22
TBS Ambiente Externo (°C)	20	CT	---	51765	55026	58487	51761	54930	58371	62009	54827	58238	61848	65663
		CS	--	42599	37235	31844	48269	43144	37775	32396	48898	43613	38267	32907
		PEC	---	12678	12966	13278	12684	12966	13279	13617	12966	13279	13620	13989
	25	CT	47383	50158	53324	56681	50116	53223	56572	60103	53172	56425	59953	63638
		CS	46136	41811	36460	31068	47315	42364	37007	31630	48096	42864	37517	32154
		PEC	13283	13535	13826	14139	13536	13823	14140	14477	13826	14136	14477	14843
	30	CT	45891	48400	51475	54708	48409	51377	54603	58004	51372	54470	57867	61425
		CS	44821	40957	35621	30225	46342	41525	36196	30817	47207	42041	36694	31335
		PEC	14269	14507	14800	15113	14510	14797	15112	15451	14803	15108	15451	15817
	35	CT	44488	46482	49458	52571	46650	49357	52472	55728	49296	52346	55609	59004
		CS	43380	40047	34713	29318	45237	40639	35302	29920	46117	41152	35809	30444
		PEC	15394	15595	15889	16204	15613	15885	16203	16538	15884	16198	16538	16902
	40	CT	42829	44443	47288	50266	44739	47200	50174	53290	47210	50057	53174	56412
		CS	41812	39051	33770	28378	43714	39681	34347	28968	44977	40200	34863	29497
		PEC	16632	16802	17100	17410	16835	17095	17409	17745	17101	17405	17745	18102
	45	CT	40873	42283	44956	47805	42946	44853	47715	50681	45020	47609	50565	53655
		CS	40801	38021	32744	27361	41962	38641	33335	27960	43670	39188	33859	28503
		PEC	17965	18126	18413	18722	18195	18405	18720	19046	18427	18716	19045	19399

Legenda:

T.B.S.E: Temperatura Bulbo Seco Entrada (°C)

T.B.U.E: Temperatura Bulbo Úmido Entrada (°C)

C.S.C: Capacidade Sensível Corrigida (kcal/h)

C.S.F: Capacidade Sensível Final (kcal/h)

T.A.C: Temperatura Entrada Condensador (°C)

P.E.C: Potência Elétrica da Unidade Condensadora (W)

Dados de Performance

Unidades Evaporadoras 40DX

10 TR Inverter (40DX10 + 38EV_10)

		Vae (m³/h)	5305												6366												7427											
		TBSee (°C)	22				24,35				26,7				22				24,35				26,7				22				24,35				26,7			
		TBUee (°C)	12	14	16	18	14	16	18	20	16	18	20	22	12	14	16	18	14	16	18	20	16	18	20	22	12	14	16	18	14	16	18	20	16	18	20	22
TBS ambiente externo (°C)	20	CT	---	30566	32559	34720	30645	32527	34636	36915	32528	34590	36817	39206	30311	31539	33558	35754	31730	33536	35683	37973	33670	35630	37893	40295	31555	32286	34314	36535	33069	34304	36454	38785	34597	36391	38688	41125
		CS	---	25748	22576	19415	29155	26168	22992	19827	29662	26559	23359	20193	30271	27940	24290	20603	31730	28459	24767	21068	32265	28905	25196	21501	31555	29907	25889	21706	33069	30560	26427	22242	34597	31094	26925	22739
		PEC	---	7198	7179	7157	7191	7176	7155	7129	7172	7152	7125	7096	7198	7192	7172	7151	7182	7166	7146	7120	7158	7141	7115	7087	7189	7183	7167	7144	7170	7162	7138	7113	7149	7136	7107	7080
	25	CT	---	29609	31567	33680	29725	31534	33595	35828	31517	33553	35731	38072	29496	30550	32514	34660	30892	32476	34586	36840	32685	34535	36755	39104	30691	31287	33230	35409	32186	33211	35322	37603	33703	35276	37508	39891
		CS	---	25254	22109	18967	28599	25706	22534	19392	29144	26094	22912	19769	29447	27429	23813	20148	30892	27962	24296	20628	31647	28424	24741	21068	30691	29351	25410	21249	32186	30035	25958	21792	33703	30602	26467	22301
		PEC	---	8037	8027	8011	8030	8023	8007	7988	8018	8004	7984	7960	8036	8036	8022	8008	8025	8021	8002	7983	8006	7997	7977	7953	8032	8029	8019	8004	8017	8013	7998	7978	8001	7994	7971	7948
	30	CT	---	28594	30495	32572	28756	30468	32484	34664	30502	32443	34562	36836	28604	29478	31403	33490	29581	31537	33420	35612	31670	33377	35531	37819	29768	30220	32071	34189	31246	32053	34111	36327	32740	34076	36242	38550
		CS	---	24731	21622	18508	27968	25196	22048	18930	28587	25599	22432	19305	28604	26878	23312	19665	29581	27700	23808	20152	30955	27919	24259	20601	29768	28749	24901	20752	31246	29452	25457	21306	32740	30056	25980	21824
		PEC	---	8953	8951	8945	8944	8947	8940	8926	8940	8936	8921	8907	8953	8955	8952	8945	8939	8930	8938	8925	8934	8931	8918	8902	8953	8953	8952	8944	8946	8944	8936	8923	8934	8929	8914	8898
	35	CT	26304	27516	29368	31267	27056	29335	31306	33436	29423	31259	33334	35535	27675	28344	30210	32248	28659	30196	32188	34307	30508	32125	34236	36455	28786	29072	30848	32894	30241	30876	32829	34981	31715	32786	34897	37135
		CS	26270	24182	21102	18150	27056	24654	21541	18445	28000	25073	21938	18822	27675	26267	22778	19150	28659	26873	23290	19646	30305	27373	23750	20108	28786	28069	24365	20227	30241	28837	24934	20796	31715	29484	25463	21323
		PEC	9948	9964	9965	9970	9948	9959	9963	9958	9952	9957	9951	9943	9961	9961	9971	9973	9955	9965	9965	9959	9954	9962	9950	9941	9963	9963	9975	9974	9962	9964	9965	9960	9956	9956	9951	9938
	40	CT	25375	26384	28188	30115	26329	28157	30061	32082	28261	30019	32026	34141	26695	27196	28972	30927	28054	29140	30877	32925	29422	30822	32867	34997	27752	27937	29559	31530	29189	29629	31474	33544	30632	31442	33472	35633
		CS	25375	23615	20559	17463	26329	24095	21006	17898	27335	24538	21414	18302	26695	25646	22230	18606	28054	26581	22744	19113	29422	26798	23219	19582	27752	27293	23800	19676	29189	28174	24380	20253	30632	28839	24921	20794
		PEC	11033	11053	11072	11090	11044	11066	11076	11081	11057	11070	11072	11066	11052	11060	11085	11092	11065	11045	11083	11083	11065	11076	11073	11064	11068	11069	11092	11096	11077	11074	11087	11084	11071	11074	11074	11062
	45	CT	24409	25204	26939	28801	25353	26902	28764	30700	27127	28716	30651	32681	25658	25985	27671	29551	26996	27661	29505	31479	28346	29472	31419	33469	26657	26775	28207	30108	28069	28328	30057	32043	29493	30075	31975	34047
		CS	24409	23008	19993	16910	25353	23501	20453	17353	26578	23951	20866	17764	25658	24971	21654	18042	26996	25611	22175	18558	28346	26199	22657	19034	26657	26313	23207	19105	28069	27417	23799	19688	29493	28174	24347	20236
		PEC	12188	12209	12239	12261	12210	12234	12252	12258	12222	12240	12245	12239	12218	12223	12254	12269	12231	12241	12260	12260	12239	12247	12247	12231	12239	12233	12260	12274	12245	12245	12263	12257	12245	12243	12246	12229

10 TR Fixa (40DX10 + 38EX_10)

		Vae (m³/h)	5305												6366												7427											
		TBSee (°C)	22				24,35				26,7				22				24,35				26,7				22				24,35				26,7			
		TBUee (°C)	12	14	16	18	14	16	18	20	16	18	20	22	12	14	16	18	14	16	18	20	16	18	20	22	12	14	16	18	14	16	18	20	16	18	20	22
TBS ambiente externo (°C)	20	CT	---	30835	32848	35030	30903	32816	34947	37245	32822	34900	37148	39566	30528	31824	33871	36084	31641	34021	36008	38329	33970	35959	38246	40683	31802	32577	34635	36882	33329	34621	36800	39163	34867	36734	39065	41532
		CS	---	25887	22714	19550	29307	26308	23130	19960	29807	26699	23496	20329	30528	28085	24419	20727	31365	28881	24902	21209	32432	29049	25335	21643	31802	30070	26034	21849	33321	30713	26573	22388	34867	31244	27072	22887
		PEC	---	7863	7849	7832	7856	7846	7829	7808	7842	7825	7804	7780	7864	7861	7845	7827	7846	7819	7822	7802	7829	7818	7796	7775	7857	7853	7841	7823	7842	7836	7817	7797	7824	7815	7791	7769
	25	CT	---	29871	31844	33977	29982	31810	33894	36154	31830	33850	36056	38420	29718	30825	32810	34981	31130	32782	34906	37184	32947	34867	37099	39480	30932	31566	33542	35744	31986	33520	35662	37966	33960	35605	37869	40286
		CS	---	25389	22240	19095	28759	25838	22666	19525	29292	26227	23046	19901	29680	27573	23949	20284	31119	28099	24434	20764	31827	28585	24879	21206	30932	29507	25549	21387	31973	30190	26101	21932	33960	30748	26608	22443
		PEC	---	8790	8787	8777	8782	8782	8774	8762	8778	8770	8757	8739	8790	8794	8786	8778	8783	8780	8772	8759	8770	8766	8753	8737	8790	8788	8786	8777	8774	8779	8770	8757	8769	8766	8749	8734
	30	CT	---	28851	30766	32856	28982	30737	32770	34975	30758	32729	34877	37176	28820	29920	31689	33799	30223	31826	33725	35948	31927	33682	35867	38181	29999	30488	32371	34515	31486	32340	34435	36676	32992	34393	36591	38934
		CS	---	24867	21748	18629	28127	25325	22174	19055	28727	25726	22566	19434	28820	27305	23446	19794	30223	27844	23935	20284	31139	28053	24394	20734	29999	28904	25034	20886	31486	29602	25592	21440	32992	30209	26114	21962
		PEC	---	9805	9813	9814	9797	9808	9809	9804	9801	9805	9799	9793	9805	9791	9818	9819	9806	9795	9811	9808	9800	9804	9800	9792	9811	9813	9821	9822	9810	9812	9813	9809	9805	9807	9799	9791
	35	CT	26492	27749	29622	31671	27995	29594	31581	33733	29666	31536	33629	35860	27883	28589	30491	32540	28895	30465	32480	34625	30766	32413	34554	36805	29010	29303	31132	33203	30474	31149	33137	35313	31956	33084	35231	37500
		CS	26457	24303	21217	18130	27428	24778	21656	18563	28134	25196	22056	18945	27883	26402	22904	19273	28895	27004	23413	19770	30450	27500	23876	20236	29010	28226	24488	20354	30474	28979	25062	20923	31956	29625	25593	21454
		PEC	10891	10916	10930	10945	10903	10925	10938	10944	10918	10933	10937	10941	10913	10922	10941	10955	10918	10937	10946	10952	10926	10944	10942	10944	10927	10928	10949	10960	10933	10939	10951	10956	10935	10941	10948	10944
	40	CT	25557	26612	28427	30373	26506	28395	30323	32393	28508	30281	32314	34451	26894	27432	29226	31208	28255	29377	31158	33226	29638	31099	33167	35327	27966	28165	29828	31823	29404	29887	31767	33859	30873	31721	33787	35976
		CS	25557	23720	20669	17573	26480	24207	21119	18034	27476	24644	21531	18420	26894	25776	22342	18723	28255	26684	22862	19231	29638	26921	23337	19702	27966	27453	23919	19796	29404	28315	24501	20373	30828	28976	25042	20916
		PEC	12089	12121	12149	12180	12109	12141	12171	12187	12136	12162	12178	12183	12124	12136	12168	12193	12140	12135	12183	12194	12156	12176	12183	12186	12148	12144	12180	12200	12161	12167	12190	12198	12171	12177	12189	12187
	45	CT	24584	25416	27172	29049	25516	27132	29012	30966	27335	28957	30921	32971	25848	26212	27918	29816	27193	27898	29765	31764	28469	29726	31708	33779	26862	26976	28463	30387	28280	28556	30331	32343	29709	30342	32268	34373
		CS	24584	23117	20101	17015	25498	23611	20559	17459	26723	24057	20974	17872	25848	25088	21764	18152	27193	25735	22283	18668	28372	26313	22769	19147	26862	26528	23320	19218	28280	27571	23912	19802	29709	28305	24460	20352
		PEC	13366	13395	13439	13476	13399	13434	13466	13482	13423	13450	13472	13473	13407	13415	13461	13490	13431	13448	13477	13489	13446	13463	13478	13477	13437	13432	13472	13500	13455	13453	13484	13494	13461	13467	13477	13479

LEGENDA:
CT: Capacidade Total (kcal/h)
CS: Capacidade Sensível (kcal/h)
PEC: Potência Elétrica da Unidade Condensadora (W)
VAe: Vazão de Ar do Evaporador (m³/h)
TBSee: Temperatura de Bulbo Seco na Entrada do Evaporador (°C)
TBUee: Temperatura de Bulbo Úmido na Entrada do Evaporador (°C)

OBSERVAÇÕES:
1) O calor do motor do ventilador do evaporador foi suprimido do cálculo.
2) As tabelas foram geradas considerando-se equipamentos operando com 100% de carga (full load).

NOTA:
O efeito do motor da evaporadora pode ser obtido de maneira aproximada conforme abaixo:
Consumo [kcal/h] = P_{eixo} [kW] x 955,4
Consumo [kcal/h] = P_{eixo} [CV] x 702,7

Dados de Performance (cont.)

15 TR Inverter (40DX15 + 38EV_15)

TBS ambiente externo (°C)		Vae (m³/h)	7325												8790												10255											
		TBSee (°C)	22				24,35				26,7				22				24,35				26,7				22				24,35				26,7			
		TBUee (°C)	12	14	16	18	14	16	18	20	16	18	20	22	12	14	16	18	14	16	18	20	16	18	20	22	12	14	16	18	14	16	18	20	16	18	20	22
	20	CT	---	42999	45706	48611	43156	45639	48485	51503	45624	48403	51374	54525	42906	44420	46994	49917	44872	46919	49800	52861	47257	49708	52716	55896	44588	45302	47938	50923	46676	47921	50774	53870	48754	50692	53691	56915
		CS	---	36950	32254	27547	41791	37539	32794	28070	42570	38041	33274	28552	42906	40431	34725	29232	44872	40846	35357	29867	46102	41449	35929	30444	44588	42900	37045	30832	46613	43839	37779	31560	48754	44626	38443	32235
		PEC	---	10400	10425	10450	10390	10419	10443	10466	10410	10438	10458	10479	10400	10388	10443	10469	10411	10443	10460	10484	10421	10451	10473	10495	10423	10426	10455	10483	10432	10448	10471	10496	10444	10467	10483	10505
	25	CT	---	41591	44229	47060	41839	44169	46939	49886	44215	46859	49753	52825	41683	42801	45448	48306	43631	45392	48181	51169	45525	48102	51015	54134	43298	43821	46345	49245	45347	46328	49087	52133	47422	49003	51952	55088
		CS	---	36233	31568	26888	40905	36840	32122	27429	41806	37357	32615	27921	41683	39341	34029	28569	43631	40114	34674	29214	44791	40752	35260	29810	43298	42043	36343	30155	45347	43027	37084	30905	47346	43860	37774	31592
		PEC	---	11601	11644	11675	11593	11637	11668	11699	11627	11660	11688	11718	11607	11630	11668	11699	11630	11664	11687	11720	11645	11677	11706	11738	11637	11644	11683	11715	11659	11667	11700	11737	11669	11693	11721	11750
	30	CT	38459	40081	42658	45426	40204	42603	45303	48190	42708	45226	48040	51028	40377	41238	43801	46611	42314	43897	46477	49379	43759	46388	49219	52246	41918	42270	44653	47483	43940	44703	47332	50265	45847	47266	50093	53142
		CS	38412	35464	30844	26200	39611	36099	31415	26758	40963	36637	31923	27258	40377	38519	33291	27874	42256	39643	33960	28527	43407	40002	34554	29131	41918	41055	35601	29447	43940	42177	36365	30201	45716	43063	37071	30908
		PEC	12873	12924	12971	13019	12909	12963	13011	13057	12954	13002	13037	13076	12925	12946	12999	13052	12958	12959	13036	13076	12987	13036	13058	13098	12963	12965	13020	13072	12995	13008	13053	13093	13019	13045	13075	13113
	35	CT	37164	38669	41015	43713	38941	40968	43579	46381	41125	43516	46235	49150	39011	39647	42076	44799	40903	42061	44673	47500	42552	44595	47354	50268	40481	40686	42870	45617	42464	42979	45481	48312	44459	45450	48150	51102
		CS	37164	34982	30091	25482	38941	35328	30675	26048	40008	35892	31198	26569	39011	37637	32521	27132	40903	38493	33207	27806	42355	39207	33835	28423	40481	39950	34826	28697	42464	41235	35616	29466	44459	42170	36331	30192
		PEC	14291	14307	14414	14477	14342	14401	14463	14525	14393	14453	14504	14558	14358	14376	14448	14515	14406	14442	14494	14554	14438	14488	14534	14576	14407	14410	14472	14540	14451	14460	14518	14573	14482	14503	14553	14590
	40	CT	35812	36862	39277	41908	37556	39224	41761	44465	39542	41679	44335	47135	37558	37973	40274	42896	39419	40267	42781	45498	41290	42690	45366	48173	38955	39135	41006	43648	40902	41205	43520	46257	42862	43543	46110	48923
		CS	35812	33821	29300	24734	37556	34501	29898	25296	38892	35076	30448	25831	37558	36664	31725	26354	39419	37573	32432	27042	41290	38352	33072	27676	38955	38437	34016	27907	40902	40144	34820	28697	42862	41234	35560	29430
		PEC	15819	15868	15943	16020	15877	15943	16000	16063	15930	15990	16041	16090	15893	15907	15983	16052	15945	15970	16031	16087	15986	16021	16066	16108	15944	15940	16009	16075	15990	15993	16054	16105	16024	16034	16086	16118
	45	CT	34395	35145	37463	39968	36114	37429	39875	42443	37631	39779	42339	44995	36052	36271	38392	40907	37867	38436	40801	43387	39692	40719	43273	45950	37358	37071	39078	41582	39265	39143	41468	44081	41165	41546	43943	46644
		CS	34395	32897	28462	23911	36114	33647	29108	24504	37441	34249	29660	25048	36052	35548	30904	25546	37867	36624	31618	26240	39692	37419	32270	26887	37358	37031	33181	27083	39265	38540	33989	27886	41165	40158	34744	28637
		PEC	17397	17436	17532	17618	17469	17523	17598	17664	17521	17595	17644	17689	17482	17485	17573	17653	17539	17556	17634	17687	17587	17615	17668	17705	17535	17537	17601	17674	17589	17593	17653	17704	17625	17631	17684	17716

15 TR Fixa (40DX15 + 38EX_15)

TBS ambiente externo (°C)		Vae (m³/h)	7325												8790												10255											
		TBSee (°C)	22				24,35				26,7				22				24,35				26,7				22				24,35				26,7			
		TBUee (°C)	12	14	16	18	14	16	18	20	16	18	20	22	12	14	16	18	14	16	18	20	16	18	20	22	12	14	16	18	14	16	18	20	16	18	20	22
	20	CT	---	45078	47792	50723	45130	47723	50578	53627	47674	50498	53480	56665	---	46397	49153	52096	46531	49255	51979	55048	49223	51883	54903	58126	46382	47436	50165	53141	48438	50097	52996	56125	50493	52886	55949	59210
		CS	---	37853	33099	28375	42839	38342	33589	28849	43437	38796	34008	29273	---	41029	35558	30059	45759	42007	36126	30629	47193	42178	36633	31156	46382	43883	37860	31633	48416	44694	38517	32307	50493	45360	39123	32928
		PEC	---	11562	11843	12147	11566	11840	12138	12460	11839	12137	12453	12793	---	11711	11995	12302	11768	11995	12299	12624	12012	12297	12619	12965	11712	11825	12110	12422	11933	12112	12418	12749	12158	12420	12744	13094
	25	CT	---	43541	46150	48969	43638	46080	48834	51778	46081	48752	51642	54724	43335	44790	47412	50265	45210	47353	50139	53130	47577	50047	52977	56088	44965	45765	48358	51249	46953	48309	51100	54119	48365	51006	53938	57101
		CS	---	37064	32325	27620	41946	37575	32823	28107	42616	38014	33253	28547	43279	40199	34768	29297	45210	40841	35345	29884	46172	41379	35869	30416	44965	42973	37058	30864	46953	43815	37731	31545	48163	44522	38345	32182
		PEC	---	12708	12983	13286	12717	12980	13277	13598	12984	13275	13591	13931	12692	12854	13130	13438	12897	13127	13432	13759	13153	13431	13752	14099	12877	12964	13242	13556	13094	13245	13549	13880	13361	13553	13872	14225
	30	CT	---	41852	44376	47095	42018	44316	46970	49793	44324	46894	49652	52629	41847	43010	45558	48302	43310	45646	48172	51046	45865	48072	50881	53904	43404	43984	46417	49218	45369	46379	49062	51962	46870	48944	51788	54808
		CS	---	36200	31517	26838	40907	36736	32009	27319	41675	37189	32441	27769	41847	39275	33930	28484	43144	40300	34514	29078	44978	40519	35042	29629	43404	41970	36200	30043	45369	42858	36889	30727	46657	43601	37523	31369
		PEC	---	13904	14184	14487	13918	14181	14478	14793	14184	14477	14784	15124	13911	14045	14327	14635	14150	14326	14626	14949	14369	14620	14939	15287	14095	14159	14433	14748	14321	14437	14738	15065	14570	14735	15056	15404
	35	CT	38428	40051	42458	45078	40347	42404	44950	47685	42482	44873	47542	50398	40268	41110	43541	46192	42074	43483	46060	48810	43500	45965	48664	51545	41729	42074	44341	47007	43630	44374	46861	49656	45558	46794	49495	52390
		CS	38428	35286	30630	25986	39660	35823	31134	26484	40658	36297	31586	26944	40268	38285	33025	27615	42074	39003	33627	28212	43331	39600	34174	28774	41729	40798	35289	29148	43630	41810	35989	29855	45557	42605	36648	30516
		PEC	14956	15146	15423	15725	15175	15420	15715	16035	15430	15712	16023	16358	15179	15278	15559	15869	15392	15561	15858	16180	15638	15862	16170	16506	15359	15396	15663	15974	15586	15673	15964	16289	15820	15968	16281	16617
	40	CT	36830	38094	40410	42928	38276	40359	42786	45411	40508	42722	45273	48005	38552	39137	41397	43923	40316	41367	43803	46442	41945	43720	46309	49038	39920	39628	42125	44680	41773	42218	44552	47192	43643	44517	47044	49806
		CS	36830	34301	29691	25087	38082	34865	30204	25588	39467	35358	30677	26060	38552	37187	32074	26682	40316	37956	32688	27302	41914	38604	33266	27873	39920	39060	34329	28211	41773	40618	35052	28928	43643	41499	35716	29608
		PEC	16245	16397	16662	16956	16454	16659	16942	17255	16678	16941	17243	17569	16455	16523	16788	17086	16666	16792	17076	17390	16887	17077	17383	17706	16625	16660	16884	17185	16848	16901	17178	17489	17079	17182	17485	17809
	45	CT	35128	36037	38230	40101	36482	38170	40509	42982	38516	40423	42872	45452	36719	37022	39125	41519	38435	39128	41417	43904	40168	41503	43790	46381	37987	38156	39789	42186	39791	40010	42073	44591	41602	42106	44460	47048
		CS	35128	33226	28703	23534	36426	33829	29241	24633	37985	34347	29728	25124	36719	35943	31058	25700	38435	36804	31709	26332	40168	37934	32295	26926	37987	37442	33316	27211	39791	39205	34048	27953	41602	40281	34739	28643
		PEC	17496	17608	17868	18197	17703	17869	18149	18450	17908	18143	18442	18760	17698	17731	17995	18280	17910	17993	18274	18573	18128	18267	18570	18888	17860	17875	18080	18370	18086	18110	18367	18669	18317	18378	18668	18984

LEGENDA:
CT: Capacidade Total (kcal/h)
CS: Capacidade Sensível (kcal/h)
PEC: Potência Elétrica da Unidade Condensadora (W)
VAe: Vazão de Ar do Evaporador (m³/h)
TBSee: Temperatura de Bulbo Seco na Entrada do Evaporador (°C)
TBUee: Temperatura de Bulbo Úmido na Entrada do Evaporador (°C)

OBSERVAÇÕES:
1) O calor do motor do ventilador do evaporador foi suprimido do cálculo.
2) As tabelas foram geradas considerando-se equipamentos operando com 100% de carga (full load).

NOTA:
O efeito do motor da evaporadora pode ser obtido de maneira aproximada conforme abaixo:
Consumo [kcal/h] = P_{eixo} [kW] x 955,4
Consumo [kcal/h] = P_{eixo} [CV] x 702,7

20 TR Fixa - 1 Circuito (40DX20 + 38EX_20)

TBS ambiente externo (°C)		Vae (m³/h)	10258												12309												14361											
		TBSee (°C)	22				24,35				26,7				22				24,35				26,7				22				24,35				26,7			
		TBUee (°C)	12	14	16	18	14	16	18	20	16	18	20	22	12	14	16	18	14	16	18	20	16	18	20	22	12	14	16	18	14	16	18	20	16	18	20	22
	20	CT	53594	55502	58806	62330	56214	58786	62166	65837	58872	62024	65643	69460	56072	56946	60223	63758	58542	60118	63598	67283	61046	63409	67086	70939	58035	58340	61240	64819	60631	61335	64633	68367	63269	64544	68139	72016
		CS	53594	49773	43038	36305	55300	50792	43726	36993	57210	51140	44342	37615	56072	53986	46472	38620	58542	55000	47297	39452	61046	55867	48049	40234	58035	57256	49721	40817	60631	58894	50696	41808	63269	60122	51594	42733
		PEC	12765	12953	13279	13630	13024	13273	13625	13994	13303	13623	13990	14381	13021	13108	13433	13785	13276	13438	13784	14157	13540	13783	14156	14549	13229	13257	13547	13903	13501	13573	13903	14280	13783	13915	14281	14677
	25	CT	51950	53564	56688	60069	54238	56576	59912	63454	56858	59771	63271	66948	54287	54923	57994	61405	56715	57948	61247	64797	59162	61181	64604	68314	56148	56399	58944	62393	58695	59115	62196	65807	61259	62163	65563	69322
		CS	51950	48969	42074	35359	54175	49518	42768	36061	55867	50166	43398	36698	54287	52806	45489	37660	56715	53922	46327	38510	59159	55119	47092	39305	56148	55453	48729	39854	58695	57613	49710	40857	61259	58934	50623	41800
		PEC	14062	14217	14547	14894	14302	14543	14889	15260	14580	14886	15255	15645	14315	14381	14695	15045	14574	14705	15044	15416	14841	15044	15414	15809	14519	14538	14804	15161	14795	14837	15159	15536	15080	15177	15533	15932
	30	CT	50148	51344	54399	57642	51331	54266	57496	60881	54860	57368	60705	64248	52368	52742	55593	58880	54722	55554	58711	62154	57112	58613	61942	65518	54118	54360	56469	59806	56587	56823	59592	63072	59091	59708	62808	66440
		CS	50148	47604	41041	34347	51331	48419	41746	35057	54036	49131	42385	35716	52368	51479	44435	36641	54722	52705	45287	37511	57112	53670	46073	38320	54118	53408	47657	38832	56587	55945	48658	39847	59091	57585	49587	40806
		PEC	15430	15561	15879	16226	16952	15877	16221	16586	15942	16218	16582	16968	15680	15718	16021	16372	15941	16031	16369	16740	16212	16379	16735	17127	15880	15898	16127	16485	16158	16181	16479	16855	16446	16514	16847	17245
	35	CT	48210	49056	51930	55043	50373	51822	54898	58142	51521	54767	57959	61358	50279	50470	53034	56185	52581	53119	55998	59301	54897	55927	59069	62536	51912	52093	53803	57027	54320	53034	56796	60145	56741	57006	59863	63361
		CS	48210	46387	39933	33271	50373	47234	40656	33998	50841	47994	41308	34676	50279	49769	43316	35558	52581	51316	44177	36440	54897	52421	44976	37273	51912	51327	46500	37737	54320	52493	47531	38770	56741	55990	48481	39748
		PEC	16847	16942	17256	17600	17093	17259	17596	17959	18685	17595	17952	18332	17091	17108	17393	17744	17357	17418	17737	18105	17631	17748	18096	18482	17286	17301	17492	17851	17568	18923	17841	18213	17858	17887	18201	18591
	40	CT	46121	46630	49316	52293	48230	49271	52132	55273	50361	51996	55070	58328	48057	48268	50297	53347	50277	50513	53137	56314	52532	53169	56066	59368	49572	49622	51012	54089	51890	52123	53828	57067	54252	54466	56780	60114
		CS	46121	44993	38769	32144	48230	45977	39503	32900	50298	46741	40181	33592	48057	47457	42122	34424	50277	49679	43013	35324	52532	50983	43838	36166	49572	49622	45260	36582	51890	51176	46324	37639	54252	53672	47324	38633
		PEC	18284	18342	18640	18973	18528	18649	18964	19321	18779	18968	19310	19683	18516	18533	18763	19106	18778	18802	19094	19456	19046	19119	19442	19820	18701	18702	18857	19202	18975	18994	19187	19555	19261	19284	19541	19921
	45	CT	43888	44093	46544	49415	45935	46533	49229	52210	47993	49156	51984	55118	45670	44429	47428	50321	47832	47983	50108	53133	50004	50253	52873	56026	47066	47063	48092	50984	49324	47791	50739	53790	51583	49918	53495	56689
		CS	43888	43394	37543	30973	45935	44545	38300	31733	47993	45441	38991	32450	45670	44429	40871	33218	47832	47387	41783	34138	50004	49341	42630	35003	47066	47063	43917	35365	49324	47791	45027	36438	51583	49841	46061	37462
		PEC	19688	19710	19988	20325	19932	20002	20309	20660	20183	20320	20645	21014	19908	21034	20104	20443	20170	20185	20429	20780	20439	20467	20765	21137	20082	20082	20201	20531	20360	21564	20519	20870	20642	21891	20854	21231

20 TR Inverter - 2 Circuitos (40DX20 + 38EV_10 + 38EX_10)

TBS ambiente externo (°C)		Vae (m³/h)	10258												12309												14361											
		TBSee (°C)	22				24,35				26,7				22				24,35				26,7				22				24,35				26,7			
		TBUee (°C)	12	14	16	18	14	16	18	20	16	18	20	22	12	14	16	18	14	16	18	20	16	18	20	22	12	14	16	18	14	16	18	20	16	18	20	22
	20	CT	---	61239	65225	69548	61292	65169	69399	73930	65188	69303	73751	78516	60036	63245	67313	71651	63740	67255	71545	76101	67420	71463	75980	80772	62944	64850	68858	73270	65939	68854	73160	77801	69299	73061	77662	82492
		CS	---	51007	44818	38641	57737	51825	45613	39405	58671	52575	46327	40131	60017	55298	48147	40922	62384	56296	49077	41844	63920	57165	49904	42681	62944	59277	51287	43098	65939	60424	52326	44140	68427	61438	53286	45097
		PEC	---	14635	14606	14565	14620	14598	14561	14513	14583	14555	14508	14457	14626	14630	14601	14564	14594	14590	14552	14511	14563	14542	14499	14454	14620	14619	14598	14561	14585	14580	14546	14507	14539	14533	14493	14447
	25	CT	---	59373	63265	67457	59491	63214	67339	71791	63260	67255	71630	76276	58799	61293	65234	69496	61552	65194	69401	73854	65426	69342	73742	78408	61256	62773	66717	71025	64213	66736	70909	75450	67005	70853	75314	80057
		CS	---	50041	43886	37727	56681	50875	44710	38561	57685	51649	45444	39283	58772	54293	47218	40026	60658	55312	48157	40961	62765	56238	49007	41814	61256	58180	50330	42177	64213	59419	51383	43237	65768	60456	52366	44225
		PEC	---	16356	16343	16321	16335	16335	16313	16282	16317	16305	16276	16232	16348	16360	16346	16328	16320	16333	16315	16285	16301	16302	16272	16237	16349	16355	16351	16328	16325	16330	16315	16285	16288	16297	16269	16235
	30	CT	---	57336	61166	65222	57537	61112	65141	69443	61143	65063	69322	73868	57078	59188	63021	67154	59827	62982	67073	71436	63344	66998	71330	75869	59421	60619	64401	68615	61654	64456	68513	72916	65328	68479	72785	77417
		CS	---	48980	42894	36754	55475	49888	43740	37610	56589	50664	44490	38379	57031	53215	46210	39062	59827	54261	47163	40016	61491	55191	48043	40887	59421	57008	49296	41192	61390	58329	50383	42269	65328	59415	51380	43282
		PEC	---	18237	18245	18245	18209	18235	18232	18216	18216	18222	18206	18181	18226	18248	18258	18255	18220	18245	18240	18227	18205	18225	18212	18190	18240	18251	18268	18262	18220	18244	18248	18230	18212	18228	18214	18193
	35	CT	52411	55198	58905	62871	55522	58861	62804	66951	58926	62731	66870	71258	55223	56969	60651	64690	57960	60651	64614	68841	60801	64539	68740	73177	57482	58361	61958	66044	60377	61958	65949	70243	63305	65943	70118	74602
		CS	52411	47877	41861	35770	54168	48808	42715	36604	55418	49620	43483	37393	55223	52066	45136	38037	57960	53149	46118	39005	59566	54106	47014	39907	57482	55730	48210	40146	60377	57127	49319	41250	63305	58292	50344	42280
		PEC	20242	20293	20321	20345	20257	20309	20329	20335	20287	20318	20319	20312	20285	20307	20348	20362	20291	20328	20345	20349	20292	20330	20331	20326	20309	20319	20362	20375	20314	20339	20358	20360	20308	20333	20343	20330
	40	CT	50624	52955	56549	60375	53341	56509	60315	64352	56677	60243	64273	68479	53276	54558	58168	62088	56005	58190	62004	66099	58609	61954	66006	70289	55427	55979	59394	63336	58278	59485	63245	67399	61167	63217	67278	71618
		CS	50560	46718	40767	34709	52796	47679	41631	35568	54183	48512	42427	36348	53276	50830	44017	36960	55932	51980	45016	37942	57936	52955	45934	38861	55427	54295	47070	39046	58278	55830	48197	40170	61167	57082	49247	41222
		PEC	22463	22530	22591	22636	22496	22572	22619	22638	22545	22600	22621	22623	22525	22562	22630	22666	22549	22601	22642	22655	22565	22621	22635	22633	22571	22573	22652	22682	22592	22618	22656	22666	22599	22630	22646	22638
	45	CT	48687	50587	54059	57771	50985	54018	57719	61597	54275	57656	61525	65605	51231	52142	55571	59337	53886	55582	59266	63234	56570	59246	63145	67265	53269	53237	56693	60506	56073	56855	60434	64420	58902	60428	64303	68486
		CS	48687	45531	39622	33607	50652	46488	40510	34475	52758	47361	41316	35282	51231	49490	42851	35826	53886	50724	43866	36838	56570	51766	44812	37770	53269	52148	45871	37903	56073	54423	47032	39044	58902	55770	48099	40117
		PEC	24828	24897	24978	25038	24870	24963	25019	25047	24926	25003	25027	25031	24910	24936	25020	25069	24948	24995	25049	25065	24975	25021	25043	25041	24963	24972	25043	25089	24994	25007	25067	25076	25002	25034	25049	25043

LEGENDA:
CT: Capacidade Total (kcal/h)
CS: Capacidade Sensível (kcal/h)
PEC: Potência Elétrica da Unidade Condensadora (W)
VAe: Vazão de Ar do Evaporador (m³/h)
TBSee: Temperatura de Bulbo Seco na Entrada do Evaporador (°C)
TBUee: Temperatura de Bulbo Úmido na Entrada do Evaporador (°C)

OBSERVAÇÕES:
1) O calor do motor do ventilador do evaporador foi suprimido do cálculo.
2) As tabelas foram geradas considerando-se equipamentos operando com 100% de carga (full load).

NOTA:
O efeito do motor da evaporadora pode ser obtido de maneira aproximada conforme abaixo:
Consumo [kcal/h] = P_{eixo} [kW] x 955,4
Consumo [kcal/h] = P_{eixo} [CV] x 702,7

Dados de Performance (cont.)

			20 TR Fixa - 2 Circuitos (40DX20 + 38EX_10 + 38EX_10)																																			
	Vae (m³/h)		10258												12309												14361											
	TBSee (°C)		22				24,35				26,7				22				24,35				26,7				22				24,35				26,7			
	TBUee (°C)		12	14	16	18	14	16	18	20	16	18	20	22	12	14	16	18	14	16	18	20	16	18	20	22	12	14	16	18	14	16	18	20	16	18	20	22
TBS ambiente externo (°C)	20	CT	---	61706	65726	70075	61748	65669	69933	74501	65678	69832	74321	79136	---	63743	67843	72211	64252	67782	72106	76704	67932	72022	76583	81417	63393	65695	69402	73856	66406	69394	73744	78425	69551	73661	78287	83166
		CS	---	51312	45102	38913	58074	52132	45886	39670	59004	52882	46614	40400	---	55626	48447	41194	62802	56627	49377	42120	64290	57494	50208	42961	63389	60157	51597	43382	66406	60770	52641	44427	68045	61789	53605	45391
		PEC	---	15331	15305	15269	15315	15298	15264	15221	15283	15257	15216	15169	---	15327	15304	15271	15286	15292	15259	15222	15265	15248	15210	15170	15319	15282	15303	15270	15286	15284	15255	15220	15241	15240	15206	15166
	25	CT	---	59836	63747	68002	59932	63695	67857	72345	63734	67771	72181	76873	59198	61764	65743	70047	62015	65697	69948	74439	65960	69863	74325	79038	61685	63257	67248	71590	64671	67268	71473	76060	67682	71405	75922	80709
		CS	---	50347	44159	37999	57012	51173	44988	38816	58009	51950	45724	39545	59198	54608	47507	40279	62015	55631	48451	41231	63172	56542	49303	42089	61685	58525	50633	42452	64671	59759	51689	43518	67682	60800	52678	44510
		PEC	---	17143	17137	17119	17123	17128	17113	17087	17109	17105	17081	17044	17134	17149	17143	17132	17120	17130	17119	17095	17100	17106	17081	17053	17138	17149	17152	17134	17120	17130	17121	17098	17095	17104	17080	17054
	30	CT	---	57772	61634	65721	57999	61580	65640	70011	61611	65561	69860	74446	57499	59651	63511	67681	60242	63467	67599	71999	63805	67524	71896	76478	59845	61085	64912	69159	62816	64961	69057	73502	65784	69025	73380	78054
		CS	---	49268	43160	36998	55852	50179	44008	37879	56928	50956	44764	38632	57387	53523	46489	39318	60242	54571	47447	40277	61864	55509	48332	41153	59845	57342	49590	41458	62780	58659	50680	42540	65784	59747	51686	43562
		PEC	---	19127	19143	19151	19100	19133	19137	19128	19112	19127	19120	19103	19114	19142	19161	19166	19114	19148	19150	19147	19108	19136	19131	19117	19134	19149	19175	19177	19127	19150	19162	19154	19118	19142	19135	19124
	35	CT	52769	55620	59354	63349	55919	59309	63285	67466	59362	63212	67384	71846	55606	57406	61124	65194	58365	61120	65117	69385	61666	65053	69282	73760	57889	58811	62445	66570	60807	62433	66474	70804	63751	66468	70677	75210
		CS	52769	48157	42116	36004	54496	49090	42975	36843	55731	49904	43746	37658	55606	52364	45407	38283	58365	53450	46392	39257	60362	54416	47293	40163	57889	56058	48493	40403	60807	57455	49607	41511	63751	58614	50636	42549
		PEC	21226	21286	21328	21362	21254	21317	21347	21363	21295	21335	21346	21347	21277	21310	21362	21385	21295	21341	21367	21383	21297	21351	21365	21369	21312	21325	21380	21403	21326	21356	21385	21398	21326	21358	21380	21378
	40	CT	50950	53356	56977	60831	53702	56932	60770	64845	57087	60701	64766	69006	53648	54969	58617	62567	56358	58636	62495	66619	59181	62429	66525	70848	55820	56392	59859	63830	58683	59939	63744	67938	61593	63777	67815	72196
		CS	50949	46986	41012	34932	53157	47947	41878	35798	54485	48786	42679	36580	53648	51124	44276	37195	56358	52267	45285	38184	58954	53254	46203	39107	55820	54627	47343	39291	58683	56146	48475	40423	61593	57420	49529	41479
		PEC	23565	23642	23720	23772	23612	23693	23754	23790	23667	23740	23772	23784	23641	23685	23765	23808	23670	23729	23787	23813	23699	23770	23792	23801	23696	23697	23790	23827	23721	23753	23807	23827	23741	23777	23807	23809
	45	CT	49018	50965	54470	58208	51514	54426	58155	62064	54649	58092	61991	66113	51586	52534	55997	59796	54259	56061	59724	63723	56957	59697	63636	67795	53644	53642	57131	60982	56468	57328	60907	64928	59309	60889	64814	69030
		CS	49018	45789	39858	33822	51514	46748	40749	34693	53068	47627	41558	35506	51586	49775	43100	36053	54259	51038	44120	37068	56957	52048	45069	38006	53644	52472	46131	38140	56468	54751	47299	39285	59309	56080	48371	40362
		PEC	26055	26134	26229	26304	26121	26214	26284	26322	26180	26268	26301	26321	26149	26180	26278	26341	26198	26251	26321	26345	26235	26288	26322	26338	26210	26221	26308	26367	26254	26271	26343	26361	26268	26307	26337	26339

			25 TR Inverter (40DX25 + 38EV_15 + 38EX_10)																																			
	Vae (m³/h)		12191												14629												17067											
	TBSee (°C)		22				24,35				26,7				22				24,35				26,7				22				24,35				26,7			
	TBUee (°C)		12	14	16	18	14	16	18	20	16	18	20	22	12	14	16	18	14	16	18	20	16	18	20	22	12	14	16	18	14	16	18	20	16	18	20	22
TBS ambiente externo (°C)	20	CT	---	70915	75449	80272	71022	75365	80129	85186	75397	80009	85013	90352	---	73321	77755	82638	73704	77665	82502	87635	77874	82382	87468	92815	73051	74918	79464	84447	76458	79444	84288	89480	80215	84165	89284	94700
		CS	---	59251	51932	44592	67093	60190	52812	45447	68200	61004	53598	46261	---	64538	55829	47271	72396	65379	56853	48294	74081	66356	57775	49218	72600	68813	59480	49792	75986	70191	60652	50956	78843	71339	61716	52033
		PEC	---	17814	17832	17840	17786	17820	17828	17832	17796	17817	17819	17815	---	17806	17856	17868	17798	17841	17850	17858	17799	17833	17839	17842	17822	17846	17875	17888	17817	17847	17870	17876	17807	17846	17857	17858
	25	CT	---	68704	73120	77847	68849	73040	77704	82646	73013	77591	82486	87644	68273	70860	75300	80087	71358	75227	79961	84956	75175	79846	84797	90031	71037	72534	76934	81771	73998	76910	81617	86706	77805	81531	86518	91802
		CS	---	58114	50837	43539	65727	59074	51759	44442	66957	59923	52559	45238	67822	63071	54728	46208	69806	64219	55774	47254	71972	65239	56717	48208	70598	67527	58358	48706	73203	68980	59544	49901	77324	70188	60645	51005
		PEC	---	19905	19944	19972	19873	19930	19956	19976	19902	19943	19961	19976	19888	19933	19981	20007	19881	19954	19986	20009	19916	19968	19987	20008	19926	19952	20007	20030	19908	19971	20010	20033	19932	19982	20011	20026
	30	CT	---	66298	70628	75209	66258	70557	75103	79939	70626	74998	79779	84799	65639	68384	72676	77355	69366	72640	77237	82097	73036	77115	81952	87025	68862	69932	74219	78940	72206	74218	78800	83722	75569	78743	83544	88700
		CS	---	56874	49693	42423	63660	57899	50624	43365	65697	58769	51455	44180	65220	61807	53545	45092	68938	62996	54623	46147	71170	64040	55593	47121	68437	66095	57157	47560	71760	67651	58379	48771	75103	68957	59498	49908
		PEC	---	22187	22252	22308	22160	22234	22288	22333	22207	22272	22307	22341	22153	22225	22300	22354	22202	22272	22330	22367	22238	22310	22344	22376	22226	22248	22334	22385	22250	22299	22361	22396	22269	22321	22370	22401
	35	CT	60897	63793	67992	72446	64158	67933	72354	77014	68049	72255	76892	81787	64033	65712	69912	74447	67195	69908	74331	79077	70564	74237	78936	83861	66573	67362	71343	75938	69867	71410	75806	80584	73171	75720	80409	85415
		CS	60446	55588	48485	41265	62676	56652	49434	42196	64328	57551	50286	43063	63638	60406	52305	43895	66693	61703	53402	44983	69345	62776	54408	45982	66162	64485	55886	46349	69436	66233	57146	47587	72720	67600	58292	48751
		PEC	24558	24661	24763	24846	24638	24742	24823	24890	24705	24804	24866	24918	24658	24716	24825	24899	24710	24791	24874	24940	24751	24847	24912	24957	24731	24746	24863	24940	24780	24820	24913	24971	24809	24876	24945	24982
	40	CT	58731	61156	65207	69531	61796	65135	69437	73954	65380	69335	73837	78533	61734	62966	66999	71392	64937	66948	71282	75863	67267	71215	75716	80490	64142	64268	68335	72764	67376	68435	72635	77269	70640	72614	77101	81908
		CS	58369	54260	47207	40038	60864	55315	48180	40989	62682	56261	49057	41854	61353	58966	51004	42642	62934	60280	52128	43749	65890	61445	53150	44774	63746	62026	54559	45073	66960	64652	55839	46341	70204	66152	57023	47519
		PEC	27230	27338	27464	27567	27314	27437	27540	27616	27393	27518	27589	27642	27349	27398	27535	27622	27433	27495	27595	27662	27472	27563	27633	27678	27435	27456	27573	27662	27490	27522	27629	27694	27532	27588	27663	27701
	45	CT	56470	58318	62288	66465	59304	62253	66385	70727	62290	66278	70614	75138	59320	60129	63945	68183	62344	63980	68076	72477	65384	68039	72342	76927	61592	61605	65186	69433	64778	65460	69330	73767	67956	69358	73604	78229
		CS	56122	52817	45879	38754	58938	53947	46877	39724	60251	54910	47771	40610	58954	57297	49644	41332	61959	58798	50793	42458	64980	60051	51840	43504	61212	59786	53167	43740	64378	62858	54480	45030	67537	64618	55682	46234
		PEC	30023	30129	30279	30401	30126	30252	30372	30458	30217	30351	30427	30485	30164	30192	30350	30463	30245	30309	30433	30500	30306	30390	30469	30518	30257	30278	30397	30503	30331	30345	30466	30533	30373	30418	30496	30536

LEGENDA:
CT: Capacidade Total (kcal/h)
CS: Capacidade Sensível (kcal/h)
PEC: Potência Elétrica da Unidade Condensadora (W)
VAe: Vazão de Ar do Evaporador (m³/h)
TBSee: Temperatura de Bulbo Seco na Entrada do Evaporador (°C)
TBUee: Temperatura de Bulbo Úmido na Entrada do Evaporador (°C)

OBSERVAÇÕES:
1) O calor do motor do ventilador do evaporador foi suprimido do cálculo.
2) As tabelas foram geradas considerando-se equipamentos operando com 100% de carga (full load).

NOTA:
O efeito do motor da evaporadora pode ser obtido de maneira aproximada conforme abaixo:
Consumo [kcal/h] = P_{eixo} [kW] x 955,4
Consumo [kcal/h] = P_{eixo} [CV] x 702,7

25 TR Fixa (40DX25 + 38EX_25)

TBS ambiente externo (°C)		Vae (m³/h)	12191												14629												17067											
		TBSee (°C)	22				24,35				26,7				22				24,35				26,7				22				24,35				26,7			
		TBUee (°C)	12	14	16	18	14	16	18	20	16	18	20	22	12	14	16	18	14	16	18	20	16	18	20	22	12	14	16	18	14	16	18	20	16	18	20	22
	20	CT	---	72845	77356	82230	72856	77275	82057	87160	77263	81926	86940	92296	---	75148	79747	84644	75640	79658	84503	89630	79782	84385	89467	94846	74700	76967	81512	86484	78079	81473	86330	91551	81568	86189	91359	96798
		CS	---	60073	52711	45385	67969	60909	53515	46160	68920	61671	54255	46907	---	65058	56565	48003	73430	66101	57541	48975	75023	67002	58397	49851	74239	69678	60205	50514	77597	70897	61306	51626	79308	71962	62318	52649
		PEC	---	18497	18750	19017	18484	18743	19010	19292	18734	19004	19284	19582	---	18643	18905	19179	18634	18896	19170	19459	18885	19163	19450	19756	18608	18754	19022	19300	18796	19012	19291	19586	19036	19288	19577	19887
	25	CT	---	70515	74881	79609	70588	74806	79432	84414	74827	79320	84215	89412	69212	72695	77111	81885	72848	77042	81753	86745	77248	81649	86592	91799	72569	74358	78788	83613	75879	78773	83457	88523	79238	83356	88340	93636
		CS	---	58873	51539	44238	66650	59717	52384	45080	67682	60500	53128	45820	68439	63800	55391	46864	71257	64859	56367	47849	73585	65809	57252	48740	72121	68322	58993	49344	75411	69621	60109	50471	78749	70721	61143	51524
		PEC	---	20483	20741	21017	20466	20734	21008	21300	20722	21001	21292	21594	20434	20629	20895	21180	20646	20885	21169	21465	20880	21162	21456	21767	20615	20724	21014	21300	20807	21001	21291	21590	21006	21281	21578	21896
	30	CT	---	67933	72210	76738	68148	72131	76627	81423	72113	76522	81238	86281	67583	70161	74298	78901	70650	74230	78782	83609	74554	78658	83460	88509	70223	71607	75841	80526	73496	75865	80381	85260	76796	80294	85085	90200
		CS	---	57537	50285	42986	65201	58465	51153	43886	66295	59250	51907	44654	67092	62741	54115	45638	70214	63533	55107	46630	71944	64486	56010	47545	69789	66838	57687	48089	73042	68241	58834	49230	76322	69378	59882	50304
		PEC	---	22601	22877	23166	22589	22868	23154	23445	22870	23146	23436	23747	22571	22743	23032	23324	22765	23022	23312	23611	23004	23297	23599	23916	22760	22860	23149	23443	22965	23135	23433	23733	23172	23416	23722	24041
	35	CT	---	65204	69306	73689	65502	69240	73595	78185	69279	73494	78068	82890	65193	67159	71241	75708	68119	71214	75600	80253	71298	75484	80110	84996	67718	68691	72692	77193	70917	72665	77059	81791	74160	77018	81615	86555
		CS	---	56136	48962	41715	63483	57085	49833	42578	64802	57905	50614	43380	64790	60972	52739	44318	67356	62103	53765	45330	69525	63092	54689	46275	67300	65201	56296	46740	70479	66700	57464	47916	73702	67939	58545	49015
		PEC	---	24849	25136	25438	24835	25125	25422	25730	25111	25413	25717	26034	24844	24996	25293	25595	25071	25278	25580	25888	25304	25574	25875	26191	25038	25109	25409	25711	25255	25392	25697	26006	25474	25683	25995	26310
	40	CT	59686	62273	66234	70443	62639	66165	70348	74779	66327	70251	74664	79287	62634	64035	68010	72307	65644	68006	72191	76692	68245	72111	76552	81234	65014	65598	69338	73677	68161	69415	73551	78084	71362	73481	77915	82662
		CS	59233	54633	47545	40343	61706	55620	48429	41229	63183	56471	49241	42038	62247	59371	51292	42919	65152	60585	52336	43959	66960	61605	53295	44922	64613	63320	54814	45322	67740	65004	56018	46519	70824	66340	57125	47645
		PEC	26984	27200	27497	27795	27211	27480	27781	28088	27469	27771	28075	28385	27226	27344	27648	27946	27438	27627	27933	28239	27694	27919	28225	28534	27421	27454	27753	28057	27641	27738	28044	28347	27865	28037	28335	28643
	45	CT	57137	59181	62962	67016	59853	62904	66929	71156	63200	66833	71049	75485	59920	60872	64598	68701	62839	64576	68593	72892	65785	68550	72759	77251	62150	62040	65802	69942	65223	65989	69825	74172	68321	69822	74016	78524
		CS	56784	53091	46050	38904	59484	54069	46966	39803	61270	54961	47793	40640	59550	57620	49772	41443	62451	58915	50836	42506	65379	60044	51819	43500	61766	60573	53252	43824	64820	63075	54483	45051	67900	64616	55630	46195
		PEC	29404	29582	29882	30190	29617	29871	30175	30476	29864	30164	30461	30768	29647	29723	30028	30332	29868	30021	30319	30613	30090	30300	30600	30910	29837	29870	30132	30435	30069	30133	30421	30719	30292	30405	30705	31007

30 TR Inverter (40DX30 + 38EV_15 + 38EX_15)

TBS ambiente externo (°C)		Vae (m³/h)	12191												14629												17067											
		TBSee (°C)	22				24,35				26,7				22				24,35				26,7				22				24,35				26,7			
		TBUee (°C)	12	14	16	18	14	16	18	20	16	18	20	22	12	14	16	18	14	16	18	20	16	18	20	22	12	14	16	18	14	16	18	20	16	18	20	22
	20	CT	---	86517	91843	97545	---	91710	97299	103259	91654	97133	102985	109203	---	89162	94547	100247	89835	94406	100081	106026	94631	99898	105830	112026	89064	91200	96544	102322	93096	96462	102130	108145	96136	101948	107921	114172
		CS	---	70686	61858	53029	---	71685	62820	53977	81209	72558	63646	54818	---	76628	66470	56179	86190	77866	67595	57304	88171	78909	68591	58315	86559	82036	70809	59160	90365	83573	72097	60449	91246	84841	73270	61642
		PEC	---	21606	21915	22238	---	21903	22225	22564	21883	22214	22551	22911	---	21778	22100	22432	21753	22081	22418	22762	22040	22404	22749	23110	21752	21903	22240	22577	21978	22225	22564	22912	22307	22543	22898	23262
	25	CT	---	83686	88837	94365	83869	88718	94146	99924	88683	93986	99677	105687	83600	86184	91377	96901	86465	91241	96752	102523	91164	96579	102340	108348	86476	88119	93253	98848	90386	93143	98668	104516	93747	98514	104294	110370
		CS	---	69266	60499	51731	78339	70285	61471	52693	79695	71186	62323	53537	78426	75148	65089	54843	83697	76401	66219	55974	85574	77492	67242	57010	84044	80423	69385	57784	87844	82029	70696	59101	90945	83375	71903	60325
		PEC	---	23934	24250	24579	23887	24238	24565	24911	24195	24553	24898	25265	23966	24114	24438	24772	24115	24410	24756	25109	24408	24740	25094	25463	24108	24233	24578	24916	24334	24543	24900	25257	24578	24886	25243	25612
	30	CT	---	80590	85614	90933	80808	85498	90764	96342	85572	90610	96110	101905	80557	82948	87972	93344	84226	87878	93198	98760	88371	93008	98577	104398	83643	84810	89730	95167	87508	89700	94977	100623	91411	94850	100384	106290
		CS	---	67719	59034	50294	76614	68809	60034	51301	78116	69724	60905	52162	78292	73548	63592	53408	81857	74850	64756	54552	84580	75972	65795	55617	81291	78598	67864	56328	85047	80370	69208	57666	88840	81808	70432	58908
		PEC	---	26412	26754	27101	26351	26737	27085	27431	26700	27069	27418	27788	26395	26595	26941	27294	26629	26925	27277	27627	26887	27249	27610	27981	26625	26710	27082	27434	26873	27047	27419	27770	27118	27395	27755	28140
	35	CT	74071	77333	82159	87284	77781	82058	87139	92494	82133	87010	92313	97873	77713	79534	84339	89526	80862	84290	89382	94786	84090	89227	94592	100237	80636	81397	85963	91220	84425	85983	91026	96533	88417	90905	96245	102027
		CS	71903	66091	57498	48803	74579	67208	58503	49803	76250	68177	59408	50693	75528	71782	62001	51873	78216	73189	63193	53058	79989	74352	64272	54152	78368	76448	66243	54769	82050	78561	67619	56162	82544	80073	68877	57467
		PEC	28766	29048	29408	29765	29018	29389	29749	30114	29341	29731	30099	30470	29065	29221	29596	29958	29335	29576	29939	30305	29664	29922	30288	30669	29302	29341	29734	30118	29565	29707	30078	30461	29961	30047	30425	30807
	40	CT	69698	73837	78475	83392	73738	78383	83273	88428	78282	83151	88249	93631	74647	75897	80481	85503	78179	80422	85325	90601	81075	85218	90337	95843	77398	77874	81974	87108	81106	82122	86847	92194	84844	86753	91861	97430
		CS	68610	64371	55849	47195	70373	65513	56885	48239	73479	66520	57814	49183	72548	69909	60318	50266	75980	71376	61540	51505	78166	72636	62654	52636	75221	73983	64533	53183	78825	76476	65946	54590	82458	78214	67239	55901
		PEC	31565	31797	32150	32505	31883	32128	32486	32836	32131	32469	32824	33197	31846	31965	32326	32701	32101	32296	32661	33031	32352	32644	32998	33376	32077	32086	32455	32831	32341	32415	32789	33170	32597	32768	33123	33507
	45	CT	68172	70121	74582	79331	70960	74515	79188	84158	74621	79062	83939	89144	71399	72157	76426	81292	74850	76405	81051	86117	77246	80982	85820	91109	73968	73646	77795	82675	77601	77720	82413	87547	81227	82457	87215	92525
		CS	66255	62523	54121	45519	68870	63724	55187	46606	70607	64757	56142	47577	69391	67748	58561	48608	72745	69445	59805	49843	75029	70817	60942	50993	71887	70792	62738	51454	75418	73257	64175	52894	78943	76150	65514	54228
		PEC	34348	34536	34907	35275	34616	34892	35252	35622	34941	35232	35588	35965	34647	34700	35076	35463	34909	35057	35418	35794	35163	35400	35745	36130	34873	34878	35203	35586	35146	35215	35536	35920	35409	35515	35865	36251

LEGENDA:
CT: Capacidade Total (kcal/h)
CS: Capacidade Sensível (kcal/h)
PEC: Potência Elétrica da Unidade Condensadora (W)
VAe: Vazão de Ar do Evaporador (m³/h)
TBSee: Temperatura de Bulbo Seco na Entrada do Evaporador (°C)
TBUee: Temperatura de Bulbo Úmido na Entrada do Evaporador (°C)

OBSERVAÇÕES:
1) O calor do motor do ventilador do evaporador foi suprimido do cálculo.
2) As tabelas foram geradas considerando-se equipamentos operando com 100% de carga (full load).

NOTA:
O efeito do motor da evaporadora pode ser obtido de maneira aproximada conforme abaixo:
Consumo [kcal/h] = P_{eixo} [kW] x 955,4
Consumo [kcal/h] = P_{eixo} [CV] x 702,7

Dados de Performance (cont.)

30 TR Fixa (40DX30 + 38EX_30)

TBS ambiente externo (°C)		Vae (m³/h)	12191												14629												17067											
		TBSee (°C)	22				24,35				26,7				22				24,35				26,7				22				24,35				26,7			
		TBUee (°C)	12	14	16	18	14	16	18	20	16	18	20	22	12	14	16	18	14	16	18	20	16	18	20	22	12	14	16	18	14	16	18	20	16	18	20	22
	20	CT	---	89093	94436	100207	89060	94306	99939	105971	94250	99770	105676	111942	---	91802	97246	102998	92375	97095	102824	108814	97201	102639	108620	114896	91375	93919	99326	105124	95361	99205	104944	111015	99288	104753	110796	117116
		CS	---	71980	63055	54143	81457	72883	63958	55032	82501	73711	64731	55829	---	77947	67650	57291	87865	79093	68737	58375	89759	80079	69677	59349	88805	83461	72016	60285	92679	84841	73238	61526	94739	86040	74359	62674
		PEC	---	22615	23164	23756	22607	23157	23742	24371	23153	23736	24359	25023	---	22918	23482	24081	22951	23475	24075	24707	23482	24071	24705	25373	22871	23154	23722	24327	23293	23721	24326	24965	23824	24324	24966	25640
	25	CT	---	86111	91262	96807	86176	91142	96572	102395	91131	96411	102134	108179	85149	88659	93864	99416	89075	93738	99261	105064	93955	99079	104888	110910	88642	90562	95798	101420	92516	95725	101248	107101	95918	101062	106885	113012
		CS	---	70480	61591	52745	79815	71396	62511	53666	80953	72241	63309	54452	81493	76381	66187	55870	85527	77552	67256	56947	87926	78557	68228	57928	86149	81781	70485	58813	89915	83230	71741	60070	91881	84471	72880	61249
		PEC	---	24871	25411	25999	24860	25404	25986	26615	25401	25980	26603	27268	24826	25168	25718	26316	25247	25712	26311	26941	25723	26305	26939	27605	25162	25389	25952	26558	25579	25951	26555	27191	26120	26554	27191	27866
	30	CT	---	82828	87826	93173	82999	87698	92953	98510	87631	92799	98271	104069	82499	85218	90240	95571	86116	90112	95429	100985	90531	95240	100803	106637	85609	87064	92013	97445	89478	91992	97250	102894	93287	97083	102664	108550
		CS	---	68837	60018	51220	77929	69831	60965	52153	79209	70669	61766	52953	80179	74672	64590	54315	83694	75887	65673	55403	85819	76925	66651	56415	83201	79907	68849	57236	86849	81502	70125	58509	90663	82770	71290	59705
		PEC	---	27229	27779	28368	27227	27770	28355	28967	27759	28347	28956	29614	27191	27516	28076	28670	27595	28071	28665	29282	28093	28651	29278	29941	27560	27736	28301	28902	27996	28301	28899	29523	28431	28888	29521	30188
	35	CT	75738	79308	84074	89199	79659	83968	89011	94372	83999	88866	94153	99687	79425	81543	86288	91428	82953	86210	91290	96640	87030	91110	96449	102081	82356	83278	87933	93130	86075	87881	92935	98419	89853	92847	98139	103892
		CS	73608	67079	58359	49610	75787	68098	59294	50547	77332	68971	60134	51359	77191	72827	62852	52644	80620	74073	63974	53764	82977	75172	64982	54818	80040	77809	67089	55532	83654	79538	68386	56854	87326	80949	69589	58114
		PEC	29238	29671	30218	30803	29682	30210	30791	31409	30206	30784	31399	32038	29686	29948	30504	31098	30095	30500	31091	31706	30553	31086	31702	32348	30048	30161	30720	31319	30485	30717	31311	31953	30937	31312	31928	32593
	40	CT	72652	75489	80064	84898	75862	79966	84780	89907	80114	84667	89701	95016	76075	77501	82068	87027	79526	82326	86844	92059	82536	86717	91803	97251	78817	79333	83568	88633	82457	83647	88379	93654	86123	88232	93322	98863
		CS	70522	65167	56558	47818	73728	66249	57515	48826	75178	67176	58384	49671	73936	70787	61010	50885	77275	72781	62160	52056	79761	73281	63212	53132	76600	75336	65218	53782	80138	77368	66559	55130	83697	78925	67784	56396
		PEC	31778	32129	32659	33217	32148	32652	33211	33804	32655	33206	33799	34420	32200	32382	32919	33495	32609	32906	33484	34098	33050	33483	34081	34729	32543	32599	33115	33713	32975	33124	33690	34317	33419	33690	34289	34948
	45	CT	69306	71749	75775	80433	72954	75688	80282	85165	76119	80161	84958	90100	72490	73381	77611	82375	75858	77541	82131	87124	78730	82065	86833	92053	75034	75368	78964	83757	78576	79181	83489	88556	82143	83508	88230	93454
		CS	67357	63843	54651	45980	69299	64268	55641	46992	72669	65233	56538	47922	70451	68541	59074	49042	73725	70022	60242	50220	76313	71278	61327	51325	72924	71967	63249	51877	76366	74880	64606	53265	79833	76646	65893	54548
		PEC	34240	34491	35030	35604	34654	35026	35578	36169	35058	35573	36150	36784	34646	34756	35275	35859	35055	35274	35832	36439	35499	35834	36409	37058	34973	34998	35461	36047	35410	35484	36020	36639	35858	36033	36609	37260

40 TR Fixa - 2 Circuitos (40DX40 + 38EX_20 + 38EX_20)

TBS ambiente externo (°C)		Vae (m³/h)	17550												21060												24570											
		TBSee (°C)	22				24,35				26,7				22				24,35				26,7				22				24,35				26,7			
		TBUee (°C)	12	14	16	18	14	16	18	20	16	18	20	22	12	14	16	18	14	16	18	20	16	18	20	22	12	14	16	18	14	16	18	20	16	18	20	22
	20	CT	---	108530	114987	121926	108613	114796	121602	128886	114757	121380	128530	136072	107709	111673	118218	125173	112295	118032	124940	132196	118220	124681	131925	139484	111795	114390	120622	127649	117563	120485	127388	134715	121604	127106	134406	142041
		CS	---	91798	80129	68523	103970	93011	81307	69706	105501	94045	82324	70707	107575	99513	86146	72616	112295	101037	87519	73996	114508	102326	88760	75267	111795	107316	91783	76461	114486	108475	93389	78084	121604	110062	94858	79597
		PEC	---	25914	26560	27260	25915	26552	27246	27991	26553	27241	27978	28761	25835	26257	26917	27624	26310	26913	27621	28367	26928	27617	28367	29155	26272	26520	27189	27903	26853	27192	27903	28658	27308	27903	28661	29458
	25	CT	---	104753	111012	117677	104946	110841	117386	124378	110706	117168	124049	131328	104405	107733	114015	120698	108938	113813	120473	127463	114364	120227	127197	134464	108313	110031	116226	123013	113098	116107	122753	129796	118765	122524	129490	136842
		CS	---	89855	78311	66747	101693	91123	79458	67907	103382	92167	80490	68930	104405	97500	84243	70756	108938	99051	85627	72157	111873	100381	86888	73440	108313	104335	89834	74574	113098	106384	91472	76213	115719	108042	92961	77751
		PEC	---	28528	29181	29877	28535	29174	29864	30607	29164	29859	30596	31384	28496	28866	29527	30232	28981	29523	30228	30976	29566	30224	30976	31764	28932	29124	29789	30505	29450	29789	30503	31258	30058	30506	31260	32057
	30	CT	96211	100656	106652	113089	101079	106509	112816	119523	106488	112606	119210	126151	100837	103437	109439	115863	105262	109286	115660	122350	109851	115389	122091	129080	104513	105612	111474	117982	109179	111369	117721	124535	113891	117559	124210	131252
		CS	96211	87757	76286	64793	99094	89075	77469	65973	101125	90145	78520	67000	100837	95348	82184	68757	105262	96891	83599	70177	109349	98276	84877	71494	104513	101819	87734	72537	109179	104034	89393	74219	113891	105843	90930	75773
		PEC	30777	31281	31934	32634	31304	31928	32623	33362	31927	32616	33351	34129	31305	31609	32271	32976	31800	32268	32974	33717	32319	32969	33715	34498	31736	31862	32523	33238	32264	32525	33237	33990	32807	33242	33989	34777
	35	CT	92644	96211	101974	108099	96640	101823	107846	114262	101944	107633	113967	120591	96942	98751	104501	110658	101240	104709	110440	116851	105607	110217	116595	123272	100393	101022	106376	112589	104934	106408	112322	118826	109485	112076	118483	125340
		CS	92535	85528	74129	62682	96640	86838	75323	63886	98527	87950	76403	64937	96942	92874	79971	66611	101204	95426	81412	68057	105607	95991	82728	69403	100393	98818	85488	70360	104934	101431	87170	72075	109349	103372	88729	73660
		PEC	33701	34129	34784	35478	34158	34777	35468	36205	34783	35460	36196	36963	34217	34441	35105	35810	34723	35092	35806	36544	35238	35803	36542	37307	34641	34709	35347	36059	35178	35359	36058	36802	35731	36054	36799	37595
	40	CT	88700	91476	96948	102732	92625	96782	102570	108618	97220	102374	108395	114710	92747	93901	99252	105115	96931	99092	104891	111079	101164	104735	110769	117248	95968	96361	100936	106946	100350	101111	106611	112912	104802	106544	112480	119071
		CS	88700	83118	71830	60396	92625	84442	73064	61631	95500	85639	74173	62768	92747	90164	77629	64339	96931	92008	79101	65852	101164	93566	80463	67261	95968	94708	83099	68108	100350	98421	84829	69866	104802	100668	86433	71522
		PEC	36672	37012	37649	38319	37131	37641	38315	39019	37676	38310	39016	39757	37171	37311	37950	38624	37669	37941	38622	39344	38186	38625	39335	40099	37574	37601	38173	38871	38105	38194	38854	39595	38651	38869	39574	40356
	45	CT	84501	86417	91599	97135	88321	91492	96938	102775	92286	96731	102456	108546	88249	88782	93661	99357	92308	93673	99028	104962	96418	98832	104554	110782	91208	91619	95189	100921	95475	95800	100559	106557	99776	100597	106097	112368
		CS	84501	80496	69405	58059	88321	81928	70673	59386	91852	83150	71818	60530	88249	86993	75149	62012	92308	89203	76664	63538	96418	90926	78053	64968	91208	89918	80565	65709	95475	94404	82356	67495	99776	97590	84002	69182
		PEC	39573	39818	40440	41102	40041	40438	41096	41813	40529	41094	41786	42529	40055	40114	40717	41410	40555	40728	41384	42105	41074	41385	42077	42842	40436	40469	40926	41628	40970	40998	41601	42325	41522	41625	42295	43070

LEGENDA:
CT: Capacidade Total (kcal/h)
CS: Capacidade Sensível (kcal/h)
PEC: Potência Elétrica da Unidade Condensadora (W)
VAe: Vazão de Ar do Evaporador (m³/h)
TBSee: Temperatura de Bulbo Seco na Entrada do Evaporador (°C)
TBUee: Temperatura de Bulbo Úmido na Entrada do Evaporador (°C)

OBSERVAÇÕES:
1) O calor do motor do ventilador do evaporador foi suprimido do cálculo.
2) As tabelas foram geradas considerando-se equipamentos operando com 100% de carga (full load).

NOTA:
O efeito do motor da evaporadora pode ser obtido de maneira aproximada conforme abaixo:
Consumo [kcal/h] = P_{eixo} [kW] x 955,4
Consumo [kcal/h] = P_{eixo} [CV] x 702,7

40 TR Inverter - 3 Circuitos (40DX40 + 38EV_15 + 38EX_10 + 38EX_15)

TBS ambiente externo (°C)		Vae (m³/h)	17550												21060												24570											
		TBSee (°C)	22				24,35				26,7				22				24,35				26,7				22				24,35				26,7			
		TBUee (°C)	12	14	16	18	14	16	18	20	16	18	20	22	12	14	16	18	14	16	18	20	16	18	20	22	12	14	16	18	14	16	18	20	16	18	20	22
	20	CT	---	---	124613	132698	---	124454	132276	140757	124334	132074	140290	149190	---	---	128690	136785	121057	128513	136481	144989	128544	136239	144628	153509	---	124120	131726	139864	125559	131507	139620	148127	132024	139381	147840	156712
		CS	---	---	84467	73027	---	97227	85730	74314	109800	98431	86894	75468	---	---	90567	77296	116205	105437	92091	78820	119648	106859	93469	80202	---	111222	96295	81235	124521	113092	98064	82984	128175	114792	99643	84586
		PEC	---	---	29482	29778	---	29471	29764	30074	29439	29753	30061	30383	---	---	29672	29975	29345	29659	29960	30280	29614	29948	30264	30594	---	29513	29815	30126	29484	29789	30109	30432	29726	30093	30415	30751
	25	CT	---	---	120661	128512	---	120507	128125	136369	120402	127932	135930	144547	---	117114	124499	132349	117179	124324	132082	140317	124467	131861	140008	148618	116294	119974	127356	135239	121746	127195	135022	143289	127340	134795	143029	151624
		CS	---	---	82556	71224	---	95301	83896	72517	107805	96560	85087	73708	---	101814	88641	75411	113893	103477	90210	76991	117395	104933	91606	78402	116247	109107	94350	79325	121745	111079	96133	81122	123015	112798	97756	82757
		PEC	---	---	32736	33050	---	32723	33031	33357	32703	33017	33341	33678	---	32608	32929	33248	32593	32913	33229	33564	32845	33217	33546	33893	32550	32759	33076	33398	32766	33050	33380	33718	33086	33362	33700	34048
	30	CT	---	---	116404	123986	---	116252	123660	131622	116223	123472	131247	139541	---	112850	119992	127598	113733	119839	127375	135318	120142	127164	135038	143344	112716	115493	122670	130301	119389	122539	130119	138093	123685	129876	137846	146157
		CS	---	---	80529	69286	---	93274	81909	70628	105694	94546	83141	71838	---	99642	86591	73440	112197	101382	88191	75027	114999	102878	89614	76467	112716	106772	92277	77316	115081	108898	94085	79126	122523	110664	95732	80797
		PEC	---	---	36233	36576	---	36218	36560	36908	36201	36545	36888	37238	---	36087	36436	36787	36028	36417	36766	37114	36372	36750	37087	37449	36058	36227	36590	36937	36361	36571	36918	37267	36533	36893	37242	37601
	35	CT	---	105036	111857	119189	---	111715	118882	126539	111654	118703	126232	134227	---	108304	115197	122514	108830	115046	122339	129997	115011	122140	129775	137750	108760	110897	117668	125056	114202	117603	124891	132575	119204	124697	132356	140401
		CS	---	89601	78414	67217	---	91097	79819	68598	103328	92409	81073	69842	---	97331	84426	71330	108426	99134	86045	72944	111199	100683	87517	74421	108760	104290	90054	75174	111062	106549	91912	77016	119203	108405	93601	78742
		PEC	---	39603	39974	40347	---	39959	40327	40699	39916	40311	40676	41055	---	39812	40185	40558	39800	40159	40534	40909	40167	40515	40885	41257	39811	39949	40343	40712	40148	40318	40691	41059	40334	40663	41038	41402
	40	CT	---	100442	107016	114066	100898	106894	113803	121133	106956	113628	120875	128548	100555	103458	110103	117126	105404	109983	116978	124342	110230	116792	124144	131825	104573	105946	112377	119516	109018	112341	119321	126773	114783	119183	126529	134271
		CS	---	87256	76169	65060	98614	88822	77598	66436	100872	90151	78882	67719	100555	94868	82123	69090	105265	96737	83776	70740	107221	98360	85289	72264	104573	101545	87710	72920	109017	103971	89607	74808	114783	105983	91351	76563
		PEC	---	43523	43918	44301	43469	43900	44280	44655	43851	44265	44629	44999	43520	43730	44128	44502	43794	44096	44480	44847	44159	44458	44824	45184	43788	43878	44280	44648	44061	44240	44627	44988	44328	44606	44967	45315
	45	CT	91640	95587	101905	108675	98651	101801	108440	115451	101997	108273	115238	122544	96353	98427	104728	111516	101455	104666	111357	118395	104640	111184	118190	125600	100122	100386	106828	113684	105105	106899	113475	120674	110138	113347	120361	127908
		CS	91640	84797	73805	62774	91656	86408	75271	64173	98111	87786	76595	65484	96353	92231	79711	66767	98380	94217	81414	68437	103111	95894	82950	70058	100122	97258	85261	70550	105105	101228	87195	72529	107772	103378	88978	74354
		PEC	47753	47519	47940	48336	47701	47922	48314	48700	47883	48297	48671	49031	47568	47723	48140	48532	47957	48121	48512	48871	48232	48487	48852	49206	47842	47932	48291	48690	48134	48266	48653	49039	48463	48623	48982	49369

45 TR Inverter (40DX45 + 38EV_15 + 38EX_15 + 38EX_15)

TBS ambiente externo (°C)		Vae (m³/h)	20233												24280												28326											
		TBSee (°C)	22				24,35				26,7				22				24,35				26,7				22				24,35				26,7			
		TBUee (°C)	12	14	16	18	14	16	18	20	16	18	20	22	12	14	16	18	14	16	18	20	16	18	20	22	12	14	16	18	14	16	18	20	16	18	20	22
	20	CT	---	---	139431	148139	---	139242	147728	156871	139105	147475	156394	165942	---	135523	143730	152485	135469	143521	152158	161319	143569	151876	160939	170475	134620	138671	146945	155725	140556	146726	155449	164601	147497	155149	164274	173840
		CS	---	---	95319	82106	---	110013	96698	83470	124423	111304	97946	84707	---	117623	102274	86896	131514	119352	103936	88560	135502	120901	105403	90043	134437	125948	108792	91369	140556	128089	110725	93265	144643	129942	112441	95034
		PEC	---	---	33734	34354	---	33721	34336	34994	33708	34323	34974	35665	---	33485	34088	34722	33520	34074	34704	35373	34054	34693	35356	36056	33396	33742	34358	34996	33825	34334	34985	35654	34324	34964	35644	36349
	25	CT	---	---	134856	143294	---	134661	142898	151748	134597	142665	151299	160523	---	130939	138892	147321	131826	138684	147039	155883	138921	146772	155551	164772	130628	133962	141857	150360	135274	141674	150106	158983	141904	149818	158675	167885
		CS	---	---	93140	79998	---	107813	94583	81388	122151	109131	95831	82667	---	115291	100050	84716	129803	117118	101741	86426	132755	118666	103245	87952	130628	123482	106564	89170	134542	125715	108493	91113	140418	127607	110257	92898
		PEC	---	---	37231	37856	---	37217	37834	38503	37201	37820	38477	39178	---	36970	37581	38216	36952	37562	38197	38870	37512	38183	38853	39562	36929	37218	37843	38485	37385	37823	38472	39147	37878	38448	39136	39844
	30	CT	---	122312	129896	138064	122516	129707	137703	146209	129658	137482	145812	154667	121534	125968	133651	141807	127000	133451	141566	150032	133864	141313	149741	158597	126317	128805	136436	144642	132414	136283	144403	152915	137891	144120	152621	161537
		CS	---	103918	90815	77761	117590	105470	92292	79199	119579	106808	93568	80467	121533	112761	97703	82448	127000	114652	99408	84134	129875	116284	100931	85695	126317	120754	104155	86833	128471	123155	106123	88793	137891	125129	107907	90636
		PEC	---	40339	40951	41598	40286	40934	41575	42244	40891	41559	42212	42917	40255	40673	41297	41951	40692	41270	41932	42596	41218	41915	42577	43285	40679	40908	41558	42214	41278	41533	42198	42864	41608	42184	42851	43562
	35	CT	---	117265	124587	132412	117642	124427	132100	140257	124414	131882	139938	148441	117165	120670	128047	135867	122550	127856	135668	143817	127979	135403	143559	152080	121685	123395	130592	138513	127325	130553	138275	146513	133068	138071	146210	154807
		CS	---	101345	88365	75377	114527	102959	89840	76813	116886	104315	91165	78138	117165	110067	95168	79974	122391	112020	96911	81712	124050	113701	98485	83320	121685	117725	101566	84342	127325	120341	103588	86356	132884	122466	105432	88243
		PEC	---	44221	44861	45520	44167	44843	45494	46181	44808	45478	46153	46861	44206	44554	45202	45864	44664	45185	45844	46528	45298	45817	46509	47205	44633	44788	45458	46124	45113	45423	46105	46786	45596	46087	46770	47460
	40	CT	106014	111852	118885	126406	112601	118744	126117	133924	118844	125902	133650	141768	112472	115052	122059	129585	117706	122113	129386	137222	121694	129162	136964	145119	116717	117128	124402	132026	122223	124395	131752	139714	127781	131588	139374	147674
		CS	106288	98581	85723	72824	111096	100268	87241	74289	113780	101670	88611	75653	112472	107156	92477	77377	117705	109581	94269	79155	119407	110977	95893	80800	116717	112889	98832	81714	122223	117291	100896	83782	127780	119554	102802	85723
		PEC	47794	48239	48869	49511	48233	48851	49489	50153	48804	49472	50127	50810	48292	48540	49187	49829	48748	49128	49812	50470	49367	49789	50455	51125	48702	48853	49423	50066	49182	49404	50050	50710	49658	50023	50696	51396
	45	CT	102504	106142	112857	120055	106053	112707	119793	127203	112585	119589	126956	134724	107461	109092	115743	122946	112573	115663	122726	130293	116144	122544	129948	137866	111419	111747	117880	125226	116800	118096	124882	132567	122207	124750	132105	140149
		CS	102504	95697	82955	70145	104628	97393	84520	71625	109275	98890	85916	73046	107461	103973	89654	74645	112573	106180	91485	76533	116037	108059	93155	78210	111419	107841	95966	78994	116800	113812	98071	81117	122207	116405	100011	83105
		PEC	51837	52225	52855	53499	52425	52831	53480	54134	52879	53462	54113	54775	52352	52529	53156	53800	52820	53128	53784	54470	53348	53771	54410	55100	52752	52894	53381	54051	53244	53359	54009	54688	53735	53996	54635	55345

LEGENDA:

CT: Capacidade Total (kcal/h)
CS: Capacidade Sensível (kcal/h)
PEC: Potência Elétrica da Unidade Condensadora (W)

VAe: Vazão de Ar do Evaporador (m³/h)
TBSee: Temperatura de Bulbo Seco na Entrada do Evaporador (°C)
TBUee: Temperatura de Bulbo Úmido na Entrada do Evaporador (°C)

OBSERVAÇÕES:

1) O calor do motor do ventilador do evaporador foi suprimido do cálculo.
2) As tabelas foram geradas considerando-se equipamentos operando com 100% de carga (full load).

NOTA:

O efeito do motor da evaporadora pode ser obtido de maneira aproximada conforme abaixo:
Consumo [kcal/h] = P_{eixo} [kW] x 955,4
Consumo [kcal/h] = P_{eixo} [CV] x 702,7

Dados de Performance (cont.)

45 TR Fixa (40DX45 + 38EX_20 + 38EX_25)

TBS ambiente externo (°C)		Vae (m³/h)	20233												24280												28326											
		TBSee (°C)	22				24,35				26,7				22				24,35				26,7				22				24,35				26,7			
		TBUee (°C)	12	14	16	18	14	16	18	20	16	18	20	22	12	14	16	18	14	16	18	20	16	18	20	22	12	14	16	18	14	16	18	20	16	18	20	22
	20	CT	---	---	142015	150768	---	141826	150345	159554	141651	150093	159050	168709	---	138178	146415	155224	138539	146203	154869	164119	146109	154584	163713	173334	136904	141395	149697	158532	142831	149425	158252	167451	150133	157982	167126	176771
		CS	---	---	96557	83262	---	111256	97853	84555	125723	112489	99060	85763	---	118979	103495	88050	134608	120602	105105	89676	136935	122089	106522	91110	136790	127359	110002	92533	142831	129369	111902	94373	146279	131181	113560	96101
		PEC	---	---	35181	36074	---	35171	36053	37006	35162	36042	36981	37995	---	34825	35674	36583	34838	35667	36568	37536	35661	36562	37523	38541	34693	35186	36048	36965	35317	36040	36962	37927	36094	36961	37928	38952
	25	CT	---	---	137258	145727	129376	137064	145323	154202	136957	145093	153738	163023	---	133417	141383	149852	134122	141159	149540	158420	141271	149273	158067	167362	132779	136499	144400	152920	138589	144186	152661	161585	144857	152377	161271	170506
		CS	---	---	94283	81065	121773	108952	95661	82371	123342	110224	96845	83620	---	116565	101171	85773	131426	118289	102813	87434	134279	119761	104255	88915	132779	124855	107699	90229	138589	126910	109560	92120	143781	128728	111271	93847
		PEC	---	---	38619	39510	37788	38609	39486	40439	38599	39476	40414	41423	---	38261	39097	40002	38291	39087	39987	40948	39094	39981	40936	41956	38192	38616	39456	40370	38812	39451	40367	41332	39502	40363	41332	42348
	30	CT	---	124544	132100	140258	124637	131901	139877	148373	131867	139657	147982	156851	123461	128216	135899	144063	128885	135709	143804	152276	135953	143541	151963	160841	128283	131017	138743	146914	133994	138586	146677	155180	139773	146362	154885	163818
		CS	---	105067	91835	78696	119037	106519	93253	80074	120768	107783	94465	81299	123461	113920	98725	83401	128885	115723	100362	85023	131251	117260	101819	86527	128283	122015	105182	87773	133994	124272	107068	89668	139773	126121	108785	91457
		PEC	---	41408	42236	43129	41403	42223	43105	44040	42220	43095	44017	45015	41291	41851	42697	43602	41894	42688	43591	44527	42697	43583	44518	45523	41857	42184	43049	43955	42500	43046	43952	44893	43164	43948	44894	45905
	35	CT	---	119240	126516	134296	119528	126343	133975	142103	126220	133752	141769	150275	118879	123091	130004	137774	124162	129783	137564	145695	130483	137321	145425	153945	123410	125363	132563	140442	128979	132486	140213	148403	134644	139981	148102	156687
		CS	---	102342	89266	76188	115902	103866	90661	77559	117869	105147	91915	78832	118879	111910	96052	80777	124162	112943	97715	82452	127678	114545	99225	84010	123410	118940	102441	85135	128944	121352	104393	87083	134644	123304	106164	88919
		PEC	---	45137	45968	46854	45142	45957	46831	47772	45940	46822	47751	48735	45101	45553	46412	47305	45714	46403	47296	48237	46446	47288	48231	49206	45657	45898	46746	47653	46311	46745	47646	48584	46981	47645	48584	49562
	40	CT	108632	113543	120475	127931	113992	120339	127637	135401	120371	127420	135118	143183	113917	116700	123661	131124	119101	123517	130924	138692	124687	130681	138433	146554	118157	119200	126009	133566	123572	125945	133289	141198	129110	133154	140860	149108
		CS	108500	99430	86460	73479	112456	101032	87902	74886	114753	102342	89208	76186	113917	108080	93199	78016	118943	109964	94918	79730	123255	111652	96472	81324	118157	115486	99544	82343	123572	118109	101531	84350	128924	120286	103377	86237
		PEC	48312	48906	49706	50560	48924	49697	50541	51448	49696	50533	51431	52382	48958	49299	50114	50974	49565	50110	50970	51875	50217	50964	51874	52820	49482	49607	50420	51290	50126	50423	51287	52203	50791	51293	52203	53164
	45	CT	103658	107453	114079	121169	107810	113931	120905	128245	114122	120700	127991	135711	108582	110350	116948	124050	113608	116892	123827	131292	118682	123632	130984	138835	112508	112282	119075	126316	117811	119200	125979	133587	123135	125807	133130	141109
		CS	103658	96365	83516	70619	107192	97981	84999	72043	111192	99380	86334	73416	108582	104678	90194	75103	113608	106808	91948	76892	118682	108544	93561	78558	112508	110181	96493	79433	117811	114558	98523	81504	123135	116936	100404	83447
		PEC	52077	52550	53339	54180	52682	53331	54166	55049	53341	54158	55038	55965	52701	52927	53721	54567	53309	53722	54563	55449	53935	54563	55438	56397	53202	53311	54007	54882	53854	54028	54860	55780	54521	54867	55746	56731

50 TR Inverter (40DX50 + 38EV_10 + 38EX_20 + 38EX_20)

TBS ambiente externo (°C)		Vae (m³/h)	22176												31046												35482											
		TBSee (°C)	22				24,35				26,7				22				24,35				26,7				22				24,35				26,7			
		TBUee (°C)	12	14	16	18	14	16	18	20	16	18	20	22	12	14	16	18	14	16	18	20	16	18	20	22	12,4	13,6	14,8	16,0	14,1	15,3	16,5	17,7	15,8	17,0	18,2	19,4
	20	CT	---	---	145641	154844	---	145450	154394	164056	145299	154133	163529	173617	---	144817	153544	162775	146819	153329	162509	172190	154189	162174	171832	181942	141347	147256	150801	156131	148265	154046	158175	163721	155629	160698	165767	171547
		CS	---	---	99498	85764	---	114815	100966	87210	129849	116194	102301	88529	---	131434	113558	95426	146774	133711	115610	97459	151022	135630	117432	99325	141347	140106	132034	120081	148265	146298	137412	125385	155629	153203	142543	130528
		PEC	---	---	34316	34976	---	34302	34958	35668	34289	34944	35644	36394	---	34311	34983	35663	34412	34959	35653	36378	34946	35630	36368	37134	33983	34493	34799	35202	34507	35001	35353	35783	35060	35500	35940	36388
	25	CT	---	132588	140819	149679	---	140617	149268	158605	140529	149030	158121	167854	136350	139862	148159	157114	143459	147971	156854	166196	149780	156562	165883	175587	140702	141824	145450	150587	143324	149107	152576	157929	150276	155918	159949	165514
		CS	---	110944	97201	83525	---	112489	98725	84999	127431	113889	100054	86362	136350	128856	111207	93107	140392	131195	113249	95154	146560	133188	115112	97041	140702	137864	129544	117647	143324	142659	134870	122986	150276	148745	140043	128156
		PEC	---	37177	37804	38473	---	37791	38452	39168	37773	38439	39142	39893	37474	37779	38450	39141	38010	38437	39130	39856	38503	39107	39846	40606	37840	37916	38269	38670	37959	38502	38828	39251	38515	39043	39420	39859
	30	CT	---	127629	135579	144147	128733	135884	143762	152727	135333	143528	152316	161647	131803	134431	142425	151035	137861	142262	150787	159777	143936	150479	159476	168849	135926	137819	139713	144649	142253	144424	146594	151740	145692	149696	153699	159021
		CS	---	108389	94738	81147	121328	110859	96296	82679	124793	111422	97659	84030	131803	126017	108660	90624	137861	128487	110728	92702	143936	130558	112625	94640	135926	131351	126776	115049	142253	137194	132134	120418	145692	146143	137340	125605
		PEC	---	40870	41507	42184	40871	41460	42162	42878	41446	42146	42852	43603	41220	41462	42138	42828	41704	42112	42815	43539	42198	42801	43528	44286	41582	41756	41931	42349	42095	42297	42499	42928	42227	42659	43091	43531
	35	CT	---	122305	129942	138144	122753	129776	137809	146376	129750	137579	146036	154988	126902	128697	136219	144515	132801	136179	144286	152905	138772	144067	152617	161617	130785	132204	133623	138286	136950	137642	140221	145089	143194	143973	147030	152086
		CS	---	105682	92141	78617	119451	107353	93689	80134	121893	108774	95088	81540	126902	122802	105917	87972	132801	125541	108041	90089	138772	127740	109978	92073	130785	127273	123760	112272	136950	135130	129138	117664	143194	141145	134362	122892
		PEC	---	44738	45393	46069	44678	45375	46047	46765	45335	46033	46741	47485	45158	45314	45995	46693	45646	45965	46681	47396	46158	46667	47385	48125	45516	45651	45786	46200	46032	46060	46347	46781	46569	46600	46931	47377
	40	CT	111685	116589	123912	131796	117585	123745	131492	139659	123895	131271	139368	147894	121655	123318	129674	137622	127406	129659	137368	145703	133231	137203	145377	153999	125280	125320	127137	131564	131301	132386	133471	138088	137364	138060	139966	144780
		CS	111685	102758	89348	75922	115376	104490	90947	77460	118644	105989	92381	78900	121655	117721	103027	85183	127406	122305	105192	87363	133229	124679	107197	89380	125280	125127	120472	109343	131301	128581	125861	114782	137364	135433	131110	120021
		PEC	48258	48730	49379	50051	48713	49360	50031	50725	49316	50017	50702	51428	49208	49359	49953	50629	49708	49937	50617	51315	50216	50591	51304	52024	49555	49555	49747	50142	50077	50187	50298	50708	50602	50632	50867	51287
	45	CT	106751	110518	117521	125011	111729	117369	124737	132515	118452	124526	132259	140364	116033	116549	122719	130329	121643	122965	130068	138031	127294	129930	137622	146006	119391	119895	120398	124413	125255	125860	126465	130647	131143	131899	132656	136921
		CS	106751	99703	86413	73061	111729	101471	88041	74630	113895	103024	89521	76114	116033	114692	99974	82191	121643	118645	102191	84481	127294	121332	104226	86584	119391	118040	116688	106212	125255	123693	122130	111667	131143	129287	127430	116910
		PEC	52340	52728	53369	54031	52795	53344	54014	54702	53393	54000	54682	55393	53265	53283	53905	54593	53774	53886	54563	55261	54289	54554	55234	55996	53597	53641	53685	54080	54131	54184	54237	54640	54664	54730	54796	55212

LEGENDA:
CT: Capacidade Total (kcal/h)
CS: Capacidade Sensível (kcal/h)
PEC: Potência Elétrica da Unidade Condensadora (W)
VAe: Vazão de Ar do Evaporador (m³/h)
TBSee: Temperatura de Bulbo Seco na Entrada do Evaporador (°C)
TBUee: Temperatura de Bulbo Úmido na Entrada do Evaporador (°C)

OBSERVAÇÕES:
1) O calor do motor do ventilador do evaporador foi suprimido do cálculo.
2) As tabelas foram geradas considerando-se equipamentos operando com 100% de carga (full load).

NOTA:
O efeito do motor da evaporadora pode ser obtido de maneira aproximada conforme abaixo:
Consumo [kcal/h] = P_{eixo} [kW] x 955,4
Consumo [kcal/h] = P_{eixo} [CV] x 702,7

			50 TR Fixa (40DX50 + 38EX_25 + 38EX_25)																																					
		Vae (m³/h)	22176												31046												35482													
		TBSee (°C)	22				24,35				26,7				22				24,35				26,7				22				24,35				26,7			
		TBUee (°C)	12	14	16	18	14	16	18	20	16	18	20	22	12	14	16	18	14	16	18	20	16	18	20	22	12,4	13,6	14,8	16,0	14,1	15,3	16,5	17,7	15,8	17,0	18,2	19,4
TBS ambiente externo (°C)	20	CT	---	---	145959	155186	---	145767	154732	164424	145610	154478	163889	174015	140796	145174	153895	163155	147088	153677	162888	172595	154485	162548	172240	182381	141872	147286	151153	156501	148556	154382	158543	164109	155929	161045	166161	171960
		CS	---	---	99649	85913	---	114968	101116	87345	130008	116349	102451	88681	140795	131633	113715	95583	147087	133874	115769	97615	151320	135796	117592	99484	141872	141065	132204	120243	148556	146528	137581	125546	155929	153443	142714	130691
		PEC	---	---	35003	35669	---	34990	35650	36364	34977	35636	36340	37100	34634	35016	35676	36361	35100	35651	36351	37085	35639	36328	37074	37846	34675	35152	35492	35898	35199	35695	36049	36485	35751	36198	36644	37095
	25	CT	---	132866	141124	150009	---	140922	149595	158953	140836	149355	158468	168236	136613	140171	148510	157478	142772	148311	157218	166591	150064	156920	166277	176010	140977	142109	145785	150940	144398	148658	152919	158301	150761	155541	160321	165914
		CS	---	111081	97345	83669	---	112635	98870	85140	127602	114033	100198	86507	136613	129031	111364	93257	142772	131355	113401	95306	146844	133346	115265	97194	140977	138150	129707	117802	144398	144567	135048	123140	150761	150402	140223	128313
		PEC	---	37956	38586	39262	---	38574	39241	39963	38560	39228	39936	40696	38256	38563	39240	39937	38728	39226	39926	40660	39293	39903	40649	41416	38624	38702	39057	39462	38757	39189	39622	40048	39337	39778	40219	40663
	30	CT	---	127906	135875	144463	128109	135673	144074	153059	135619	143840	152655	162015	132057	134715	142754	151383	138122	142623	151138	160156	144207	150824	159856	169263	136195	138119	140042	144987	142531	143630	146966	152103	144890	150255	154087	159406
		CS	---	108530	94877	81283	122880	110157	96433	82809	124948	111561	97799	84170	132057	126188	108807	90767	138122	128675	110873	92848	144207	130714	112772	94789	136195	131574	126952	115197	142531	139938	132320	120569	144890	145723	137516	125759
		PEC	---	41745	42390	43075	41693	42374	43052	43775	42330	43037	43752	44512	42100	42346	43031	43729	42590	43016	43715	44448	43091	43702	44437	45205	42467	42648	42829	43244	42986	43042	43404	43830	43125	43635	43999	44440
	35	CT	---	122578	130222	138448	122976	130045	138110	146702	130017	137881	146358	155343	127142	128965	136530	144853	133052	136478	144623	153263	139034	144396	152976	162009	131038	132480	133922	138611	137220	137910	140537	145432	143474	144250	147368	152438
		CS	---	105820	92271	78747	119674	107476	93821	80266	122042	108907	95220	81674	127142	122989	106055	88112	133052	125700	108179	90226	139034	127889	110116	92213	131038	127481	123923	112414	137220	135405	129302	117807	143474	141431	134528	123026
		PEC	---	45729	46379	47072	45658	46362	47049	47777	46327	47036	47752	48508	46141	46302	46996	47705	46644	46968	47692	48418	47162	47679	48406	49157	46505	46643	46781	47206	47035	47063	47355	47793	47578	47610	47947	48399
	40	CT	112539	116837	124178	132084	117603	124007	131778	139963	124142	131557	139675	148231	121889	123579	129970	137939	127645	129951	137679	146045	133520	137500	145722	154371	125527	125566	127426	131876	131556	132661	133766	138404	137628	138325	140284	145128
		CS	110608	102888	89471	76045	116006	104618	91071	77585	118810	106115	92505	79026	121889	117896	103159	85312	127645	122456	105320	87494	133348	124835	107330	89512	125527	125374	120623	109482	131556	128787	126017	114915	137628	135705	131269	120160
		PEC	49361	49828	50486	51172	49821	50468	51151	51856	50425	51137	51833	52571	50312	50468	51072	51761	50822	51056	51741	52456	51335	51719	52445	53178	50667	50667	50862	51265	51196	51309	51422	51833	51732	51763	52002	52429
	45	CT	106940	110752	117775	125282	111926	117621	125006	132810	117943	124793	132551	140679	116253	116769	122999	130627	121871	123220	130364	138355	127527	130218	137942	146357	119622	120138	120654	124710	125501	126119	126736	130953	131399	132169	132940	137244
		CS	106940	99823	86530	73175	111926	101591	88156	74747	115257	103141	89638	76231	116253	114921	100097	82312	121871	118822	102312	84604	127527	121477	104349	86704	119622	118245	116868	106346	125501	123907	122314	111798	131399	129506	127614	117042
		PEC	53545	53942	54599	55278	54011	54575	55260	55960	54575	55246	55938	56662	54492	54512	55149	55848	55014	55131	55818	56528	55539	55809	56499	57280	54833	54879	54925	55330	55378	55433	55488	55897	55920	55988	56057	56479

LEGENDA:

CT: Capacidade Total (kcal/h)
CS: Capacidade Sensível (kcal/h)
PEC: Potência Elétrica da Unidade Condensadora (W)

VAe: Vazão de Ar do Evaporador (m³/h)
TBSee: Temperatura de Bulbo Seco na Entrada do Evaporador (°C)
TBUee: Temperatura de Bulbo Úmido na Entrada do Evaporador (°C)

OBSERVAÇÕES:

1) O calor do motor do ventilador do evaporador foi suprimido do cálculo.
2) As tabelas foram geradas considerando-se equipamentos operando com 100% de carga (full load).

NOTA:

O efeito do motor da evaporadora pode ser obtido de maneira aproximada conforme abaixo:
Consumo [kcal/h] = P_{eixo} [kW] x 955,4
Consumo [kcal/h] = P_{eixo} [CV] x 702,7

Dados de Performance (cont.)

Unidades Evaporadoras 40DX 100% de ar externo / 10TR

38EXE15 x 40DXB10			Vae (m^3/h)		
Cidade	TBSee (°C) TBUee (°C)	-	5300	6365	7430
Brasilia - DF	32,1 18,0	CT	41783	43472	-
		CS	39256	42556	-
		PEC	13803	14404	-
Goiânia - GO	35,0 20,3	CT	43643	45065	46277
		CS	39472	43064	45904
		PEC	14719	15326	16003
Cuiabá - MT	38,0 23,4	CT	46615	47730	48540
		CS	38352	41983	45333
		PEC	15823	16425	17098
Campo Grande - MS	35,8 22,6	CT	46326	47392	48095
		CS	36412	39826	42853
		PEC	15207	15797	16479
São Paulo - SP	32,9 22,3	CT	47086	48121	48705
		CS	32658	35251	37703
		PEC	14518	15120	15811
Rio de Janeiro - RJ	38,1 25,6	CT	49844	50799	51323
		CS	34466	37471	40371
		PEC	16182	16786	17476
Vitória - ES	34,0 25,5	CT	51590	52646	53287
		CS	28661	30616	32471
		PEC	15220	15821	16514
Belo Horizonte - BH	33,0 20,7	CT	44705	45803	46520
		CS	35645	38877	41707
		PEC	14326	14913	15593
Porto Alegre - RS	33,1 24,0	CT	49587	50669	51291
		CS	29952	32110	34142
		PEC	14798	15402	16094
Florianópolis - SC	32,2 25,5	CT	52470	53565	54226
		CS	26010	27515	28897
		PEC	14831	15431	16118
Curitiba - PR	30,9 20,2	CT	44795	45837	46441
		CS	33397	36077	38633
		PEC	13811	14410	15089
Salvador - BA	32,7 26,7	CT	54192	55380	56050
		CS	24608	25956	27157
		PEC	15119	15729	16417
Aracaju - SE	32,1 26,6	CT	54326	55465	56213
		CS	23884	25080	26186
		PEC	14973	15577	16273

38EXE15 x 40DXB10			Vae (m^3/h)		
Cidade	TBSee (°C) TBUee (°C)	-	5300	6365	7430
Maceió - AL	32,6 25,1	CT	51602	52666	53325
		CS	27303	29005	30598
		PEC	14854	15450	16142
Recife - PE	34,1 27,1	CT	54247	55312	55957
		CS	26021	27576	29021
		PEC	15497	16097	16785
João Pessoa - PB	33,5 26,7	CT	53839	54941	55601
		CS	25822	27345	28746
		PEC	15298	15900	16589
Natal - RN	32,2 25,3	CT	52136	53227	53864
		CS	26362	27919	29344
		PEC	14801	15399	16084
Fortaleza - CE	32,2 25,3	CT	52138	53227	53862
		CS	26362	27919	29343
		PEC	14801	15399	16084
Teresina - PI	37,9 24,7	CT	48545	49498	50100
		CS	35761	38975	42248
		PEC	15999	16602	17254
São Luís - MA	34,1 26,3	CT	52870	53924	54568
		CS	27414	29179	30833
		PEC	15367	15965	16657
Rio Branco - AC	35,4 25,1	CT	50297	51331	51916
		CS	31402	33849	36181
		PEC	15475	16080	16773
Manaus - AM	34,8 25,9	CT	51845	52913	53529
		CS	29122	31187	33138
		PEC	15457	16063	16755
Macapá - AP	34,0 26,1	CT	52587	53634	54282
		CS	27617	29405	31092
		PEC	15313	15910	16604
Belém - PA	33,1 26,1	CT	53048	54122	54749
		CS	26296	27863	29307
		PEC	15119	15718	16402
Porto Velho - RO	35,5 25,7	CT	51208	52246	52837
		CS	30498	32800	34989
		PEC	15588	16193	16886
Boa Vista - RR	36,2 25,1	CT	49936	50940	51509
		CS	32574	35228	37770
		PEC	15660	16264	16958
Palmas - TO	34,2 25,5	CT	51468	52550	53183
		CS	28940	30962	32868
		PEC	15261	15866	16559

Unidades Evaporadoras 40DX 100% de ar externo / 15TR

38EXE20 X 40DXB15			Vae (m^3/h)		
Cidade	TBSee (°C) TBUee (°C)	-	7330	8795	10260
Brasilia - DF	32,1 18,0	CT	51805	54015	55607
		CS	51296	54015	55607
		PEC	16887	17797	18842
Goiânia - GO	35,0 20,3	CT	53719	-	57438
		CS	51907	-	57438
		PEC	18021	-	19956
Cuiabá - MT	38,0 23,4	CT	56891	58156	-
		CS	50562	55422	-
		PEC	19369	20203	-
Campo Grande - MS	35,8 22,6	CT	56542	57621	58404
		CS	47975	52572	56420
		PEC	18589	19404	20360
São Paulo - SP	32,9 22,3	CT	57446	58313	58698
		CS	42516	46069	49459
		PEC	17742	18566	19508
Rio de Janeiro - RJ	38,1 25,6	CT	60518	61325	61723
		CS	45153	49533	53345
		PEC	19796	20598	21550
Vitória - ES	34,0 25,5	CT	62781	63698	63999
		CS	36936	39637	42023
		PEC	18603	19432	20395
Belo Horizonte - BH	33,0 20,7	CT	54700	55815	56626
		CS	46851	51129	54758
		PEC	17499	18312	19264
Porto Alegre - RS	33,1 24,0	CT	60459	61359	61669
		CS	38743	41693	44332
		PEC	18088	18914	19881
Florianópolis - SC	32,2 25,5	CT	63878	64821	65181
		CS	33209	35231	36968
		PEC	18118	18940	19901
Curitiba - PR	30,9 20,2	CT	54770	55738	56258
		CS	43515	47326	50590
		PEC	16868	17674	18632
Salvador - BA	32,7 26,7	CT	65994	66942	67310
		CS	31329	33085	34564
		PEC	18481	19305	20264
Aracaju - SE	32,1 26,6	CT	66158	67139	67528
		CS	30311	31894	33201
		PEC	18301	19126	20086

38EXE20 X 40DXB15			Vae (m^3/h)		
Cidade	TBSee (°C) TBUee (°C)	-	7330	8795	10260
Maceió - AL	32,6 25,1	CT	62844	63772	64133
		CS	35015	37336	39375
		PEC	18150	18973	19939
Recife - PE	34,1 27,1	CT	65888	66817	67143
		CS	33257	35377	37194
		PEC	18939	19762	20721
João Pessoa - PB	33,5 26,7	CT	65472	66400	66736
		CS	32991	35037	36786
		PEC	18695	19520	20479
Natal - RN	32,2 25,3	CT	63480	64405	64784
		CS	33697	35789	37609
		PEC	18079	18900	19865
Fortaleza - CE	32,2 25,3	CT	63477	64405	64783
		CS	33697	35788	37608
		PEC	18080	18900	19866
Teresina - PI	37,9 24,7	CT	59000	59944	60463
		CS	46973	51651	55612
		PEC	19570	20375	21336
São Luís - MA	34,1 26,3	CT	64293	65195	65528
		CS	35202	37618	39741
		PEC	18784	19606	20570
Rio Branco - AC	35,4 25,1	CT	61209	62046	62302
		CS	40819	44196	47240
		PEC	18925	19751	20715
Manaus - AM	34,8 25,9	CT	63075	63968	64260
		CS	37615	40457	42982
		PEC	18901	19729	20692
Macapá - AP	34,0 26,1	CT	63954	64863	65196
		CS	35482	37937	40102
		PEC	18717	19542	20505
Belém - PA	33,1 26,1	CT	64509	65432	65796
		CS	33617	35739	37580
		PEC	18472	19293	20256
Porto Velho - RO	35,5 25,7	CT	62275	63138	63394
		CS	39551	42734	45584
		PEC	19062	19890	20852
Boa Vista - RR	36,2 25,1	CT	60734	61546	61785
		CS	42474	46149	49596
		PEC	19152	19978	20921
Palmas - TO	34,2 25,5	CT	62663	63574	63867
		CS	37351	40127	42585
		PEC	18660	19488	20451

Dados de Performance (cont.)

Unidades Evaporadoras 40DX 100% de ar externo / 20TR

38EXE25 X 40DXB20			Vae (m^3/h)		
Cidade	TBSee (°C) TBUee (°C)	-	10260	12310	14360
Brasilia - DF	32,1 18,0	CT	-	69507	71176
		CS	-	69507	71176
		PEC	-	23237	24821
Goiânia - GO	35,0 20,3	CT	-	71710	73491
		CS	-	71710	73491
		PEC	-	24677	26285
Cuiabá - MT	38,0 23,4	CT	72298	73088	-
		CS	67578	69786	-
		PEC	24993	25249	-
Campo Grande - MS	35,8 22,6	CT	71829	73678	74127
		CS	63955	61227	74035
		PEC	24010	24179	26698
São Paulo - SP	32,9 22,3	CT	72952	77198	73925
		CS	56336	65915	65659
		PEC	22975	26808	25612
Rio de Janeiro - RJ	38,1 25,6	CT	76544	80278	77463
		CS	60105	52207	71055
		PEC	25616	25408	28227
Vitória - ES	34,0 25,5	CT	79535	70911	80275
		CS	48612	67820	55458
		PEC	24179	23828	26868
Belo Horizonte - BH	33,0 20,7	CT	69617	77436	71889
		CS	62356	55041	71889
		PEC	22594	24709	25262
Porto Alegre - RS	33,1 24,0	CT	76704	81776	77435
		CS	51107	46084	58635
		PEC	23479	24815	26172
Florianópolis - SC	32,2 25,5	CT	80987	81776	81807
		CS	43416	46084	48400
		PEC	23591	24815	26264
Curitiba - PR	30,9 20,2	CT	69668	70630	71099
		CS	57725	62827	67131
		PEC	21805	23001	24428
Salvador - BA	32,7 26,7	CT	83571	84368	84407
		CS	40805	43103	45057
		PEC	24094	25317	26765
Aracaju - SE	32,1 26,6	CT	83771	84637	84695
		CS	39371	41441	43152
		PEC	23863	25095	26542

38EXE25 X 40DXB20			Vae (m^3/h)		
Cidade	TBSee (°C) TBUee (°C)	-	10260	12310	14360
Maceió - AL	32,6 25,1	CT	79700	80443	80502
		CS	45934	48994	51745
		PEC	23610	24833	26292
Recife - PE	34,1 27,1	CT	83398	84118	84121
		CS	43514	46307	48744
		PEC	24673	25893	27337
João Pessoa - PB	33,5 26,7	CT	82909	83659	83652
		CS	43128	45831	48167
		PEC	24357	25579	27022
Natal - RN	32,2 25,3	CT	80506	81279	81325
		CS	44094	46861	49285
		PEC	23537	24760	26212
Fortaleza - CE	32,2 25,3	CT	80505	81278	81320
		CS	44094	46862	49288
		PEC	23537	24760	26212
Teresina - PI	37,9 24,7	CT	74677	75641	76220
		CS	62811	68748	73775
		PEC	25272	26509	27943
São Luís - MA	34,1 26,3	CT	81418	82121	82146
		CS	46213	49412	52280
		PEC	24441	25662	27119
Rio Branco - AC	35,4 25,1	CT	77517	80554	80589
		CS	54018	59331	63635
		PEC	24549	24677	26106
Manaus - AM	34,8 25,9	CT	79867	80434	80424
		CS	49570	53312	56762
		PEC	24562	25852	27309
Macapá - AP	34,0 26,1	CT	81008	-	78657
		CS	46598	-	51839
		PEC	24350	-	28379
Belém - PA	33,1 26,1	CT	81748	80495	80462
		CS	44000	46182	48638
		PEC	24054	26172	27619
Porto Velho - RO	35,5 25,7	CT	78842	81422	81428
		CS	52264	57138	61045
		PEC	24748	25105	26564
Boa Vista - RR	36,2 25,1	CT	76891	76144	76119
		CS	56326	60923	65490
		PEC	24824	26681	28101
Palmas - TO	34,2 25,5	CT	79381	80258	80253
		CS	49193	52936	56288
		PEC	24247	25409	26869

Unidades Evaporadoras 40MX

TBS Ambiente Externo (°C)		10TR Inverter (40MX10 + 38EVE10)																																			
	Vae (m³/h)	6731												8292												9988											
	TBSee (°C)	22				24,35				26,7				22				24,35				26,7				22				24,35				26,7			
	TBUee (°C)	12	14	16	18	14	16	18	20	16	18	20	22	12	14	16	18	14	16	18	20	16	18	20	22	12	14	16	18	14	16	18	20	16	18	20	22
20	CT	---	28689	30486	32402	28784	30446	32358	34390	30416	32292	34314	36446	28783	29619	31449	33403	30057	31403	33347	35397	31251	33291	35330	37472	29972	30361	32121	34103	30150	32090	34031	36116	32770	33998	36037	38208
	CS	---	24719	21445	18155	27347	24706	21414	18157	28006	25026	21747	18516	28566	26615	22806	18813	30031	27146	23228	19264	31251	27587	23624	19691	29817	28557	24367	19619	30150	29317	24839	20139	32751	29823	25290	20633
	PEC	---	6813	6941	7080	6818	6941	7080	7229	6940	7080	7229	7389	6822	6882	7016	7157	6916	7016	7159	7311	7006	7160	7313	7475	6911	6939	7069	7213	6928	7071	7215	7370	7126	7217	7373	7539
25	CT	26454	27777	29524	31372	27960	29482	31329	33280	29504	31269	33220	35270	28009	28652	30417	32302	28509	30380	32252	34233	30212	32190	34169	36236	29095	29383	31039	32956	30505	31065	32892	34901	32294	32939	34828	36919
	CS	26406	23926	20652	17367	26777	24304	21016	17758	27492	24633	21353	18123	27720	26219	22400	18403	28509	26700	22827	18862	30212	27164	23229	19292	29095	28019	23963	19209	30326	28752	24447	19735	30571	29146	24896	20235
	PEC	7307	7408	7538	7678	7420	7538	7678	7827	7540	7678	7828	7988	7428	7477	7611	7753	7467	7611	7755	7908	7600	7755	7911	8073	7514	7534	7663	7808	7625	7669	7810	7966	7764	7820	7969	8135
30	CT	25685	26788	28486	30274	26667	28452	30237	32104	28537	30180	32058	34021	27171	27648	29320	31138	28787	29285	31090	32993	29660	31031	32934	34923	28186	28414	29900	31740	29588	29972	31678	33613	31360	31605	33532	35547
	CS	25603	23444	20220	16945	26667	23867	20592	17332	26925	24210	20934	17700	26821	25649	21965	17969	27310	26212	22400	18431	29630	26692	22805	18868	28186	27223	23532	18773	29312	28175	24023	19305	29568	28823	24499	19813
	PEC	8402	8494	8635	8784	8485	8635	8785	8941	8643	8784	8942	9111	8530	8570	8710	8862	8657	8711	8863	9024	8746	8863	9026	9198	8620	8637	8764	8917	8741	8774	8919	9084	8891	8919	9086	9259
35	CT	24138	25758	27377	29089	26329	27347	29056	30854	27471	29008	30811	32678	26179	26585	28135	29883	27833	28093	29843	31668	29053	29796	31612	33507	27207	27467	28678	30435	28525	28808	30387	32229	30260	30401	32156	34083
	CS	24138	22933	19759	16486	25142	23389	20133	16880	26298	23749	20483	17245	26179	25029	21496	17500	26371	25701	21939	17969	27692	26170	22365	18413	27207	26435	23066	18303	28525	27496	23567	18851	28544	28292	24038	19346
	PEC	8674	8809	8943	9084	8837	8943	9084	9234	8951	9084	9235	9393	8849	8882	9011	9156	8978	9011	9157	9309	9084	9158	9311	9473	8939	8953	9061	9207	9052	9072	9209	9363	9192	9216	9365	9529
40	CT	23977	24694	26179	27816	24507	26149	27791	29501	26490	27747	29463	31248	25184	25438	26874	28536	25289	26893	28498	30238	27986	28453	30192	31998	26146	26411	27364	29037	27430	27674	29000	30747	27326	29008	30691	32511
	CS	23709	22250	19259	15993	24507	22844	19643	16391	25517	23246	19996	16770	25184	24351	20993	16997	25289	25044	21441	17480	26640	25673	21865	17913	26146	25327	22553	17816	27430	26714	23082	18342	27326	27583	23543	18863
	PEC	9570	9633	9762	9901	9621	9761	9902	10049	9782	9901	10050	10202	9681	9699	9827	9969	9689	9830	9970	10119	9919	9970	10120	10276	9769	9783	9872	10017	9883	9896	10019	10167	9874	10022	10170	10327
45	CT	22927	23424	24888	26445	23314	24870	26427	28047	25446	26381	28020	29707	24104	24312	25517	27092	25288	25583	27065	28709	25449	27057	28664	30380	24998	25336	25960	27540	26245	26493	27512	29167	27500	27705	29118	30839
	CS	22927	21752	18726	15462	23314	22228	19115	15875	24421	22668	19478	16240	24104	23486	20449	16471	25288	24306	20915	16925	25449	24992	21326	17392	24998	24081	22015	17264	26245	25473	22527	17800	27500	26603	23032	18340
	PEC	10474	10518	10645	10780	10505	10643	10780	10919	10685	10777	10919	11067	10582	10591	10705	10841	10687	10711	10841	10983	10702	10843	10984	11134	10665	10677	10747	10883	10777	10789	10883	11029	10889	10904	11030	11179

		10TR Fixa (40MX10 + 38EXE10)																																			
	Vae (m³/h)	6731												8292												9988											
	TBSee (°C)	22				24,35				26,7				22				24,35				26,7				22				24,35				26,7			
	TBUee (°C)	12	14	16	18	14	16	18	20	16	18	20	22	12	14	16	18	14	16	18	20	16	18	20	22	12	14	16	18	14	16	18	20	16	18	20	22
20	CT	---	28689	30486	32402	28784	30446	32358	34390	30416	32292	34314	36446	28783	29619	31449	33403	30057	31403	33347	35397	31251	33291	35330	37472	29972	30361	32121	34103	30150	32090	34031	36116	32770	33998	36037	38208
	CS	---	24719	21445	18155	27347	24706	21414	18157	28006	25026	21747	18516	28566	26615	22806	18813	30031	27146	23228	19264	31251	27587	23624	19691	29817	28557	24367	19619	30150	29317	24839	20139	32751	29823	25290	20633
	PEC	---	7171	7306	7452	7177	7306	7453	7610	7306	7452	7609	7778	7181	7244	7385	7534	7280	7385	7536	7695	7375	7537	7698	7869	7275	7304	7441	7593	7292	7443	7595	7758	7501	7597	7761	7936
25	CT	26454	27777	29524	31372	27960	29482	31329	33280	29504	31269	33220	35270	28009	28652	30417	32302	28509	30380	32252	34233	30212	32190	34169	36236	29095	29383	31039	32956	30505	31065	32892	34901	32294	32939	34828	36919
	CS	26406	23926	20652	17367	26777	24304	21016	17758	27492	24633	21353	18123	27720	26219	22400	18403	28509	26700	22827	18862	30212	27164	23229	19292	29095	28019	23963	19209	30326	28752	24447	19735	30571	29146	24896	20235
	PEC	7691	7797	7935	8082	7810	7934	8083	8239	7937	8082	8240	8409	7819	7870	8011	8161	7860	8012	8163	8325	8000	8163	8327	8498	7910	7931	8067	8219	8027	8072	8221	8385	8173	8231	8388	8563
30	CT	25685	26788	28486	30274	26667	28452	30237	32104	28537	30180	32058	34021	27171	27648	29320	31138	28787	29285	31090	32993	29660	31031	32934	34923	28186	28414	29900	31740	29588	29972	31678	33613	31360	31605	33532	35547
	CS	25603	23444	20220	16945	26667	23867	20592	17332	26925	24210	20934	17700	26821	25649	21965	17969	27310	26212	22400	18431	29630	26692	22805	18868	28186	27223	23532	18773	29312	28175	24023	19305	29568	28823	24499	19813
	PEC	8402	8494	8635	8784	8485	8635	8785	8941	8643	8784	8942	9111	8530	8570	8710	8862	8657	8711	8863	9024	8746	8863	9026	9198	8620	8637	8764	8917	8741	8774	8919	9084	8891	8919	9086	9259
35	CT	24138	25758	27377	29089	26329	27347	29056	30854	27471	29008	30811	32678	26179	26585	28135	29883	27833	28093	29843	31668	29053	29796	31612	33507	27207	27467	28678	30435	28525	28808	30387	32229	30260	30401	32156	34083
	CS	24138	22933	19759	16486	25142	23389	20133	16880	26298	23749	20483	17245	26179	25029	21496	17500	26371	25701	21939	17969	27692	26170	22365	18413	27207	26435	23066	18303	28525	27496	23567	18851	28544	28292	24038	19346
	PEC	9131	9272	9414	9562	9302	9413	9562	9720	9422	9562	9721	9888	9315	9350	9485	9638	9451	9485	9639	9799	9562	9640	9801	9971	9409	9424	9537	9691	9528	9550	9693	9855	9676	9701	9858	10030
40	CT	23977	24694	26179	27816	24507	26149	27791	29501	26490	27747	29463	31248	25184	25438	26874	28536	25289	26893	28498	30238	27986	28453	30192	31998	26146	26411	27364	29037	27430	27674	29000	30747	27326	29008	30691	32511
	CS	23709	22250	19259	15993	24507	22844	19643	16391	25517	23246	19996	16770	25184	24351	20993	16997	25289	25044	21441	17480	26640	25673	21865	17913	26146	25327	22553	17816	27430	26714	23082	18342	27326	27583	23543	18863
	PEC	10074	10140	10276	10422	10127	10275	10423	10578	10297	10422	10578	10739	10190	10209	10344	10493	10199	10347	10495	10651	10441	10495	10653	10817	10283	10298	10392	10544	10403	10417	10546	10703	10394	10550	10705	10871
45	CT	22927	23424	24888	26445	23314	24870	26427	28047	25446	26381	28020	29707	24104	24312	25517	27092	25288	25583	27065	28709	25449	27057	28664	30380	24998	25336	25960	27540	26245	26493	27512	29167	27500	27705	29118	30839
	CS	22927	21752	18726	15462	23314	22228	19115	15875	24421	22668	19478	16240	24104	23486	20449	16471	25288	24306	20915	16925	25449	24992	21326	17392	24998	24081	22015	17264	26245	25473	22527	17800	27500	26603	23032	18340
	PEC	11025	11071	11205	11347	11058	11203	11347	11493	11247	11345	11494	11650	11139	11148	11268	11411	11249	11274	11412	11561	11266	11414	11562	11720	11226	11239	11313	11456	11344	11356	11456	11609	11462	11478	11611	11768

LEGENDA:
CT: Capacidade Total (kcal/h)
CS: Capacidade Sensível (kcal/h)
PEC: Potência Elétrica da Unidade Condensadora (W)
VAe: Vazão de Ar do Evaporador (m³/h)
TBSee: Temperatura de Bulbo Seco na Entrada do Evaporador (°C)
TBUee: Temperatura de Bulbo Úmido na Entrada do Evaporador (°C)

OBSERVAÇÕES:
1) O calor do motor do ventilador do evaporador foi suprimido do cálculo.
2) As tabelas foram geradas considerando-se equipamentos operando com 100% de carga (full load).

NOTA:
O efeito do motor da evaporadora pode ser obtido de maneira aproximada conforme abaixo:
Consumo [kcal/h] = P_{eixo} [kW] x 955,4
Consumo [kcal/h] = P_{eixo} [CV] x 702,7

Dados de Performance (cont.)

15TR Inverter (40MX15 + 38EVE15)

TBS Ambiente Externo (°C)		Vae (m³/h)	7718												9480												10971											
		TBSee (°C)	22				24,35				26,7				22				24,35				26,7				22				24,35				26,7			
		TBUee (°C)	12	14	16	18	14	16	18	20	16	18	20	22	12	14	16	18	14	16	18	20	16	18	20	22	12	14	16	18	14	16	18	20	16	18	20	22
	20	CT	---	42840	45519	48363	42796	45458	48285	51265	45406	48192	51160	54286	42806	44499	47266	50186	44206	47141	50076	53127	47282	49909	52989	56184	44854	45718	48482	51456	45515	48409	51304	54436	48077	51157	54236	57510
		CS	---	35611	31064	26452	40261	36090	31514	26923	40935	36498	31939	27365	42736	39421	33844	28158	44206	39971	34415	28751	45352	40504	34916	29286	44854	42694	36430	29585	45515	43530	37086	30277	48077	44237	37673	30915
		PEC	---	9831	10069	10320	9828	10068	10320	10586	10066	10318	10586	10871	10489	9984	10231	10490	9961	10226	10490	10765	10245	10485	10765	11057	10023	10100	10345	10612	10092	10350	10607	10894	10331	10609	10887	11192
	25	CT	39355	41510	44093	46838	41521	44027	46760	49643	44012	46656	49537	52542	40448	43075	45703	48531	43815	45612	48413	51372	45744	48270	51227	54304	43580	44223	46971	49718	43945	46757	49569	52569	46478	49433	52388	55519
		CS	38330	34970	30405	25815	39497	35442	30869	26279	40250	35866	31303	26725	40448	38724	33176	27489	42531	39355	33755	28095	44336	39844	34265	28632	43580	41873	35399	28925	43945	42759	36445	29612	46478	43520	37034	30251
		PEC	10494	10698	10940	11194	10699	10937	11192	11464	10937	11188	11462	11749	10602	10850	11098	11362	10921	11092	11360	11638	11110	11354	11636	11930	10905	10966	11223	11481	10944	11210	11476	11763	11194	11477	11759	12060
	30	CT	37552	40060	42567	45207	40171	42502	45124	47895	42446	45031	47792	50687	39057	41557	44056	46766	41276	43960	46643	49493	44298	46479	49345	52311	42222	42675	45069	47847	42377	45047	47716	50585	44796	47606	50417	53397
		CS	37552	34287	29719	25116	38733	34753	30200	25609	39424	35188	30622	26047	39057	37962	32474	26805	41276	38617	33055	27398	43100	39085	33570	27942	42222	40983	34989	28209	42377	41921	35734	28903	44796	42749	36326	29546
		PEC	11411	11660	11909	12169	11668	11905	12165	12441	11901	12161	12438	12727	11562	11814	12065	12331	11787	12058	12328	12610	12097	12319	12607	12906	11889	11932	12175	12448	11908	12177	12446	12730	12160	12444	12727	13027
	35	CT	36102	38507	40913	43450	38669	40865	43366	46018	40843	43275	45917	48679	39014	39848	42276	44885	41134	42216	44759	47489	41908	44620	47333	50171	40737	40971	43213	45846	42629	43231	45725	48458	42926	45608	48291	51144
		CS	36102	33524	28981	24378	37637	34021	29470	24879	38533	34457	29895	25318	39014	37059	31753	26064	39675	37817	32319	26661	41908	38404	32836	27209	40737	39819	34325	27448	42629	41025	34965	28148	42926	41899	35554	28801
		PEC	12469	12723	12978	13245	12738	12975	13240	13520	12973	13235	13516	13809	12784	12872	13133	13404	13006	13127	13400	13688	13095	13389	13682	13982	12975	12998	13238	13516	13183	13246	13513	13801	13221	13509	13796	14100
	40	CT	34541	36832	39122	41539	37224	39045	41462	43998	39151	41378	43895	46535	37527	38102	40366	42848	37932	40331	42730	45324	41282	42625	45175	47864	39131	40171	41210	43710	40967	41307	43746	46186	42915	43557	46040	48736
		CS	34541	32728	28208	23605	36381	33238	28686	24100	37635	33677	29117	24547	37527	36079	30962	25266	37932	36938	31535	25867	40053	37566	32056	26419	39131	36328	33525	26642	40967	39910	33629	27349	42833	40870	34789	28012
		PEC	13627	13889	14150	14420	13930	14141	14415	14694	14151	14409	14690	14985	13978	14041	14299	14575	14022	14295	14568	14855	14405	14560	14848	15149	14167	14285	14403	14679	14380	14415	14689	14964	14600	14677	14960	15259
	45	CT	33927	35028	37182	39498	34793	37102	39412	41826	37307	39318	41717	44237	35897	36247	38307	40654	37586	38281	40554	42996	39571	40496	42876	45409	37383	38219	39055	41419	39161	39325	41307	43775	40945	41384	43620	46179
		CS	33927	31815	27363	22772	34793	32371	27850	23271	36335	32842	28287	23728	35897	35026	30118	24409	37586	35869	30701	25018	38241	36652	31240	25584	37383	35015	32647	25784	39161	38357	33343	26507	40945	39769	33974	27181
		PEC	15005	15134	15397	15667	15111	15386	15661	15944	15411	15652	15938	16228	15251	15289	15539	15815	15456	15536	15808	16094	15690	15804	16090	16382	15439	15537	15636	15915	15654	15672	15909	16195	15875	15921	16189	16487

15TR Fixa (40MX15 + 38EXE15)

TBS Ambiente Externo (°C)		Vae (m³/h)	7718												9480												10971											
		TBSee (°C)	22				24,35				26,7				22				24,35				26,7				22				24,35				26,7			
		TBUee (°C)	12	14	16	18	14	16	18	20	16	18	20	22	12	14	16	18	14	16	18	20	16	18	20	22	12	14	16	18	14	16	18	20	16	18	20	22
	20	CT	---	42840	45519	48363	42796	45458	48285	51265	45406	48192	51160	54286	42806	44499	47266	50186	44206	47141	50076	53127	47282	49909	52989	56184	44854	45718	48482	51456	45515	48409	51304	54436	48077	51157	54236	57510
		CS	---	35611	31064	26452	40261	36090	31514	26923	40935	36498	31939	27365	42736	39421	33844	28158	44206	39971	34415	28751	45352	40504	34916	29286	44854	42694	36430	29585	45515	43530	37086	30277	48077	44237	37673	30915
		PEC	---	10348	10599	10863	10345	10598	10863	11143	10596	10861	11143	11443	11041	10509	10770	11042	10486	10764	11043	11331	10784	11037	11332	11639	10551	10632	10889	11170	10623	10894	11166	11467	10875	11168	11460	11781
	25	CT	39355	41510	44093	46838	41521	44027	46760	49643	44012	46656	49537	52542	40448	43075	45703	48531	43815	45612	48413	51372	45744	48270	51227	54304	43580	44223	46971	49718	43945	46757	49569	52569	46478	49433	52388	55519
		CS	38330	34970	30405	25815	39497	35442	30869	26279	40250	35866	31303	26725	40448	38724	33176	27489	42531	39355	33755	28095	44336	39844	34265	28632	43580	41873	35399	28925	43945	42759	36445	29612	46478	43520	37034	30251
		PEC	11047	11261	11516	11783	11263	11513	11782	12067	11513	11777	12065	12367	11160	11421	11682	11960	11496	11676	11958	12251	11695	11952	12249	12558	11479	11543	11814	12085	11520	11800	12080	12382	11784	12081	12378	12695
	30	CT	37552	40060	42567	45207	40171	42502	45124	47895	42446	45031	47792	50687	39057	41557	44056	46766	41276	43960	46643	49493	44298	46479	49345	52311	42222	42675	45069	47847	42377	45047	47716	50585	44796	47606	50417	53397
		CS	37552	34287	29719	25116	38733	34753	30200	25609	39424	35188	30622	26047	39057	37962	32474	26805	41276	38617	33055	27398	43100	39085	33570	27942	42222	40983	34989	28209	42377	41921	35734	28903	44796	42749	36326	29546
		PEC	12012	12274	12536	12809	12283	12532	12805	13096	12527	12801	13093	13397	12171	12436	12700	12980	12407	12692	12977	13273	12733	12967	13270	13585	12515	12560	12816	13103	12535	12818	13101	13400	12800	13099	13397	13713
	35	CT	36102	38507	40913	43450	38669	40865	43366	46018	40843	43275	45917	48679	39014	39848	42276	44885	41134	42216	44759	47489	41908	44620	47333	50171	40737	40971	43213	45846	42629	43231	45725	48458	42926	45608	48291	51144
		CS	36102	33524	28981	24378	37637	34021	29470	24879	38533	34457	29895	25318	39014	37059	31753	26064	39675	37817	32319	26661	41908	38404	32836	27209	40737	39819	34325	27448	42629	41025	34965	28148	42926	41899	35554	28801
		PEC	13125	13393	13661	13942	13408	13658	13937	14232	13656	13932	14227	14535	13457	13549	13824	14110	13691	13818	14105	14408	13785	14093	14402	14718	13658	13682	13935	14227	13877	13943	14224	14527	13917	14220	14522	14842
	40	CT	34541	36832	39122	41539	37224	39045	41462	43998	39151	41378	43895	46535	37527	38102	40366	42848	37932	40331	42730	45324	41282	42625	45175	47864	39131	40171	41210	43710	40967	41307	43746	46186	42915	43557	46040	48736
		CS	34541	32728	28208	23605	36381	33238	28686	24100	37635	33677	29117	24547	37527	36079	30962	25266	37932	36938	31535	25867	40053	37566	32056	26419	39131	36328	33525	26642	40967	39910	33629	27349	42833	40870	34789	28012
		PEC	14345	14619	14894	15179	14663	14886	15174	15468	14896	15167	15463	15774	14713	14780	15052	15342	14760	15048	15335	15637	15163	15326	15630	15946	14913	15037	15161	15452	15137	15173	15462	15751	15368	15450	15747	16062
	45	CT	33927	35028	37182	39498	34793	37102	39412	41826	37307	39318	41717	44237	35897	36247	38307	40654	37586	38281	40554	42996	39571	40496	42876	45409	37383	38219	39055	41419	39161	39325	41307	43775	40945	41384	43620	46179
		CS	33927	31815	27363	22772	34793	32371	27850	23271	36335	32842	28287	23728	35897	35026	30118	24409	37586	35869	30701	25018	38241	36652	31240	25584	37383	35015	32647	25784	39161	38357	33343	26507	40945	39769	33974	27181
		PEC	15795	15931	16208	16492	15907	16196	16485	16783	16222	16476	16777	17082	16054	16094	16356	16647	16270	16354	16640	16941	16515	16636	16937	17245	16251	16355	16459	16753	16478	16497	16747	17047	16710	16759	17041	17355

LEGENDA:
CT: Capacidade Total (kcal/h)
CS: Capacidade Sensível (kcal/h)
PEC: Potência Elétrica da Unidade Condensadora (W)
VAe: Vazão de Ar do Evaporador (m³/h)
TBSee: Temperatura de Bulbo Seco na Entrada do Evaporador (°C)
TBUee: Temperatura de Bulbo Úmido na Entrada do Evaporador (°C)

OBSERVAÇÕES:
1) O calor do motor do ventilador do evaporador foi suprimido do cálculo.
2) As tabelas foram geradas considerando-se equipamentos operando com 100% de carga (full load).

NOTA:
O efeito do motor da evaporadora pode ser obtido de maneira aproximada conforme abaixo:
Consumo [kcal/h] = P_{eixo} [kW] x 955,4
Consumo [kcal/h] = P_{eixo} [CV] x 702,7

			20TR Inverter (40MX20 + 38EVE10 + 38EVE10)																																					
		Vae (m³/h)	8704												10752												12734													
		TBSee (°C)	22				24,35				26,7				22				24,35				26,7				22				24,35				26,7			
		TBUee (°C)	12	14	16	18	14	16	18	20	16	18	20	22	12	14	16	18	14	16	18	20	16	18	20	22	12	14	16	18	14	16	18	20	16	18	20	22
TBS Ambiente Externo (°C)	20	CT	---	51765	55026	58487	51761	54930	58371	62009	54827	58238	61848	65663	50394	53809	57223	60767	54214	57068	60629	64329	57110	60450	64164	68025	54293	55365	58727	62351	55103	58605	62107	65953	58207	61922	65638	69640
		CS	---	42599	37235	31844	48269	43144	37775	32396	48898	43613	38267	32907	50394	47105	40572	33882	52724	47818	41240	34574	54298	48394	41824	35188	54181	51206	43621	35591	55103	52167	44312	36389	58207	52874	44984	37111
		PEC	---	12044	12317	12614	12050	12318	12615	12936	12318	12615	12939	13289	11958	12237	12515	12822	12265	12516	12826	13158	12530	12826	13163	13527	12274	12363	12657	12973	12375	12675	12975	13324	12647	12994	13341	13714
	25	CT	47383	50158	53324	56681	50116	53223	56572	60103	53172	56425	59953	63638	48861	52113	55365	58808	51788	55223	58658	62263	55417	58472	62088	65827	52612	53560	56773	60293	55470	56704	60057	63776	56376	59937	63497	67378
		CS	46136	41811	36460	31068	47315	42364	37007	31630	48096	42864	37517	32154	48861	46357	39772	33083	51788	47032	40445	33793	53356	47647	41041	34414	52612	50265	42867	34798	53298	51301	43537	35606	56376	52101	44221	36356
		PEC	12619	12858	13135	13432	12859	13132	13433	13753	13134	13430	13753	14101	12752	13038	13324	13632	13011	13323	13634	13969	13350	13632	13972	14329	13089	13172	13461	13780	13356	13468	13775	14123	13447	13785	14122	14499
	30	CT	45891	48400	51475	54708	48409	51377	54603	58004	51372	54470	57867	61425	49132	50245	53360	56669	49880	53206	56531	60004	53478	56430	59832	63454	50961	51628	54675	58058	51341	54584	57826	61422	54322	57730	61137	64870
		CS	44821	40957	35621	30225	46342	41525	36196	30817	47207	42041	36694	31335	47221	45428	38942	32247	49880	46173	39601	32945	52015	46950	40199	33582	50961	49207	42036	33943	51341	50315	42709	34767	54322	51185	43408	35521
		PEC	13555	13781	14060	14357	13785	14057	14356	14678	14063	14352	14679	15026	13853	13955	14242	14551	13922	14237	14552	14885	14272	14553	14884	15246	14030	14091	14374	14692	14068	14378	14688	15036	14364	14697	15030	15405
	35	CT	44488	46482	49458	52571	46650	49357	52472	55728	49296	52346	55609	59004	46999	48236	51181	54380	49566	51078	54240	57577	51573	54069	57396	60879	49165	49565	52399	55643	51460	52365	55414	58854	54205	55353	58614	62163
		CS	43380	40047	34713	29318	45237	40639	35302	29920	46117	41152	35809	30444	46999	44432	38022	31332	48002	45243	38692	32040	50357	45846	39303	32687	49165	47970	41138	33024	51460	49211	41727	33851	52247	50182	42527	34621
		PEC	14624	14815	15094	15393	14832	15091	15392	15711	15090	15388	15712	16057	14872	14987	15270	15578	15118	15268	15577	15911	15326	15572	15910	16266	15085	15122	15398	15713	15317	15406	15707	16052	15599	15717	16050	16418
	40	CT	42829	44443	47288	50266	44739	47200	50174	53290	47210	50057	53174	56412	45198	46035	48867	51922	47745	48819	51778	54980	49755	51630	54800	58141	47227	47434	49953	53054	49462	50030	52875	56112	51726	52797	55908	59263
		CS	41812	39051	33770	28378	43714	39681	34347	28968	44977	40200	34863	29497	45198	43257	37055	30361	46036	44212	37734	31080	48472	44905	38355	31748	47227	46298	40150	32040	49462	48047	40874	32880	51631	49053	41617	33665
		PEC	15801	15962	16245	16540	15994	16240	16539	16858	16246	16535	16857	17197	16046	16129	16411	16719	16302	16413	16717	17045	16516	16712	17043	17400	16257	16277	16526	16845	16491	16548	16844	17177	16738	16850	17177	17535
	45	CT	40873	42283	44956	47805	42946	44853	47715	50681	45020	47609	50565	53655	43260	43770	46391	49313	45303	46308	49171	52203	47671	49076	52024	55190	45130	45308	47367	50296	47306	47568	50135	53205	49490	50149	53179	56190
		CS	40801	38021	32744	27361	41962	38641	33335	27960	43670	39188	33859	28503	43260	41986	36034	29342	45303	43017	36731	30066	46449	43833	37360	30739	45130	44264	39110	31004	47306	46306	39917	31861	49490	47747	40244	32663
		PEC	17066	17219	17492	17786	17286	17485	17784	18094	17505	17780	18093	18429	17329	17379	17651	17952	17546	17649	17949	18271	17799	17949	18268	18613	17530	17548	17762	18066	17767	17792	18063	18394	18009	18079	18412	18739

			20TR Fixa (40MX20 + 38EXE20)																																					
		Vae (m³/h)	8704												10752												12734													
		TBSee (°C)	22				24,35				26,7				22				24,35				26,7				22				24,35				26,7			
		TBUee (°C)	12	14	16	18	14	16	18	20	16	18	20	22	12	14	16	18	14	16	18	20	16	18	20	22	12	14	16	18	14	16	18	20	16	18	20	22
TBS Ambiente Externo (°C)	20	CT	---	51765	55026	58487	51761	54930	58371	62009	54827	58238	61848	65663	50394	53809	57223	60767	54214	57068	60629	64329	57110	60450	64164	68025	54293	55365	58727	62351	55103	58605	62107	65953	58207	61922	65638	69640
		CS	--	42599	37235	31844	48269	43144	37775	32396	48898	43613	38267	32907	50394	47105	40572	33882	52724	47818	41240	34574	54298	48394	41824	35188	54181	51206	43621	35591	55103	52167	44312	36389	58207	52874	44984	37111
		PEC	---	12678	12966	13278	12684	12966	13279	13617	12966	13279	13620	13989	12588	12881	13174	13497	12910	13175	13501	13851	13190	13501	13856	14239	12920	13014	13323	13656	13026	13342	13658	14025	13312	13678	14043	14436
	25	CT	47383	50158	53324	56681	50116	53223	56572	60103	53172	56425	59953	63638	48861	52113	55365	58808	51788	55223	58658	62263	55417	58472	62088	65827	52612	53560	56773	60293	55470	56704	60057	63776	56376	59937	63497	67378
		CS	46136	41811	36460	31068	47315	42364	37007	31630	48096	42864	37517	32154	48861	46357	39772	33083	51788	47032	40445	33793	53356	47647	41041	34414	52612	50265	42867	34798	53298	51301	43537	35606	56376	52101	44221	36356
		PEC	13283	13535	13826	14139	13536	13823	14140	14477	13826	14136	14477	14843	13423	13724	14026	14350	13696	14024	14352	14704	14052	14350	14708	15083	13777	13865	14169	14505	14059	14177	14500	14867	14155	14510	14865	15263
	30	CT	45891	48400	51475	54708	48409	51377	54603	58004	51372	54470	57867	61425	49132	50245	53360	56669	49880	53206	56531	60004	53478	56430	59832	63454	50961	51628	54675	58058	51341	54584	57826	61422	54322	57730	61137	64870
		CS	44821	40957	35621	30225	46342	41525	36196	30817	47207	42041	36694	31335	47221	45428	38942	32247	49880	46173	39601	32945	52015	46950	40199	33582	50961	49207	42036	33943	51341	50315	42709	34767	54322	51185	43408	35521
		PEC	14269	14507	14800	15113	14510	14797	15112	15451	14803	15108	15451	15817	14582	14689	14992	15317	14655	14986	15318	15668	15023	15319	15668	16048	14768	14833	15130	15466	14809	15135	15461	15828	15120	15470	15821	16216
	35	CT	44488	46482	49458	52571	46650	49357	52472	55728	49296	52346	55609	59004	46999	48236	51181	54380	49566	51078	54240	57577	51573	54069	57396	60879	49165	49565	52399	55643	51460	52365	55414	58854	54205	55353	58614	62163
		CS	43380	40047	34713	29318	45237	40639	35302	29920	46117	41152	35809	30444	46999	44432	38022	31332	48002	45243	38692	32040	50357	45846	39303	32687	49165	47970	41138	33024	51460	49211	41727	33851	52247	50182	42527	34621
		PEC	15394	15595	15889	16204	15613	15885	16203	16538	15884	16198	16538	16902	15655	15776	16074	16398	15914	16071	16397	16749	16132	16392	16747	17122	15879	15917	16208	16540	16123	16217	16533	16897	16420	16545	16895	17282
	40	CT	42829	44443	47288	50266	44739	47200	50174	53290	47210	50057	53174	56412	45198	46035	48867	51922	47745	48819	51778	54980	49755	51630	54800	58141	47227	47434	49953	53054	49462	50030	52875	56112	51726	52797	55908	59263
		CS	41812	39051	33770	28378	43714	39681	34347	28968	44977	40200	34863	29497	45198	43257	37055	30361	46036	44212	37734	31080	48472	44905	38355	31748	47227	46298	40150	32040	49462	48047	40874	32880	51631	49053	41617	33665
		PEC	16632	16802	17100	17410	16835	17095	17409	17745	17101	17405	17745	18102	16891	16978	17275	17599	17160	17277	17597	17943	17385	17592	17940	18316	17113	17134	17396	17732	17359	17419	17731	18082	17619	17737	18081	18458
	45	CT	40873	42283	44956	47805	42946	44853	47715	50681	45020	47609	50565	53655	43260	43770	46391	49313	45303	46308	49171	52203	47671	49076	52024	55190	45130	45308	47367	50296	47306	47568	50135	53205	49490	50149	53179	56190
		CS	40801	38021	32744	27361	41962	38641	33335	27960	43670	39188	33859	28503	43260	41986	36034	29342	45303	43017	36731	30066	46449	43833	37360	30739	45130	44264	39110	31004	47306	46306	39917	31861	49490	47747	40244	32663
		PEC	17965	18126	18413	18722	18195	18405	18720	19046	18427	18716	19045	19399	18241	18294	18580	18897	18469	18578	18894	19233	18736	18894	19229	19592	18453	18472	18697	19017	18703	18729	19014	19362	18957	19031	19381	19725

LEGENDA:
CT: Capacidade Total (kcal/h)
CS: Capacidade Sensível (kcal/h)
PEC: Potência Elétrica da Unidade Condensadora (W)

VAe: Vazão de Ar do Evaporador (m³/h)
TBSee: Temperatura de Bulbo Seco na Entrada do Evaporador (°C)
TBUee: Temperatura de Bulbo Úmido na Entrada do Evaporador (°C)

OBSERVAÇÕES:
1) O calor do motor do ventilador do evaporador foi suprimido do cálculo.
2) As tabelas foram geradas considerando-se equipamentos operando com 100% de carga (full load).

NOTA:
O efeito do motor da evaporadora pode ser obtido de maneira aproximada conforme abaixo:
Consumo [kcal/h] = P_{eixo} [kW] x 955,4
Consumo [kcal/h] = P_{eixo} [CV] x 702,7

Dados de Performance (cont.)

25TR Inverter (40MX25 + 38EVE10 + 38EVE15)

TBS Ambiente Externo (°C)		Vae (m³/h)	11246												13835												16498											
		TBSee (°C)	22				24,35				26,7				22				24,35				26,7				22				24,35				26,7			
		TBUee (°C)	12	14	16	18	14	16	18	20	16	18	20	22	12	14	16	18	14	16	18	20	16	18	20	22	12	14	16	18	14	16	18	20	16	18	20	22
	20	CT	---	70142	74606	79378	70099	74485	79200	84199	74376	79055	84006	89258	68444	73027	77611	82480	73401	77464	82312	87417	77450	82122	87190	92545	73452	75125	79692	84688	77292	79599	84428	89663	79165	84263	89360	94826
		CS	---	57496	50336	43116	65138	58269	51103	43914	65991	58944	51763	44601	68444	63602	54834	45971	71248	64513	55728	46903	73367	65322	56568	47797	73452	69201	58902	48360	74472	70424	59968	49490	79165	71333	60929	50518
		PEC	---	15044	15344	15661	15042	15339	15654	15985	15335	15649	15980	16327	14938	15246	15554	15876	15273	15550	15873	16209	15554	15869	16205	16558	15279	15396	15700	16030	16477	15702	16024	16368	15684	16023	16362	16721
	25	CT	64006	67846	72170	76785	67870	72036	76619	81463	72017	76454	81263	86330	66087	70520	74954	79653	70180	74827	79474	84412	75015	79292	84199	89356	71081	72548	76859	81718	72207	76826	81445	86515	76302	81248	86195	91489
		CS	62210	56383	49232	42053	63917	57153	49998	42822	64946	57838	50703	43540	66087	62475	53696	44818	70180	63395	54624	45790	72121	64239	55459	46675	71081	67882	57744	47243	72207	69189	58840	48360	76302	70214	59813	49404
		PEC	16139	16424	16738	17067	16426	16731	17060	17406	16732	17053	17399	17757	16308	16628	16947	17282	16611	16944	17277	17626	16959	17272	17621	17988	16675	16783	17092	17437	16764	17096	17429	17786	17077	17427	17777	18151
	30	CT	61867	65319	69511	73962	65334	69380	73800	78474	69367	73619	78266	83157	63650	67860	72069	76608	67487	71953	76419	81179	72186	76260	80954	85928	68716	69677	73829	78506	69392	73813	78234	83129	73396	78100	82805	87884
		CS	60312	55162	48030	40863	62475	55955	48805	41639	63642	56673	49527	42377	63650	61256	52461	43585	67487	62142	53412	44579	70067	63042	54259	45472	68716	66365	56564	46017	69392	67797	57637	47155	73396	69015	58631	48208
		PEC	17669	17945	18275	18619	17948	18267	18611	18972	18268	18602	18963	19335	17819	18152	18485	18834	18135	18481	18827	19190	18503	18823	19184	19564	18231	18307	18630	18990	18295	18637	18980	19351	18621	18980	19340	19728
	35	CT	58621	62636	66651	70912	62775	66527	70761	75237	66512	70594	75044	79720	63246	64934	68971	73339	64601	68871	73142	77713	68536	73003	77470	82241	66167	66756	70604	75067	69295	70568	74795	79457	70181	74674	79167	83995
		CS	58621	53868	46748	39564	60869	54674	47558	40395	62144	55412	48269	41128	63246	59769	51178	42309	64601	60915	52119	43290	68536	61745	52975	44196	66167	64602	55280	44709	69295	66271	56355	45851	70181	67575	57382	46919
		PEC	19286	19626	19966	20324	19636	19958	20316	20686	19959	20307	20677	21062	19686	19830	20173	20535	19811	20169	20527	20904	20150	20523	20895	21281	19945	19993	20320	20689	20220	20326	20676	21059	20308	20678	21048	21442
	40	CT	55900	59746	63592	67643	60055	63467	67508	71760	63477	67350	71590	76044	60717	61851	65690	69859	61663	65659	69656	74035	66182	69499	73778	78352	63429	63659	67184	71390	66463	67273	71178	75575	69549	71114	75310	79878
		CS	55900	52473	45387	38192	58645	53338	46212	39040	60536	54069	46933	39792	60717	58150	49805	40937	61663	59473	50752	41939	66182	60419	51631	42863	63429	62151	53943	43313	66463	64650	55040	44477	69422	66010	56047	45562
		PEC	21110	21464	21819	22181	21497	21810	22172	22543	21815	22163	22535	22919	21568	21673	22018	22387	21660	22018	22377	22753	22074	22370	22740	23133	21827	21848	22162	22531	22107	22176	22522	22900	22393	22527	22890	23276
	45	CT	54717	56761	60349	64189	57512	60245	64069	68112	60411	63925	67951	72149	58028	58716	62233	66209	60790	62205	66006	70136	64166	65912	69901	74194	60531	60743	63586	67545	63465	63823	67366	71488	66427	67343	71251	75557
		CS	54717	51104	43993	36793	56255	51910	44802	37633	58656	52663	45539	38391	58028	56434	48376	39514	60790	57797	49349	40514	62423	58924	50235	41446	60531	59307	52534	41864	63465	62102	53645	43041	66427	64210	54657	44147
		PEC	23242	23439	23790	24146	23519	23781	24138	24508	23799	24128	24499	24872	23578	23643	23979	24344	23849	23981	24330	24707	24047	24327	24692	25070	23832	23853	24115	24478	24112	24142	24471	24840	24395	24477	24830	25207

25TR Fixa (40MX25 + 38EXE25)

TBS Ambiente Externo (°C)		Vae (m³/h)	11246												13835												16498											
		TBSee (°C)	22				24,35				26,7				22				24,35				26,7				22				24,35				26,7			
		TBUee (°C)	12	14	16	18	14	16	18	20	16	18	20	22	12	14	16	18	14	16	18	20	16	18	20	22	12	14	16	18	14	16	18	20	16	18	20	22
	20	CT	---	70142	74606	79378	70099	74485	79200	84199	74376	79055	84006	89258	68444	73027	77611	82480	73401	77464	82312	87417	77450	82122	87190	92545	73452	75125	79692	84688	77292	79599	84428	89663	79165	84263	89360	94826
		CS	---	57496	50336	43116	65138	58269	51103	43914	65991	58944	51763	44601	68444	63602	54834	45971	71248	64513	55728	46903	73367	65322	56568	47797	73452	69201	58902	48360	74472	70424	59968	49490	79165	71333	60929	50518
		PEC	---	15836	16152	16485	15833	16146	16478	16827	16142	16472	16821	17186	15724	16048	16373	16712	16076	16368	16709	17062	16372	16704	17057	17429	16084	16206	16527	16873	17344	16529	16868	17230	16510	16867	17224	17601
	25	CT	64006	67846	72170	76785	67870	72036	76619	81463	72017	76454	81263	86330	66087	70520	74954	79653	70180	74827	79474	84412	75015	79292	84199	89356	71081	72548	76859	81718	72207	76826	81445	86515	76302	81248	86195	91489
		CS	62210	56383	49232	42053	63917	57153	49998	42822	64946	57838	50703	43540	66087	62475	53696	44818	70180	63395	54624	45790	72121	64239	55459	46675	71081	67882	57744	47243	72207	69189	58840	48360	76302	70214	59813	49404
		PEC	16989	17289	17619	17965	17291	17612	17958	18322	17612	17950	18315	18691	17167	17503	17839	18191	17485	17836	18187	18554	17852	18181	18548	18934	17553	17666	17992	18355	17646	17996	18346	18722	17975	18344	18713	19107
	30	CT	61867	65319	69511	73962	65334	69380	73800	78474	69367	73619	78266	83157	63650	67860	72069	76608	67487	71953	76419	81179	72186	76260	80954	85928	68716	69677	73829	78506	69392	73813	78234	83129	73396	78100	82805	87884
		CS	60312	55162	48030	40863	62475	55955	48805	41639	63642	56673	49527	42377	63650	61256	52461	43585	67487	62142	53412	44579	70067	63042	54259	45472	68716	66365	56564	46017	69392	67797	57637	47155	73396	69015	58631	48208
		PEC	18599	18890	19236	19599	18892	19229	19591	19971	19229	19581	19961	20353	18757	19107	19458	19825	19090	19454	19818	20201	19477	19814	20194	20594	19190	19271	19610	19989	19257	19618	19978	20369	19601	19979	20357	20766
	35	CT	58621	62636	66651	70912	62775	66527	70761	75237	66512	70594	75044	79720	63246	64934	68971	73339	64601	68871	73142	77713	68536	73003	77470	82241	66167	66756	70604	75067	69295	70568	74795	79457	70181	74674	79167	83995
		CS	58621	53868	46748	39564	60869	54674	47558	40395	62144	55412	48269	41128	63246	59769	51178	42309	64601	60915	52119	43290	68536	61745	52975	44196	66167	64602	55280	44709	69295	66271	56355	45851	70181	67575	57382	46919
		PEC	20301	20658	21016	21394	20669	21008	21385	21775	21009	21376	21765	22170	20722	20873	21235	21616	20854	21230	21607	22004	21211	21603	21995	22401	20995	21045	21389	21778	21284	21396	21764	22168	21377	21767	22156	22571
	40	CT	55900	59746	63592	67643	60055	63467	67508	71760	63477	67350	71590	76044	60717	61851	65690	69859	61663	65659	69656	74035	66182	69499	73778	78352	63429	63659	67184	71390	66463	67273	71178	75575	69549	71114	75310	79878
		CS	55900	52473	45387	38192	58645	53338	46212	39040	60536	54069	46933	39792	60717	58150	49805	40937	61663	59473	50752	41939	66182	60419	51631	42863	63429	62151	53943	43313	66463	64650	55040	44477	69422	66010	56047	45562
		PEC	22221	22594	22967	23348	22629	22958	23339	23730	22963	23329	23721	24125	22703	22813	23177	23565	22800	23177	23554	23951	23236	23548	23937	24350	22975	22998	23329	23716	23270	23343	23707	24106	23571	23712	24095	24501
	45	CT	54717	56761	60349	64189	57512	60245	64069	68112	60411	63925	67951	72149	58028	58716	62233	66209	60790	62205	66006	70136	64166	65912	69901	74194	60531	60743	63586	67545	63465	63823	67366	71488	66427	67343	71251	75557
		CS	54717	51104	43993	36793	56255	51910	44802	37633	58656	52663	45539	38391	58028	56434	48376	39514	60790	57797	49349	40514	62423	58924	50235	41446	60531	59307	52534	41864	63465	62102	53645	43041	66427	64210	54657	44147
		PEC	24465	24673	25042	25417	24757	25033	25409	25798	25051	25398	25788	26181	24818	24887	25242	25626	25105	25243	25610	26008	25313	25608	25992	26389	25086	25108	25384	25767	25381	25412	25759	26147	25679	25765	26137	26534

LEGENDA:
CT: Capacidade Total (kcal/h)
CS: Capacidade Sensível (kcal/h)
PEC: Potência Elétrica da Unidade Condensadora (W)
VAe: Vazão de Ar do Evaporador (m³/h)
TBSee: Temperatura de Bulbo Seco na Entrada do Evaporador (°C)
TBUee: Temperatura de Bulbo Úmido na Entrada do Evaporador (°C)

OBSERVAÇÕES:
1) O calor do motor do ventilador do evaporador foi suprimido do cálculo.
2) As tabelas foram geradas considerando-se equipamentos operando com 100% de carga (full load).

NOTA:
O efeito do motor da evaporadora pode ser obtido de maneira aproximada conforme abaixo:
Consumo [kcal/h] = P_{eixo} [kW] x 955,4
Consumo [kcal/h] = P_{eixo} [CV] x 702,7

			30TR Inverter (40MX30 + 38EVE15 + 38EVE15)																																					
		Vae (m³/h)	13616												17011												20400													
		TBSee (°C)	22				24,35				26,7				22				24,35				26,7				22				24,35				26,7			
		TBUee (°C)	12	14	16	18	14	16	18	20	16	18	20	22	12	14	16	18	14	16	18	20	16	18	20	22	12	14	16	18	14	16	18	20	16	18	20	22
TBS Ambiente Externo (°C)	20	CT	---	84869	89959	95152	85212	89796	95075	100505	89929	94839	100330	105991	86764	88063	93047	98334	89815	92833	98124	103659	93725	97878	103382	109113	88883	90579	95084	100517	93832	95218	100171	105773	97812	100028	105366	111131
		CS	---	70323	61465	52353	79807	71219	62300	53184	80880	71979	62974	53893	84014	77857	66938	55732	87876	78969	67864	56760	89856	79764	68749	57677	88883	84555	71871	58638	91388	85838	73052	59847	95216	86971	74110	60954
		PEC	'---	19384	19830	20284	19416	19823	20291	20767	19840	20282	20768	21269	19544	19666	20107	20571	19832	20100	20571	21060	20197	20568	21060	21569	19756	19899	20298	20774	21225	20331	20769	21262	20587	20781	21257	21770
	25	CT	78280	81630	86423	91377	82008	86299	91293	96502	86354	91233	96379	101783	82993	84582	89373	94402	86858	88977	94217	99516	90316	93955	99263	104678	85717	87042	91190	96392	90242	91388	96065	101464	94283	96008	101063	106617
		CS	76735	68637	59723	50673	77912	69517	60603	51523	78808	70323	61339	52272	82879	75964	65221	54072	84855	77037	66167	55114	87720	77979	67081	56027	85717	82697	70084	56939	90078	83910	71291	58197	91966	85078	72395	59347
		PEC	20770	21100	21558	22022	21139	21553	22028	22518	21564	22034	22525	23035	21217	21378	21839	22316	22520	21810	22316	22813	21956	22308	22813	23323	21509	21623	22018	22509	21942	22057	22502	23012	23277	22520	23004	23525
	30	CT	75597	78077	82719	87438	78808	82605	87376	92356	82751	87275	92207	97359	79124	80905	85405	90179	83712	85181	90062	95055	86844	89681	94871	100017	82377	83356	87120	92004	86019	87371	91773	96828	90662	91744	96494	101718
		CS	73983	66616	57961	48979	76010	67650	58800	49837	76817	68457	59553	50573	79124	73925	63341	52281	81441	75104	64361	53355	85026	76088	65313	54320	82377	80341	68218	55122	86019	81855	69472	56410	88264	83091	70588	57595
		PEC	22705	22984	23458	23935	23055	23451	23941	24442	23472	23941	24443	24957	23093	23266	23733	24212	23553	23716	24217	24718	23900	24189	24722	25237	23437	23522	23910	24401	23828	23952	24399	24904	25223	24420	24898	25422
	35	CT	72754	74432	78691	83247	75490	78658	83223	87907	79096	83017	87847	92640	75568	77155	81147	85782	79893	81255	85604	90354	83403	85438	90170	95037	78844	79621	82806	87453	82346	83310	87180	92027	86420	87314	91641	96648
		CS	70866	64626	55931	47110	73673	65577	56919	48010	74821	66342	57726	48811	75568	71881	61213	50415	79755	73114	62333	51491	81386	74160	63355	52490	78844	77976	66200	53238	82346	79699	67431	54563	86420	80917	68600	55774
		PEC	24823	25045	25520	26012	25155	25517	26022	26521	25571	26007	26530	27040	25186	25341	25781	26285	25612	25797	26279	26783	26036	26269	26784	27296	25547	25603	25961	26463	25947	26031	26451	26969	26380	26488	26950	27474
	40	CT	69229	70517	74608	78937	72328	74596	78834	83417	75268	78702	83162	87825	72094	73202	76805	81188	75557	77043	80996	85529	79751	81004	85256	89952	75104	75900	78304	82636	78462	79113	82412	86924	81834	82738	86602	91270
		CS	69120	62549	53899	45203	70855	63511	54839	46158	72655	64313	55665	46937	72094	69610	59132	48438	75557	70834	60263	49567	77471	71924	61277	50604	75104	74290	64080	51185	78462	76928	65323	52549	81834	78759	66509	53818
		PEC	27059	27260	27747	28236	28360	27744	28232	28745	27823	28223	28726	29237	27464	27569	27990	28481	27858	28021	28467	28975	28307	28475	28959	29467	27810	28775	28151	28639	28209	28255	28626	29125	28606	28681	29108	29615
	45	CT	64959	66634	70411	74425	68966	70306	74384	78573	71517	74215	78468	82751	68433	69240	72295	76434	71520	72666	76217	80522	75224	76370	80215	84630	71145	71945	73618	77753	74374	75017	77477	81778	77594	78239	81366	85824
		CS	64959	60438	51838	43235	67188	61304	52796	44183	69964	62197	53661	45021	68433	67167	56945	46384	71520	68417	58097	47547	75224	69561	59146	48603	71145	70105	61862	49088	74374	73434	63186	50471	77594	75930	64369	51766
		PEC	29428	29622	30100	30577	29874	30078	30573	31066	30206	30548	31060	31543	29864	29932	30302	30800	30243	30351	30772	31276	30635	30799	31244	31756	30186	30231	30450	30947	30581	30615	30914	31413	30979	31029	31374	31895

			30TR Fixa (40MX30 + 38EXE30)																																					
		Vae (m³/h)	13616												17011												20400													
		TBSee (°C)	22				24,35				26,7				22				24,35				26,7				22				24,35				26,7			
		TBUee (°C)	12	14	16	18	14	16	18	20	16	18	20	22	12	14	16	18	14	16	18	20	16	18	20	22	12	14	16	18	14	16	18	20	16	18	20	22
TBS Ambiente Externo (°C)	20	CT	---	84869	89959	95152	85212	89796	95075	100505	89929	94839	100330	105991	86764	88063	93047	98334	89815	92833	98124	103659	93725	97878	103382	109113	88883	90579	95084	100517	93832	95218	100171	105773	97812	100028	105366	111131
		CS	---	70323	61465	52353	79807	71219	62300	53184	80880	71979	62974	53893	84014	77857	66938	55732	87876	78969	67864	56760	89856	79764	68749	57677	88883	84555	71871	58638	91388	85838	73052	59847	95216	86971	74110	60954
		PEC	---	20404	20873	21352	20438	20867	21359	21860	20884	21349	21861	22388	20573	20701	21165	21653	20876	21158	21654	22169	21260	21650	22168	22704	20796	20946	21367	21868	22342	21401	21862	22381	21671	21875	22376	22916
	25	CT	78280	81630	86423	91377	82008	86299	91293	96502	86354	91233	96379	101783	82993	84582	89373	94402	86858	88977	94217	99516	90316	93955	99263	104678	85717	87042	91190	96392	90242	91388	96065	101464	94283	96008	101063	106617
		CS	76735	68637	59723	50673	77912	69517	60603	51523	78808	70323	61339	52272	82879	75964	65221	54072	84855	77037	66167	55114	87720	77979	67081	56027	85717	82697	70084	56939	90078	83910	71291	58197	91966	85078	72395	59347
		PEC	21864	22210	22693	23181	22252	22688	23188	23703	22699	23193	23710	24248	22333	22504	22989	23490	23706	22958	23491	24014	23112	23482	24014	24550	22641	22761	23177	23694	23097	23218	23686	24224	24502	23706	24215	24763
	30	CT	75597	78077	82719	87438	78808	82605	87376	92356	82751	87275	92207	97359	79124	80905	85405	90179	83712	85181	90062	95055	86844	89681	94871	100017	82377	83356	87120	92004	86019	87371	91773	96828	90662	91744	96494	101718
		CS	73983	66616	57961	48979	76010	67650	58800	49837	76817	68457	59553	50573	79124	73925	63341	52281	81441	75104	64361	53355	85026	76088	65313	54320	82377	80341	68218	55122	86019	81855	69472	56410	88264	83091	70588	57595
		PEC	23900	24193	24693	25195	24268	24685	25201	25729	24707	25201	25729	26270	24308	24491	24982	25486	24792	24965	25492	26019	25157	25462	26023	26566	24670	24760	25168	25685	25082	25213	25684	26214	26550	25705	26208	26760
	35	CT	72754	74432	78691	83247	75490	78658	83223	87907	79096	83017	87847	92640	75568	77155	81147	85782	79893	81255	85604	90354	83403	85438	90170	95037	78844	79621	82806	87453	82346	83310	87180	92027	86420	87314	91641	96648
		CS	70866	64626	55931	47110	73673	65577	56919	48010	74821	66342	57726	48811	75568	71881	61213	50415	79755	73114	62333	51491	81386	74160	63355	52490	78844	77976	66200	53238	82346	79699	67431	54563	86420	80917	68600	55774
		PEC	26130	26364	26863	27381	26479	26860	27391	27916	26917	27376	27926	28463	26511	26675	27138	27669	26960	27155	27662	28193	27406	27652	28194	28732	26891	26951	27327	27856	27313	27402	27843	28389	27768	27882	28368	28920
	40	CT	69229	70517	74608	78937	72328	74596	78834	83417	75268	78702	83162	87825	72094	73202	76805	81188	75557	77043	80996	85529	79751	81004	85256	89952	75104	75900	78304	82636	78462	79113	82412	86924	81834	82738	86602	91270
		CS	69120	62549	53899	45203	70855	63511	54839	46158	72655	64313	55665	46937	72094	69610	59132	48438	75557	70834	60263	49567	77471	71924	61277	50604	75104	74290	64080	51185	78462	76928	65323	52549	81834	78759	66509	53818
		PEC	28483	28694	29208	29722	29852	29204	29718	30258	29287	29708	30238	30776	28910	29020	29463	29980	29325	29496	29965	30500	29797	29973	30483	31017	29273	30289	29632	30146	29693	29742	30132	30658	30111	30190	30640	31174
	45	CT	64959	66634	70411	74425	68966	70306	74384	78573	71517	74215	78468	82751	68433	69240	72295	76434	71520	72666	76217	80522	75224	76370	80215	84630	71145	71945	73618	77753	74374	75017	77477	81778	77594	78239	81366	85824
		CS	64959	60438	51838	43235	67188	61304	52796	44183	69964	62197	53661	45021	68433	67167	56945	46384	71520	68417	58097	47547	75224	69561	59146	48603	71145	70105	61862	49088	74374	73434	63186	50471	77594	75930	64369	51766
		PEC	30976	31181	31684	32187	31446	31661	32182	32701	31795	32155	32694	33203	31436	31508	31897	32421	31835	31948	32392	32922	32248	32420	32889	33428	31775	31822	32052	32576	32191	32227	32541	33066	32610	32662	33026	33573

LEGENDA:
CT: Capacidade Total (kcal/h)
CS: Capacidade Sensível (kcal/h)
PEC: Potência Elétrica da Unidade Condensadora (W)
VAe: Vazão de Ar do Evaporador (m³/h)
TBSee: Temperatura de Bulbo Seco na Entrada do Evaporador (°C)
TBUee: Temperatura de Bulbo Úmido na Entrada do Evaporador (°C)

OBSERVAÇÕES:
1) O calor do motor do ventilador do evaporador foi suprimido do cálculo.
2) As tabelas foram geradas considerando-se equipamentos operando com 100% de carga (full load).

NOTA:
O efeito do motor da evaporadora pode ser obtido de maneira aproximada conforme abaixo:
Consumo [kcal/h] = P_{eixo} [kW] x 955,4
Consumo [kcal/h] = P_{eixo} [CV] x 702,7

Dados de Performance (cont.)

			40TR Inverter (40MX40 + 38EVE10 + 38EVE15 + 38EVE15)																																	
		Vae (m³/h)	18125												22644												27156									
		TBSee (°C)	22				24,35				26,7				22				24,35				26,7				22				24,35				26,7			
		TBUee (°C)	12	14	16	18	14	16	18	20	16	18	20	22	12	14	16	18	14	16	18	20	16	18	20	22	12	14	16	18	14	16	18	20	16	18	20	22
TBS Ambiente Externo (°C)	20	CT	103790	109829	116755	124180	109653	116429	123696	130021	116142	122970	129538	136106	110303	114184	121226	128719	115221	120514	127910	135646	120566	127515	134184	140852	115521	117309	124321	131898	120598	124013	131465	138350	125861	130706	138827	145995
		CS	101964	91775	79943	67987	104134	92922	81035	70471	104734	93706	83296	72885	110303	101943	87396	72629	113216	103212	88563	73848	117357	104421	91556	78690	115521	111182	94287	76581	120598	113058	95835	80439	124592	114421	97220	81957
		PEC	24747	25265	25882	26569	25262	25860	26538	27334	26049	26668	27313	27957	25346	25660	26296	26985	27741	26447	27136	27886	26510	27131	27789	28446	25775	25961	26594	27300	26320	26599	27290	27946	26982	27428	28042	28744
	25	CT	100910	106414	113158	120376	106364	112834	119912	127437	112621	119537	126950	134741	107130	110502	117349	124617	111897	117000	124219	131794	117400	123823	131335	139167	112249	113509	120220	127607	117350	119910	127171	134818	122496	126802	134304	142223
		CS	99371	90089	78295	66426	102293	91269	79410	67563	103760	92233	80384	68562	107130	100243	85722	70968	111850	101669	87071	72391	115078	102889	88273	73667	112249	109170	92607	74914	117350	111258	94192	76614	122311	112851	95610	78167
		PEC	26457	26953	27558	28223	26959	27544	28206	28928	27544	28194	28908	29688	27033	27339	27962	28642	27480	27954	28638	29368	28026	28628	29368	30150	27515	27631	28251	28944	28017	28255	28945	29684	28541	28953	29693	30492
	30	CT	97459	102656	109212	116196	102682	108907	115769	123018	108616	115410	122565	130112	103854	106474	113102	120124	108576	112814	119754	127054	113314	119347	126631	134354	108722	109478	115756	122877	113716	115612	122464	129863	118754	122084	129380	137059
		CS	97459	88249	76504	64666	100130	89480	77649	65819	101777	90474	78644	66857	103854	98300	83905	69161	108429	99809	85285	70610	113010	101075	86515	71982	108722	106771	90792	73090	113716	109186	92407	74829	118687	110955	93871	76440
		PEC	28389	28873	29478	30140	28874	29463	30120	30832	29450	30106	30815	31587	28997	29248	29870	30543	29454	29864	30538	31264	29931	30525	31259	32019	29474	29545	30151	30831	29975	30164	30833	31568	30500	30832	31574	32363
	35	CT	94254	98545	104901	111299	98922	104610	111246	118212	104496	110907	117798	125038	100277	102120	108480	115267	104875	108257	114910	121929	109495	114556	121520	128802	104858	105288	110943	117777	109770	110881	117383	124501	114683	117102	124028	131401
		CS	94139	86308	74566	63354	97404	87527	75746	63936	99681	88577	76770	65003	100277	96143	81945	67225	104875	97799	83367	68699	109495	99131	84627	70048	104858	103516	88855	71138	109770	106882	90500	72915	114683	108829	92001	74554
		PEC	30612	31031	31638	32258	31052	31622	32274	32981	31618	32259	32964	33717	31208	31396	32015	32684	31669	32009	32678	33390	32145	32670	33387	34157	31679	31714	32282	32963	32182	32295	32962	33686	32710	32966	33687	34468
	40	CT	90730	94213	100280	106673	94852	100016	106355	113029	99989	106032	112655	119578	96419	97617	103529	110022	100911	103286	109687	116443	105422	109393	116040	123014	100699	101154	105777	112340	105477	106063	111959	118769	110280	111848	118297	125522
		CS	90730	84195	72512	60684	94852	85466	73710	61919	97257	86541	74769	63023	96419	93786	79866	65141	100911	95593	81317	66672	105422	97028	82623	68059	100699	99213	86808	69075	105477	103957	88486	70892	110280	106470	90018	72706
		PEC	33079	33440	34040	34690	33490	34023	34672	35362	34017	34656	35346	36091	33673	33796	34404	35062	34134	34392	35052	35759	34620	35045	35752	36501	34130	34163	34661	35328	34640	34698	35321	36037	35166	35337	36035	36813
	45	CT	86960	89563	95333	101440	91021	95081	101158	107497	95440	100858	107152	113761	92253	92806	98274	104480	96645	98174	104147	110612	101046	103858	110194	117004	96235	96570	100294	106634	100892	101266	106178	112822	105549	106270	112248	119135
		CS	86960	81954	70339	58526	90908	83250	71573	59787	94157	84392	72657	60930	92253	90969	77681	62969	96645	93157	79166	64541	101046	94768	80509	66007	96235	95009	84623	66954	100892	99609	86359	68833	105549	103639	87955	70569
		PEC	35781	36060	36656	37284	36199	36639	37267	37946	38423	37251	37929	38647	36355	36409	36991	37638	36820	36988	37626	38317	37299	37615	38303	39064	36798	36823	37230	37905	37300	37329	37878	38595	37828	37907	38566	39344

			40TR Fixa (40MX40 + 38EXE20 + 38EXE20)																																	
		Vae (m³/h)	18125												22644												27156									
		TBSee (°C)	22				24,35				26,7				22				24,35				26,7				22				24,35				26,7			
		TBUee (°C)	12	14	16	18	14	16	18	20	16	18	20	22	12	14	16	18	14	16	18	20	16	18	20	22	12	14	16	18	14	16	18	20	16	18	20	22
TBS Ambiente Externo (°C)	20	CT	103790	109829	116755	124180	109653	116429	123696	130021	116142	122970	129538	136106	110303	114184	121226	128719	115221	120514	127910	135646	120566	127515	134184	140852	115521	117309	124321	131898	120598	124013	131465	138350	125861	130706	138827	145995
		CS	101964	91775	79943	67987	104134	92922	81035	70471	104734	93706	83296	72885	110303	101943	87396	72629	113216	103212	88563	73848	117357	104421	91556	78690	115521	111182	94287	76581	120598	113058	95835	80439	124592	114421	97220	81957
		PEC	26050	26594	27244	27968	26592	27221	27934	28772	27420	28072	28750	29429	26680	27011	27681	28406	29201	27839	28565	29353	27905	28559	29251	29943	27131	27328	27994	28737	27706	27999	28727	29417	28402	28871	29518	30257
	25	CT	100910	106414	113158	120376	106364	112834	119912	127437	112621	119537	126950	134741	107130	110502	117349	124617	111897	117000	124219	131794	117400	123823	131335	139167	112249	113509	120220	127607	117350	119910	127171	134818	122496	126802	134304	142223
		CS	99371	90089	78295	66426	102293	91269	79410	67563	103760	92233	80384	68562	107130	100243	85722	70968	111850	101669	87071	72391	115078	102889	88273	73667	112249	109170	92607	74914	117350	111258	94192	76614	122311	112851	95610	78167
		PEC	27849	28372	29008	29709	28378	28994	29690	30451	28994	29677	30430	31250	28456	28777	29434	30150	28926	29426	30146	30914	29501	30135	30914	31737	28964	29085	29738	30468	29491	29742	30469	31247	30043	30477	31256	32097
	30	CT	97459	102656	109212	116196	102682	108907	115769	123018	108616	115410	122565	130112	103854	106474	113102	120124	108576	112814	119754	127054	113314	119347	126631	134354	108722	109478	115756	122877	113716	115612	122464	129863	118754	122084	129380	137059
		CS	97459	88249	76504	64666	100130	89480	77649	65819	101777	90474	78644	66857	103854	98300	83905	69161	108429	99809	85285	70610	113010	101075	86515	71982	108722	106771	90792	73090	113716	109186	92407	74829	118687	110955	93871	76440
		PEC	29883	30392	31029	31726	30394	31014	31705	32455	31000	31690	32437	33249	30523	30787	31442	32151	31005	31436	32145	32910	31506	32132	32904	33704	31025	31100	31738	32454	31553	31751	32456	33230	32106	32455	33235	34067
	35	CT	94254	98545	104901	111299	98922	104610	111246	118212	104496	110907	117798	125038	100277	102120	108480	115267	104875	108257	114910	121929	109495	114556	121520	128802	104858	105288	110943	117777	109770	110881	117383	124501	114683	117102	124028	131401
		CS	94139	86308	74566	63354	97404	87527	75746	63936	99681	88577	76770	65003	100277	96143	81945	67225	104875	97799	83367	68699	109495	99131	84627	70048	104858	103516	88855	71138	109770	106882	90500	72915	114683	108829	92001	74554
		PEC	32223	32664	33303	33956	32687	33286	33972	34717	33282	33957	34699	35492	32850	33049	33700	34404	33336	33693	34398	35147	33837	34390	35144	35954	33346	33383	33981	34698	33875	33995	34696	35459	34432	34701	35460	36282
	40	CT	90730	94213	100280	106673	94852	100016	106355	113029	99989	106032	112655	119578	96419	97617	103529	110022	100911	103286	109687	116443	105422	109393	116040	123014	100699	101154	105777	112340	105477	106063	111959	118769	110280	111848	118297	125522
		CS	90730	84195	72512	60684	94852	85466	73710	61919	97257	86541	74769	63023	96419	93786	79866	65141	100911	95593	81317	66672	105422	97028	82623	68059	100699	99213	86808	69075	105477	103957	88486	70892	110280	106470	90018	72706
		PEC	34820	35201	35831	36516	35253	35813	36497	37224	35807	36480	37206	37990	35445	35575	36215	36907	35931	36202	36897	37641	36442	36889	37634	38422	35926	35961	36485	37187	36463	36524	37181	37934	37017	37197	37931	38750
	45	CT	86960	89563	95333	101440	91021	95081	101158	107497	95440	100858	107152	113761	92253	92806	98274	104480	96645	98174	104147	110612	101046	103858	110194	117004	96235	96570	100294	106634	100892	101266	106178	112822	105549	106270	112248	119135
		CS	86960	81954	70339	58526	90908	83250	71573	59787	94157	84392	72657	60930	92253	90969	77681	62969	96645	93157	79166	64541	101046	94768	80509	66007	96235	95009	84623	66954	100892	99609	86359	68833	105549	103639	87955	70569
		PEC	37664	37958	38585	39247	38104	38568	39228	39943	40445	39211	39925	40681	38269	38326	38938	39619	38758	38934	39607	40333	39262	39594	40319	41120	38734	38761	39189	39900	39263	39293	39872	40626	39819	39902	40596	41415

LEGENDA:
CT: Capacidade Total (kcal/h)
CS: Capacidade Sensível (kcal/h)
PEC: Potência Elétrica da Unidade Condensadora (W)
VAe: Vazão de Ar do Evaporador (m³/h)
TBSee: Temperatura de Bulbo Seco na Entrada do Evaporador (°C)
TBUee: Temperatura de Bulbo Úmido na Entrada do Evaporador (°C)

OBSERVAÇÕES:
1) O calor do motor do ventilador do evaporador foi suprimido do cálculo.
2) As tabelas foram geradas considerando-se equipamentos operando com 100% de carga (full load).

NOTA:
O efeito do motor da evaporadora pode ser obtido de maneira aproximada conforme abaixo:
Consumo [kcal/h] = P_{eixo} [kW] x 955,4
Consumo [kcal/h] = P_{eixo} [CV] x 702,7

			45TR Fixa (40MX45 + 38EVE15 + 38EVE15 + 38EVE15)																																			
		Vae (m³/h)	21777												27203												32616											
		TBSee (°C)	22				24,35				26,7				22				24,35				26,7				22				24,35				26,7			
		TBUee (°C)	12	14	16	18	14	16	18	20	16	18	20	22	12	14	16	18	14	16	18	20	16	18	20	22	12	14	16	18	14	16	18	20	16	18	20	22
TBS Ambiente Externo (°C)	20	CT	---	123626	131541	140086	123591	131200	139522	148462	131017	139119	147844	157184	120359	128381	136403	145029	127526	136026	144526	153517	135193	144072	152951	161830	129651	131732	139747	148381	130929	139424	147920	156940	138623	147513	156403	165264
		CS	---	103707	90059	76415	117614	105024	91380	77798	119656	106174	92595	79059	120359	115270	98298	81472	127526	116708	99925	83185	135193	118140	101389	84639	129651	124765	105901	85702	130929	127289	107755	87734	138623	129482	109445	90572
		PEC	---	27966	28573	29225	27970	28561	29200	29898	28556	29190	29872	30612	27733	28350	28967	29632	28303	28961	29619	30322	28881	29595	30310	31024	28461	28626	29247	29914	28572	29244	29916	30618	29175	29899	30622	31331
	25	CT	111898	119560	127223	135488	119703	126883	134955	143592	126706	134552	143010	152005	116242	123997	131752	140032	123208	131402	139596	148240	130575	139156	147738	156731	125828	127284	134831	143157	126440	134587	142733	151410	133798	142356	150914	159938
		CS	111898	101789	88160	74544	115382	103131	89521	75952	117382	104334	90759	77231	116242	113138	96359	79533	123208	114850	98038	81274	130575	116262	99510	82862	125828	122358	103957	83748	126440	125000	105840	85781	133798	127469	107554	87683
		PEC	29592	30210	30828	31492	30226	30816	31467	32177	30811	31453	32151	32903	29964	30590	31216	31891	30538	31210	31883	32593	31161	31872	32583	33337	30753	30875	31493	32165	30822	31494	32165	32881	31446	32165	32885	33642
	30	CT	107765	115157	122549	130472	115463	122209	130007	138285	122095	129589	137772	146383	111742	119221	126701	134661	118578	126414	134251	142576	125599	133847	142095	150734	121657	125593	129528	137551	121688	129415	137141	145490	128599	136804	145008	153658
		CS	107765	99732	86091	72478	113729	101080	87499	73923	114982	102341	88766	75236	111742	110697	94302	77425	118578	112851	95969	79210	125599	114274	97470	80827	121657	111783	101910	81646	121688	122556	103803	83709	128599	125087	105538	85631
		PEC	32081	32713	33346	34021	34586	33330	33999	34717	33331	33982	34698	35451	32440	33084	33728	34411	33042	33722	34402	35121	33674	34393	35112	35878	33311	33653	33995	34685	33325	34005	34685	35405	33967	34687	35408	36171
	35	CT	103308	110408	117509	125072	109682	117174	124666	132552	117224	124268	132096	140303	112220	114221	121275	128895	113566	121042	128518	136450	120450	128229	136007	144255	117154	120508	123863	131539	122707	124032	131143	139135	123201	130932	138662	146935
		CS	103308	97585	83933	70306	109682	98922	85358	71772	112497	100197	86617	73090	112220	107973	92092	75201	113566	110378	93768	76981	120450	112327	95289	78630	117154	108431	99708	79403	122707	119660	101635	81500	123201	122303	103396	83455
		PEC	34855	35495	36135	36821	35434	36118	36802	37521	36133	36784	37502	38260	35676	35862	36508	37196	35822	36504	37187	37915	36468	37188	37907	38669	36150	36460	36770	37462	36679	36805	37460	38190	36750	37470	38189	38956
	40	CT	98665	105382	112099	119295	104674	111801	118928	126447	111144	118580	126017	133838	107733	108997	115498	122758	108233	115321	122409	129961	114743	122148	129553	137389	112325	115087	117849	125156	117714	121248	124782	132388	123148	124782	131928	139819
		CS	98665	95312	81598	67991	104674	96712	83043	69479	111144	97929	84326	70829	107733	105191	89749	72827	108233	107593	91444	74637	114743	109771	92998	76319	112325	104856	97387	77041	117714	108534	99354	79172	123148	119544	101159	81169
		PEC	37920	38563	39206	39891	38509	39191	39873	40589	39145	39858	40570	41322	38811	38936	39560	40250	38876	39559	40242	40959	39533	40242	40952	41705	39278	39545	39813	40504	39816	40159	40502	41221	40365	40529	41220	41973
	45	CT	97309	99994	106364	113199	99528	106192	112856	119982	105546	112563	119580	126986	102940	106181	109423	116294	107874	109424	115973	123109	108777	115751	122724	130136	107170	109341	111512	118464	112397	115241	118086	125302	117652	118923	124838	132324
		CS	97309	92511	79173	65555	99528	94440	80621	67063	105546	95601	81927	68442	102940	95125	87310	70346	107874	104780	89032	72182	108777	106903	90602	73897	107170	101098	95027	74590	112397	104681	96965	76756	117652	114825	98819	78789
		PEC	41589	41863	42502	43175	41841	42499	43157	43860	42452	43146	43841	44575	42186	42510	42835	43508	42692	42849	43501	44204	42806	43502	44197	44925	42636	42853	43069	43749	43175	43459	43743	44451	43723	43855	44445	45180

			45TR Fixa (40MX45 + 38EXE20 + 38EXE25)																																			
		Vae (m³/h)	21777												27203												32616											
		TBSee (°C)	22				24,35				26,7				22				24,35				26,7				22				24,35				26,7			
		TBUee (°C)	12	14	16	18	14	16	18	20	16	18	20	22	12	14	16	18	14	16	18	20	16	18	20	22	12	14	16	18	14	16	18	20	16	18	20	22
TBS Ambiente Externo (°C)	20	CT	---	123626	131541	140086	123591	131200	139522	148462	131017	139119	147844	157184	120359	128381	136403	145029	127526	136026	144526	153517	135193	144072	152951	161830	129651	131732	139747	148381	130929	139424	147920	156940	138623	147513	156403	165264
		CS	---	103707	90059	76415	117614	105024	91380	77798	119656	106174	92595	79059	120359	115270	98298	81472	127526	116708	99925	83185	135193	118140	101389	84639	129651	124765	105901	85702	130929	127289	107755	87734	138623	129482	109445	90572
		PEC	---	29437	30077	30763	29442	30064	30737	31471	30059	30726	31445	32223	29193	29842	30491	31191	29793	30485	31178	31918	30401	31153	31905	32657	29959	30132	30786	31488	30076	30783	31490	32229	30711	31472	32234	32980
	25	CT	111898	119560	127223	135488	119703	126883	134955	143592	126706	134552	143010	152005	116242	123997	131752	140032	123208	131402	139596	148240	130575	139156	147738	156731	125828	127284	134831	143157	126440	134587	142733	151410	133798	142356	150914	159938
		CS	111898	101789	88160	74544	115382	103131	89521	75952	117382	104334	90759	77231	116242	113138	96359	79533	123208	114850	98038	81274	130575	116262	99510	82862	125828	122358	103957	83748	126440	125000	105840	85781	133798	127469	107554	87683
		PEC	31149	31800	32451	33150	31817	32437	33123	33871	32433	33109	33843	34635	31541	32200	32859	33570	32145	32853	33561	34308	32801	33549	34297	35092	32371	32500	33150	33858	32444	33151	33858	34612	33101	33858	34616	35413
	30	CT	107765	115157	122549	130472	115463	122209	130007	138285	122095	129589	137772	146383	111742	119221	126701	134661	118578	126414	134251	142576	125599	133847	142095	150734	121657	125593	129528	137551	121688	129415	137141	145490	128599	136804	145008	153658
		CS	107765	99732	86091	72478	113729	101080	87499	73923	114982	102341	88766	75236	111742	110697	94302	77425	118578	112851	95969	79210	125599	114274	97470	80827	121657	111783	101910	81646	121688	122556	103803	83709	128599	125087	105538	85631
		PEC	33769	34435	35101	35811	36406	35084	35789	36544	35086	35771	36524	37317	34148	34825	35503	36222	34781	35497	36212	36970	35446	36203	36960	37767	35065	35424	35784	36511	35079	35795	36511	37268	35755	36513	37271	38075
	35	CT	103308	110408	117509	125072	109682	117174	124666	132552	117224	124268	132096	140303	112220	114221	121275	128895	113566	121042	128518	136450	120450	128229	136007	144255	117154	120508	123863	131539	122707	124032	131143	139135	123201	130932	138662	146935
		CS	103308	97585	83933	70306	109682	98922	85358	71772	112497	100197	86617	73090	112220	107973	92092	75201	113566	110378	93768	76981	120450	112327	95289	78630	117154	108431	99708	79403	122707	119660	101635	81500	123201	122303	103396	83455
		PEC	36689	37363	38037	38759	37299	38019	38739	39496	38035	38720	39476	40274	37554	37749	38429	39153	37707	38426	39144	39911	38387	39145	39902	40704	38053	38379	38705	39434	38610	38742	39432	40200	38684	39442	40199	41006
	40	CT	98665	105382	112099	119295	104674	111801	118928	126447	111144	118580	126017	133838	107733	108997	115498	122758	108233	115321	122409	129961	114743	122148	129553	137389	112325	115087	117849	125156	117714	121248	124782	132388	123148	124782	131928	139819
		CS	98665	95312	81598	67991	104674	96712	83043	69479	111144	97929	84326	70829	107733	105191	89749	72827	108233	107593	91444	74637	114743	109771	92998	76319	112325	104856	97387	77041	117714	108534	99354	79172	123148	119544	101159	81169
		PEC	39915	40593	41270	41991	40536	41253	41971	42725	41205	41956	42706	43496	40854	40985	41642	42369	40922	41641	42360	43114	41613	42360	43107	43900	41345	41627	41908	42635	41912	42273	42634	43391	42490	42662	43389	44182
	45	CT	97309	99994	106364	113199	99528	106192	112856	119982	105546	112563	119580	126986	102940	106181	109423	116294	107874	109424	115973	123109	108777	115751	122724	130136	107170	109341	111512	118464	112397	115241	118086	125302	117652	118923	124838	132324
		CS	97309	92511	79173	65555	99528	94440	80621	67063	105546	95601	81927	68442	102940	95125	87310	70346	107874	104780	89032	72182	108777	106903	90602	73897	107170	101098	95027	74590	112397	104681	96965	76756	117652	114825	98819	78789
		PEC	43778	44066	44739	45447	44043	44735	45428	46168	44686	45417	46148	46921	44407	44748	45089	45798	44939	45104	45790	46530	45059	45791	46524	47289	44880	45108	45336	46051	45447	45746	46045	46790	46024	46163	46784	47558

LEGENDA:
CT: Capacidade Total (kcal/h)
CS: Capacidade Sensível (kcal/h)
PEC: Potência Elétrica da Unidade Condensadora (W)
VAe: Vazão de Ar do Evaporador (m³/h)
TBSee: Temperatura de Bulbo Seco na Entrada do Evaporador (°C)
TBUee: Temperatura de Bulbo Úmido na Entrada do Evaporador (°C)

OBSERVAÇÕES:
1) O calor do motor do ventilador do evaporador foi suprimido do cálculo.
2) As tabelas foram geradas considerando-se equipamentos operando com 100% de carga (full load).

NOTA:
O efeito do motor da evaporadora pode ser obtido de maneira aproximada conforme abaixo:
Consumo [kcal/h] = P_{eixo} [kW] x 955,4
Consumo [kcal/h] = P_{eixo} [CV] x 702,7

Dados de Performance (cont.)

50TR Fixa (40MX50 + 38EXE25 + 38EXE25)

TBS Ambiente Externo (°C)		Vae (m³/h)	21750												27173												32587											
		TBSee (°C)	22				24,35				26,7				22				24,35				26,7				22				24,35				26,7			
		TBUee (°C)	12	14	16	18	14	16	18	20	16	18	20	22	12	14	16	18	14	16	18	20	16	18	20	22	12	14	16	18	14	16	18	20	16	18	20	22
	20	CT	---	136832	145571	154975	136690	145172	154349	164257	144820	153908	163548	173843	137477	142471	151401	160888	143176	151011	160385	170325	151006	159917	169745	180066	143139	146501	155447	165033	149620	155106	164559	174545	156039	164013	173999	184330
		CS	---	112030	97906	83752	127083	113345	99264	85092	128375	114536	100416	86331	133920	124167	106779	89251	140402	125842	108366	90941	143507	127216	109778	92448	143139	135333	114871	93872	149395	137409	116720	95869	156039	139117	118382	97683
		PEC	---	31279	31909	32575	31266	31888	32546	33250	31870	32525	33218	33953	33250	31714	32357	33034	33684	32342	33016	33721	32345	33001	33702	34437	31770	32030	32673	33353	32252	32666	33343	34054	32733	33329	34045	34778
	25	CT	124865	132278	140763	149870	132035	140369	149276	158781	140081	148853	158153	168104	132353	137546	146186	155339	138233	145820	154895	164443	145886	154446	163924	173892	138874	141375	149944	159184	145228	149696	158742	168388	151524	158280	167869	177868
		CS	122295	109769	95673	81561	124588	111170	97066	82969	126158	112338	98231	84200	132323	121828	104506	86988	138233	123555	106126	88699	140828	124982	107561	90252	138874	132822	112600	91584	145004	135075	114476	93621	151518	136815	116177	95487
		PEC	33544	34146	34806	35496	34126	34784	35466	36192	34766	35445	36162	36919	34162	34589	35257	35956	34630	35239	35940	36663	35240	35924	36646	37409	34701	34911	35575	36277	35205	35569	36267	36999	35710	36256	36989	37750
	30	CT	120673	127333	135489	144267	127306	135135	143742	152911	134921	143326	152345	161878	128048	132281	140528	149332	133816	140138	148932	158123	140728	148500	157662	167190	134199	135950	143995	152925	140392	143696	152497	161757	146666	152122	161261	170871
		CS	118626	107336	93308	79234	121962	108765	94691	80644	123687	109961	95904	81898	128048	119301	102063	84548	133772	121087	103720	86303	137540	122563	105200	87884	134199	129986	110168	89148	140392	132455	112094	91215	146443	134375	113826	93121
		PEC	36718	37314	38000	38721	37303	37979	38692	39451	37962	38672	39421	40198	37386	37764	38458	39184	37881	38440	39168	39919	38470	39150	39904	40688	37938	38096	38778	39515	38470	38764	39502	40253	39011	39494	40242	41027
	35	CT	116665	122035	129885	138292	122103	129553	137801	146548	129277	137404	146034	155169	123413	126592	134507	142915	129075	134203	142539	151315	135152	142147	150882	159990	129201	130137	137659	146197	135234	137537	145775	154669	141347	145423	154175	163359
		CS	114206	104745	90768	76718	118933	106228	92169	78138	120922	107446	93400	79429	123413	116653	99490	81971	129014	118459	101164	83745	133633	120001	102672	85358	129201	126769	107601	86559	135234	129601	109551	88671	141126	131689	111332	90611
		PEC	42193	40814	41524	42273	40800	41502	42243	43017	41477	42222	42986	43788	40952	41260	41985	42728	41475	41971	42711	43487	42032	42693	43469	44262	41515	41598	42301	43054	42075	42297	43040	43815	42638	43026	43801	44600
	40	CT	111367	116327	123870	131907	116979	123580	131458	139769	123489	131081	139313	147977	118439	120544	128058	136114	123935	127829	135754	144119	129480	135367	143693	152397	123819	124178	130941	139081	129706	130955	138651	147157	135607	138393	146648	155490
		CS	111229	102038	88073	74054	115160	103558	89507	75488	117982	104793	90764	76807	118439	113672	96770	79257	123935	115659	98487	81065	129480	117265	100024	82730	123819	122599	104912	83840	129706	126363	106889	85996	135607	128747	108710	88008
		PEC	44123	44655	45384	46146	46599	45362	46115	46889	45346	46092	46860	47656	44878	45099	45829	46587	45416	45814	46568	47335	45961	46552	47317	48108	45436	45461	46142	46893	46014	46138	46877	47651	46589	46868	47637	48431
	45	CT	106569	110442	117566	125088	111471	117283	124747	132633	117390	124414	132228	140411	113182	114350	121305	128966	118507	121041	128599	136576	123907	128298	136128	144452	118146	118511	123898	131719	123829	124556	131229	139366	129565	131140	138744	147272
		CS	106569	99198	85286	71217	111471	100717	86728	72722	114643	102039	88022	74072	113182	110418	93951	76439	118507	112621	95697	78294	123732	114413	97274	80012	118146	116853	102143	81080	123829	121861	104156	83277	129565	125511	105999	85336
		PEC	48338	48767	49503	50244	48849	49478	50214	50986	49468	50193	50955	51730	49072	49197	49918	50664	49625	49896	50643	51412	50168	50627	51388	52168	49622	49645	50207	50982	50192	50262	50943	51721	50774	50938	51676	52489

60TR Fixa (40MX60 + 38EXE30 + 38EXE30)

TBS Ambiente Externo (°C)		Vae (m³/h)	21750												27173												32587											
		TBSee (°C)	22				24,35				26,7				22				24,35				26,7				22				24,35				26,7			
		TBUee (°C)	12	14	16	18	14	16	18	20	16	18	20	22	12	14	16	18	14	16	18	20	16	18	20	22	12	14	16	18	14	16	18	20	16	18	20	22
	20	CT	---	---	171867	182508	---	171372	181721	192726	170920	181151	191980	203358	---	169435	179565	190362	169079	179054	189557	200805	178631	188979	199944	211596	168326	174646	184878	195733	175602	184349	195005	206283	184261	194384	205458	217137
		CS	---	---	113925	99022	---	129648	115146	100321	145115	130760	116237	101299	---	141786	124228	106577	160131	143384	125810	108163	161976	144785	127131	109512	164555	154135	133779	113196	172485	156193	135665	115116	176826	157880	137320	116836
		PEC	---	---	41926	42928	---	41891	42873	43925	41861	42838	43880	44970	---	41725	42684	43705	41701	42658	43658	44728	42637	43631	44683	45802	44012	42247	43215	44242	42348	43194	44213	45289	43210	44192	45259	46375
	25	CT	---	156350	165896	176072	155938	165422	175382	185977	164988	174836	185252	196200	---	163271	173006	183410	163127	172494	182656	193457	172144	182092	192649	203824	162455	168083	177915	188344	170222	177421	187669	198483	177486	187069	197713	208891
		CS	---	125382	111012	96331	140842	126713	112248	97543	142147	127849	113370	98623	---	138697	121184	103612	156758	140383	122827	105256	158858	141779	124187	106642	162251	150906	130676	110154	166562	153031	132603	112117	172920	154788	134309	113876
		PEC	---	44716	45689	46720	44681	45654	46674	47751	45622	46637	47705	48825	---	45456	46450	47503	45449	46420	47457	48559	46402	47429	48515	49661	45391	45977	46982	48043	48172	46960	48015	49110	46987	47993	49081	50218
	30	CT	---	150339	159506	169350	149993	159055	168597	178839	158637	168088	178036	188633	150074	156744	166026	175944	156671	165558	175265	185582	165149	174721	184819	195459	156732	161189	170522	180479	163364	170002	179847	190147	170716	179251	189426	200033
		CS	---	122263	107925	93429	137652	123608	109250	94720	138984	124776	110317	95787	147193	135470	118051	100532	152904	137166	119654	102154	155351	138585	121054	103571	156732	147461	127398	106929	163164	149672	129365	108920	167818	151484	131109	110713
		PEC	---	48825	49836	50900	48794	49800	50844	51954	49767	50808	51898	53052	48802	49575	50586	51665	49568	50558	51622	52743	50529	51595	52698	53846	49594	50092	51121	52192	50343	51097	52164	53277	53156	52140	53250	54394
	35	CT	---	143916	152692	162064	143651	152242	161350	171089	151799	160862	170329	180414	144421	149737	158610	168032	150218	158156	167403	177174	157951	166877	176458	186529	150643	153753	162684	172103	157084	162239	171527	181270	163440	170912	180594	190617
		CS	---	118961	104669	90258	134264	120389	106016	91589	135670	121519	107104	92681	141637	131964	114680	97216	148085	133761	116313	98861	151579	135219	117737	100307	150643	143822	123951	103510	156881	146083	125945	105541	163440	147969	127724	107374
		PEC	---	53323	54363	55447	53295	54324	55388	56525	54287	55352	56468	57620	55348	54056	55100	56198	54102	55070	56154	57277	55059	56126	57232	58391	54188	54571	55617	56708	54974	55597	56683	57793	55754	56656	57765	58899
	40	CT	129584	137095	145419	154299	136787	145002	153656	162877	144638	153186	162169	171671	137627	142331	150776	159690	144095	150339	159096	168305	150339	158575	167634	177121	144154	146081	154423	163326	150342	154004	162777	171927	156548	162246	171292	180712
		CS	127841	115499	101300	86967	130516	116948	102620	88275	132148	118106	103743	89386	137627	128360	111152	93738	141838	130166	112816	95407	147248	131678	114269	96892	144154	139799	120344	99957	150342	142258	122379	102004	156481	144286	124188	103876
		PEC	57223	58213	59240	60326	58177	59203	60268	61367	59171	60230	61309	62446	58307	58909	59948	61020	59108	59917	60977	62077	59920	60947	62032	63144	59159	59406	60441	61495	59950	60418	61469	62552	60743	61448	62528	63610
	45	CT	123354	129904	137788	146137	129770	137394	145546	154201	137050	145090	153532	162479	131291	134624	142538	150895	137094	142122	150350	159000	143033	149859	158358	167218	137301	138102	145756	154144	143236	145428	153588	162264	149226	153098	161574	170617
		CS	123354	111880	97747	83470	126511	113370	99084	84797	128393	114553	100228	85945	131291	124527	107479	90103	136454	126392	109169	91814	141110	127974	110662	93331	137301	135256	116580	96268	143236	138143	118655	98382	149030	140345	120520	100366
		PEC	62473	63353	64378	65433	63327	64343	65376	66463	64305	65339	66401	67500	63567	64016	65038	66083	64338	65011	66041	67115	65117	66010	67071	68134	64398	64498	65486	66528	65183	65470	66500	67552	65974	66478	67516	68626

LEGENDA:
CT: Capacidade Total (kcal/h)
CS: Capacidade Sensível (kcal/h)
PEC: Potência Elétrica da Unidade Condensadora (W)
VAe: Vazão de Ar do Evaporador (m³/h)
TBSee: Temperatura de Bulbo Seco na Entrada do Evaporador (°C)
TBUee: Temperatura de Bulbo Úmido na Entrada do Evaporador (°C)

OBSERVAÇÕES:
1) O calor do motor do ventilador do evaporador foi suprimido do cálculo.
2) As tabelas foram geradas considerando-se equipamentos operando com 100% de carga (full load).

NOTA:
O efeito do motor da evaporadora pode ser obtido de maneira aproximada conforme abaixo:
Consumo [kcal/h] = P_{eixo} [kW] x 955,4
Consumo [kcal/h] = P_{eixo} [CV] x 702,7

Unidades Evaporadoras 40RT

10TR Inverter (40RT10 + 38EVE10)

TBS Ambiente Externo (°C)		Vae (m³/h)	6854												8500												10197											
		TBSee (°C)	22				24,35				26,7				22				24,35				26,7				22				24,35				26,7			
		TBUee (°C)	12	14	16	18	14	16	18	20	16	18	20	22	12	14	16	18	14	16	18	20	16	18	20	22	12	14	16	18	14	16	18	20	16	18	20	22
	20	CT	---	27968	29758	31715	27987	29712	31591	33649	29687	31535	33506	35656	29152	30254	32138	34116	30979	32080	34057	36129	32217	33978	36055	38201	31465	31980	33857	35927	32953	33784	35833	37979	34398	35731	37867	40103
		CS	---	22149	19342	16559	25194	22453	19653	16905	25522	22727	19941	17222	28870	26352	22662	18977	29461	26774	23064	19406	30506	27141	23439	19802	31465	30227	25835	21168	32796	30863	26342	21694	34367	31406	26807	22194
		PEC	---	6343	6475	6621	6340	6472	6614	6771	6470	6612	6763	6931	6427	6515	6661	6815	6943	6658	6814	6978	6667	6812	6978	7152	6609	6650	6802	6967	6729	6798	6965	7141	6851	6962	7140	7328
	25	CT	---	27184	28942	30837	27274	28903	30741	32739	28882	30691	32623	34720	28447	29380	31226	33165	30250	31173	33115	35142	31392	33043	35077	37191	30680	31085	32870	34904	32111	32845	34818	36933	33594	34732	36826	39016
		CS	---	21794	19007	16254	24980	22111	19328	16605	25158	22396	19627	16932	28130	25940	22286	18619	28714	26387	22702	19058	29859	26775	23089	19470	30680	29674	25433	20781	32110	30453	25956	21324	33556	30985	26438	21836
		PEC	---	6928	7058	7198	6930	7055	7191	7343	7052	7189	7336	7497	7016	7091	7232	7381	7135	7229	7379	7538	7239	7377	7537	7706	7189	7220	7364	7524	7303	7364	7521	7691	7423	7517	7689	7870
	30	CT	25108	26337	28051	29889	26457	28017	29821	31751	28006	29776	31663	33694	27671	28441	30231	32130	28918	30186	32088	34064	30209	32021	34009	36067	29823	30048	31803	33783	31253	31817	33708	35774	32726	33736	35674	37815
		CS	23705	21409	18641	15916	24493	21738	18975	16274	24763	22037	19285	16610	27362	25491	21876	18228	28849	25961	22308	18678	30209	26372	22707	19100	29823	29082	24997	20357	31253	29909	25534	20915	32615	30314	26048	21447
		PEC	7492	7595	7720	7856	7597	7716	7850	7994	7712	7847	7987	8143	7684	7746	7883	8027	7778	7879	8024	8177	7878	8021	8175	8337	7850	7858	8005	8159	7959	8005	8156	8319	8076	8159	8315	8489
	35	CT	24046	25365	27023	28779	25525	26990	28738	30590	27029	28700	30533	32464	26701	27375	29075	30897	28011	29039	30867	32773	29275	30809	32731	34702	28818	29028	30545	32448	30227	30617	32380	34362	31649	32348	34275	36337
		CS	23991	20970	18218	15512	23934	21310	18560	15878	24338	21620	18881	16218	26701	24953	21401	17762	27900	25461	21840	18221	29275	25892	22249	18649	28818	28051	24481	19852	30227	29217	25028	20417	31593	29972	25541	20949
		PEC	8258	8366	8494	8630	8369	8490	8624	8769	8486	8620	8762	8917	8462	8511	8652	8796	8562	8647	8792	8947	8662	8788	8944	9103	8627	8636	8769	8924	8739	8769	8919	9080	8855	8918	9075	9249
	40	CT	22715	24311	25906	27580	24659	25882	27570	29326	25970	27541	29298	31141	25729	26205	27823	29573	27018	27821	29555	31376	28267	29506	31341	33243	27726	27721	29189	31014	29104	29476	30954	32857	30495	31152	32775	34751
		CS	22715	20489	17759	15068	23119	20845	18113	15441	23905	21165	18441	15790	25729	24424	20887	17261	26869	24927	21338	17727	28238	25372	21754	18167	27726	27721	23922	19311	29104	28124	24493	19889	30495	29772	24997	20430
		PEC	9093	9223	9354	9488	9242	9349	9483	9625	9350	9479	9619	9768	9332	9372	9505	9647	9432	9498	9642	9790	9533	9635	9785	9942	9492	9491	9615	9764	9603	9632	9757	9916	9716	9736	9910	10074
	45	CT	22368	23178	24702	26295	23385	24692	26302	27986	24842	26274	27972	29723	24675	24984	26472	28164	25897	26490	28140	29893	27174	28110	29857	31678	26549	26802	27738	29480	27898	28124	29430	31253	29252	29483	31172	33069
		CS	22009	19966	17262	14583	23339	20342	17624	14972	23275	20678	17964	15327	24675	23714	20334	16725	25896	24374	20798	17200	27073	24796	21225	17643	26549	25743	23336	18739	27898	27166	23881	19312	29252	28420	24432	19877
		PEC	10082	10153	10281	10409	10165	10277	10405	10542	10279	10401	10536	10680	10272	10294	10420	10559	10369	10419	10552	10695	10468	10545	10690	10838	10421	10422	10520	10667	10530	10531	10658	10808	10641	10651	10801	10959

10TR Fixa (40RT10 + 38EXE10)

TBS Ambiente Externo (°C)		Vae (m³/h)	6854												8500												10197											
		TBSee (°C)	22				24,35				26,7				22				24,35				26,7				22				24,35				26,7			
		TBUee (°C)	12	14	16	18	14	16	18	20	16	18	20	22	12	14	16	18	14	16	18	20	16	18	20	22	12	14	16	18	14	16	18	20	16	18	20	22
	20	CT	---	27968	29758	31715	27987	29712	31591	33649	29687	31535	33506	35656	29152	30254	32138	34116	30979	32080	34057	36129	32217	33978	36055	38201	31465	31980	33857	35927	32953	33784	35833	37979	34398	35731	37867	40103
		CS	---	22149	19342	16559	25194	22453	19653	16905	25522	22727	19941	17222	28870	26352	22662	18977	29461	26774	23064	19406	30506	27141	23439	19802	31465	30227	25835	21168	32796	30863	26342	21694	34367	31406	26807	22194
		PEC	---	6677	6815	6969	6674	6813	6962	7127	6810	6960	7119	7296	6765	6858	7011	7174	7308	7009	7173	7345	7017	7170	7345	7529	6957	7000	7160	7333	7083	7156	7332	7517	7211	7329	7516	7714
	25	CT	---	27184	28942	30837	27274	28903	30741	32739	28882	30691	32623	34720	28447	29380	31226	33165	30250	31173	33115	35142	31392	33043	35077	37191	30680	31085	32870	34904	32111	32845	34818	36933	33594	34732	36826	39016
		CS	---	21794	19007	16254	24980	22111	19328	16605	25158	22396	19627	16932	28130	25940	22286	18619	28714	26387	22702	19058	29859	26775	23089	19470	30680	29674	25433	20781	32110	30453	25956	21324	33556	30985	26438	21836
		PEC	---	7293	7429	7577	7294	7427	7570	7729	7423	7567	7722	7892	7385	7464	7613	7769	7511	7609	7768	7935	7620	7765	7934	8112	7567	7600	7752	7920	7688	7751	7917	8096	7814	7913	8093	8284
	30	CT	25108	26337	28051	29889	26457	28017	29821	31751	28006	29776	31663	33694	27671	28441	30231	32130	28918	30186	32088	34064	30209	32021	34009	36067	29823	30048	31803	33783	31253	31817	33708	35774	32726	33736	35674	37815
		CS	23705	21409	18641	15916	24493	21738	18975	16274	24763	22037	19285	16610	27362	25491	21876	18228	28849	25961	22308	18678	30209	26372	22707	19100	29823	29082	24997	20357	31253	29909	25534	20915	32615	30314	26048	21447
		PEC	7886	7994	8126	8269	7997	8122	8263	8414	8118	8260	8407	8571	8089	8153	8298	8449	8188	8294	8446	8607	8293	8443	8605	8776	8263	8271	8427	8589	8378	8426	8585	8756	8501	8588	8753	8935
	35	CT	24046	25365	27023	28779	25525	26990	28738	30590	27029	28700	30533	32464	26701	27375	29075	30897	28011	29039	30867	32773	29275	30809	32731	34702	28818	29028	30545	32448	30227	30617	32380	34362	31649	32348	34275	36337
		CS	23991	20970	18218	15512	23934	21310	18560	15878	24338	21620	18881	16218	26701	24953	21401	17762	27900	25461	21840	18221	29275	25892	22249	18649	28818	28051	24481	19852	30227	29217	25028	20417	31593	29972	25541	20949
		PEC	8693	8807	8941	9084	8810	8937	9078	9230	8932	9074	9223	9386	8908	8959	9108	9259	9013	9102	9255	9418	9118	9250	9414	9582	9082	9091	9231	9394	9199	9231	9389	9558	9321	9387	9553	9735
	40	CT	22715	24311	25906	27580	24659	25882	27570	29326	25970	27541	29298	31141	25729	26205	27823	29573	27018	27821	29555	31376	28267	29506	31341	33243	27726	27721	29189	31014	29104	29476	30954	32857	30495	31152	32775	34751
		CS	22715	20489	17759	15068	23119	20845	18113	15441	23905	21165	18441	15790	25729	24424	20887	17261	26869	24927	21338	17727	28238	25372	21754	18167	27726	27721	23922	19311	29104	28124	24493	19889	30495	29772	24997	20430
		PEC	9571	9709	9846	9988	9729	9841	9982	10131	9842	9977	10125	10282	9823	9865	10005	10154	9929	9998	10149	10305	10035	10142	10301	10466	9991	9991	10121	10278	10108	10139	10271	10438	10228	10248	10432	10604
	45	CT	22368	23178	24702	26295	23385	24692	26302	27986	24842	26274	27972	29723	24675	24984	26472	28164	25897	26490	28140	29893	27174	28110	29857	31678	26549	26802	27738	29480	27898	28124	29430	31253	29252	29483	31172	33069
		CS	22009	19966	17262	14583	23339	20342	17624	14972	23275	20678	17964	15327	24675	23714	20334	16725	25896	24374	20798	17200	27073	24796	21225	17643	26549	25743	23336	18739	27898	27166	23881	19312	29252	28420	24432	19877
		PEC	10613	10687	10823	10957	10700	10818	10953	11097	10821	10948	11091	11242	10813	10836	10968	11114	10915	10967	11108	11258	11019	11100	11253	11409	10970	10971	11073	11228	11084	11085	11219	11377	11201	11212	11369	11536

LEGENDA:
CT: Capacidade Total (kcal/h)
CS: Capacidade Sensível (kcal/h)
PEC: Potência Elétrica da Unidade Condensadora (W)

VAe: Vazão de Ar do Evaporador (m³/h)
TBSee: Temperatura de Bulbo Seco na Entrada do Evaporador (°C)
TBUee: Temperatura de Bulbo Úmido na Entrada do Evaporador (°C)

OBSERVAÇÕES:
1) O calor do motor do ventilador do evaporador foi suprimido do cálculo.
2) As tabelas foram geradas considerando-se equipamentos operando com 100% de carga (full load).

NOTA:
O efeito do motor da evaporadora pode ser obtido de maneira aproximada conforme abaixo:
Consumo [kcal/h] = P_{eixo} [kW] x 955,4
Consumo [kcal/h] = P_{eixo} [CV] x 702,7

Dados de Performance (cont.)

15TR Inverter (40RT15 + 38EVE15)

TBS Ambiente Externo (°C)		Vae (m³/h)	10198												12672												15143											
		TBSee (°C)	22				24,35				26,7				22				24,35				26,7				22				24,35				26,7			
		TBUee (°C)	12	14	16	18	14	16	18	20	16	18	20	22	12	14	16	18	14	16	18	20	16	18	20	22	12	14	16	18	14	16	18	20	16	18	20	22
	20	CT	44599	46004	48840	51814	46317	48702	51664	54747	48813	51505	54561	57766	47845	48344	51106	54166	49980	50979	53961	57135	52116	53786	56900	60169	50263	51345	52427	55558	52532	52740	55295	58537	54811	55264	58223	61578
		CS	44518	40990	35247	29464	46317	41577	35795	30026	47150	42070	36302	30566	47845	46657	40037	32611	49980	47772	40746	33354	52093	48596	41390	34042	50263	47206	44150	35156	52532	51620	45010	36067	54811	53517	45795	36917
		PEC	9917	10059	10326	10604	10089	10319	10599	10894	10331	10594	10889	11202	10240	10287	10553	10844	10452	10551	10840	11149	10672	10838	11145	11468	10482	10588	10693	10993	10717	10736	10987	11303	10957	11004	11298	11631
	25	CT	43258	44657	47410	50318	45190	47285	50180	53193	47488	50021	53021	56141	46612	46976	49572	52559	48721	49446	52364	55473	50846	52224	55239	58452	48934	49880	50827	53888	51187	51400	53625	56806	53428	53683	56497	59781
		CS	43258	40363	34627	28856	45190	40944	35193	29458	46259	41488	35725	29999	46612	45768	39401	31988	48721	46969	40127	32755	50846	47913	40793	33464	48934	46218	43502	34532	51187	50243	44386	35463	53428	52526	45198	36335
		PEC	10776	10915	11170	11444	10960	11162	11438	11724	11788	11431	11719	12022	11100	11132	11386	11670	11308	11379	11664	11965	11525	11664	11960	12277	11333	11425	11518	11812	11562	11579	11803	12112	11798	11822	12104	12430
	30	CT	42042	43191	45853	48676	43975	45743	48545	51481	45884	48399	51325	54366	45258	45473	47891	50813	47347	47877	50616	53658	49440	50484	53411	56571	47482	47722	49076	52058	49695	49887	51799	54915	51918	52098	54597	57814
		CS	42042	39626	33955	28194	43909	40254	34559	28817	45884	40826	35092	29384	45258	44566	38707	31316	47347	46070	39453	32104	49440	47111	40139	32834	47482	46512	42788	33852	49695	48881	43701	34809	51918	51128	44542	35700
		PEC	11758	11873	12123	12390	11941	12114	12382	12664	12127	12375	12658	12955	12069	12080	12326	12606	12276	12325	12597	12892	12486	12593	12882	13195	12294	12308	12449	12740	12517	12529	12727	13031	12750	12763	13017	13338
	35	CT	40637	41498	44029	46752	42529	43943	46620	49463	44394	46505	49288	52256	43668	43847	45908	48743	45706	46023	48535	51477	47756	48438	51217	54271	45750	45747	47019	49883	47919	48008	49618	52623	50081	50277	52298	55416
		CS	40637	38760	33173	27422	42463	39465	33794	28077	44394	40066	34338	28657	43668	43050	37892	30522	45706	44926	38655	31325	47756	46081	39353	32069	45750	45747	41947	33050	47919	47491	42872	34021	50081	49209	43744	34932
		PEC	12872	12963	13217	13490	13061	13214	13480	13766	13251	13472	13754	14058	13181	13192	13413	13701	13392	13421	13685	13988	13609	13678	13970	14286	13404	13404	13542	13830	13632	13637	13808	14119	13866	13878	14098	14425
	40	CT	39092	39641	42046	44695	40932	41995	44540	47298	42775	44427	47098	49969	41934	42858	43783	46509	43928	44120	46289	49143	45919	46329	48864	51812	43883	43880	44807	47557	45983	45991	47308	50176	48092	48319	49849	52844
		CS	39092	37770	32353	26639	40932	38580	32973	27283	42775	39232	33532	27875	41934	39476	37018	29674	43928	43260	37799	30497	45919	44923	38518	31257	43883	43880	40990	32198	45983	45897	42000	33186	48092	47121	42893	34116
		PEC	14097	14154	14412	14693	14291	14407	14675	14968	14484	14673	14948	15255	14400	14500	14599	14894	14614	14622	14870	15176	14833	14873	15149	15471	14618	14617	14721	15017	14848	14848	14996	15301	15080	15092	15275	15598
	45	CT	37416	37744	39923	42479	39208	39915	42303	44968	41014	42229	44744	47516	40060	40783	41506	44122	41997	42208	43893	46628	43939	44106	46339	49183	41863	41858	42415	45055	43903	43900	44825	47566	45946	45956	47255	50093
		CS	37416	36600	31459	25774	39208	37575	32094	26434	41014	38280	32670	27039	40060	38066	36073	28773	41997	41252	36884	29609	43939	43339	37626	30390	41863	41858	39912	31288	43903	43900	40994	32301	45946	45863	41957	33246
		PEC	15404	15434	15687	15974	15601	15682	15944	16248	15801	15941	16214	16527	15702	15781	15860	16163	15915	15923	16126	16441	16135	16142	16402	16725	15910	15910	15971	16278	16140	16139	16245	16555	16375	16375	16525	16846

15TR Fixa (40RT15 + 38EXE15)

TBS Ambiente Externo (°C)		Vae (m³/h)	10198												12672												15143											
		TBSee (°C)	22				24,35				26,7				22				24,35				26,7				22				24,35				26,7			
		TBUee (°C)	12	14	16	18	14	16	18	20	16	18	20	22	12	14	16	18	14	16	18	20	16	18	20	22	12	14	16	18	14	16	18	20	16	18	20	22
	20	CT	44599	46004	48840	51814	46317	48702	51664	54747	48813	51505	54561	57766	47845	48344	51106	54166	49980	50979	53961	57135	52116	53786	56900	60169	50263	51345	52427	55558	52532	52740	55295	58537	54811	55264	58223	61578
		CS	44518	40990	35247	29464	46317	41577	35795	30026	47150	42070	36302	30566	47845	46657	40037	32611	49980	47772	40746	33354	52093	48596	41390	34042	50263	47206	44150	35156	52532	51620	45010	36067	54811	53517	45795	36917
		PEC	10439	10588	10869	11162	10620	10862	11157	11467	10875	11152	11462	11791	10779	10828	11108	11415	11002	11106	11410	11736	11234	11409	11732	12072	11034	11145	11256	11571	11281	11301	11566	11898	11534	11584	11892	12243
	25	CT	43258	44657	47410	50318	45190	47285	50180	53193	47488	50021	53021	56141	46612	46976	49572	52559	48721	49446	52364	55473	50846	52224	55239	58452	48934	49880	50827	53888	51187	51400	53625	56806	53428	53683	56497	59781
		CS	43258	40363	34627	28856	45190	40944	35193	29458	46259	41488	35725	29999	46612	45768	39401	31988	48721	46969	40127	32755	50846	47913	40793	33464	48934	46218	43502	34532	51187	50243	44386	35463	53428	52526	45198	36335
		PEC	11343	11489	11757	12046	11537	11749	12040	12342	12408	12033	12336	12655	11684	11718	11986	12284	11903	11978	12278	12595	12131	12278	12589	12924	11929	12027	12124	12434	12171	12188	12424	12749	12419	12445	12741	13085
	30	CT	42042	43191	45853	48676	43975	45743	48545	51481	45884	48399	51325	54366	45258	45473	47891	50813	47347	47877	50616	53658	49440	50484	53411	56571	47482	47722	49076	52058	49695	49887	51799	54915	51918	52098	54597	57814
		CS	42042	39626	33955	28194	43909	40254	34559	28817	45884	40826	35092	29384	45258	44566	38707	31316	47347	46070	39453	32104	49440	47111	40139	32834	47482	46512	42788	33852	49695	48881	43701	34809	51918	51128	44542	35700
		PEC	12376	12497	12761	13042	12569	12752	13034	13331	12765	13026	13324	13637	12704	12716	12975	13270	12922	12974	13260	13570	13143	13256	13560	13890	12941	12956	13105	13411	13176	13188	13397	13716	13421	13435	13702	14040
	35	CT	40637	41498	44029	46752	42529	43943	46620	49463	44394	46505	49288	52256	43668	43847	45908	48743	45706	46023	48535	51477	47756	48438	51217	54271	45750	45747	47019	49883	47919	48008	49618	52623	50081	50277	52298	55416
		CS	40637	38760	33173	27422	42463	39465	33794	28077	44394	40066	34338	28657	43668	43050	37892	30522	45706	44926	38655	31325	47756	46081	39353	32069	45750	45747	41947	33050	47919	47491	42872	34021	50081	49209	43744	34932
		PEC	13550	13645	13913	14200	13748	13909	14190	14491	13949	14181	14478	14798	13875	13886	14119	14422	14097	14127	14405	14724	14325	14398	14705	15038	14110	14109	14255	14558	14349	14355	14535	14863	14596	14608	14840	15184
	40	CT	39092	39641	42046	44695	40932	41995	44540	47298	42775	44427	47098	49969	41934	42858	43783	46509	43928	44120	46289	49143	45919	46329	48864	51812	43883	43880	44807	47557	45983	45991	47308	50176	48092	48319	49849	52844
		CS	39092	37770	32353	26639	40932	38580	32973	27283	42775	39232	33532	27875	41934	39476	37018	29674	43928	43260	37799	30497	45919	44923	38518	31257	43883	43880	40990	32198	45983	45897	42000	33186	48092	47121	42893	34116
		PEC	14839	14899	15171	15467	15043	15166	15447	15756	15246	15446	15735	16058	15158	15263	15367	15678	15383	15391	15652	15975	15613	15656	15946	16285	15387	15386	15496	15807	15630	15630	15786	16107	15874	15886	16079	16419
	45	CT	37416	37744	39923	42479	39208	39915	42303	44968	41014	42229	44744	47516	40060	40783	41506	44122	41997	42208	43893	46628	43939	44106	46339	49183	41863	41858	42415	45055	43903	43900	44825	47566	45946	45956	47255	50093
		CS	37416	36600	31459	25774	39208	37575	32094	26434	41014	38280	32670	27039	40060	38066	36073	28773	41997	41252	36884	29609	43939	43339	37626	30390	41863	41858	39912	31288	43903	43900	40994	32301	45946	45863	41957	33246
		PEC	16215	16247	16512	16815	16422	16508	16783	17103	16633	16780	17067	17397	16529	16612	16695	17014	16753	16761	16974	17306	16984	16991	17265	17605	16747	16747	16811	17135	16989	16988	17100	17426	17237	17237	17395	17732

LEGENDA:
CT: Capacidade Total (kcal/h)
CS: Capacidade Sensível (kcal/h)
PEC: Potência Elétrica da Unidade Condensadora (W)

VAe: Vazão de Ar do Evaporador (m³/h)
TBSee: Temperatura de Bulbo Seco na Entrada do Evaporador (°C)
TBUee: Temperatura de Bulbo Úmido na Entrada do Evaporador (°C)

OBSERVAÇÕES:
1) O calor do motor do ventilador do evaporador foi suprimido do cálculo.
2) As tabelas foram geradas considerando-se equipamentos operando com 100% de carga (full load).

NOTA:
O efeito do motor da evaporadora pode ser obtido de maneira aproximada conforme abaixo:
Consumo [kcal/h] = P_{eixo} [kW] x 955,4
Consumo [kcal/h] = P_{eixo} [CV] x 702,7

			20TR Inverter (40RT20 + 38EVE10 + 38EVE10)																																					
		Vae (m³/h)	10878												13554												16895													
		TBSee (°C)	22				24,35				26,7				22				24,35				26,7				22				24,35				26,7			
		TBUee (°C)	12	14	16	18	14	16	18	20	16	18	20	22	12	14	16	18	14	16	18	20	16	18	20	22	12	14	16	18	14	16	18	20	16	18	20	22
TBS Ambiente Externo (°C)	20	CT	52263	54517	57925	61576	54720	57772	61340	65129	57687	61179	64871	68802	56560	57700	61212	64897	59075	61030	64692	68519	60671	64476	68280	72242	59844	60194	62983	66735	62552	63081	66485	70386	65266	66293	70088	73883
		CS	50778	46717	40385	34083	52827	47359	41020	34716	53886	47889	41565	35290	56560	54053	46183	37952	59061	55039	46952	38762	60671	55804	47644	39507	59844	58718	51244	40959	62552	61125	52194	41981	65266	62530	53064	43598
		PEC	12134	12331	12636	12966	12357	12632	12960	13319	12634	12959	13311	13699	12531	12634	12961	13309	12775	12958	13311	13683	12952	13322	13692	14092	12836	12883	13144	13503	13127	13179	13510	13892	13425	13518	13900	14282
	25	CT	50476	52873	56202	59752	53200	56069	59551	63241	56052	59387	63023	66837	55073	55951	59331	62944	57567	59185	62750	66478	60089	62540	66256	70114	58222	58275	61013	64680	60911	61218	64445	68238	63602	64385	67944	71879
		CS	50442	45965	39662	33354	51736	46602	40283	34028	53019	47148	40836	34597	55073	53083	45397	37186	57567	54183	46194	38015	59997	54996	46907	38780	58222	57959	50463	40189	60911	59907	51439	41232	63602	61508	52328	42205
		PEC	12990	13203	13500	13824	13237	13496	13818	14166	13504	13815	14162	14536	13413	13494	13808	14148	13655	13808	14150	14515	13910	14146	14518	14913	13718	13724	13982	14333	13992	14023	14335	14710	14280	14360	14715	15121
	30	CT	49055	51090	54337	57761	51261	54211	57602	61175	54289	57443	60976	64682	53446	54086	57280	60799	55916	57141	60611	64245	58403	60420	64031	67779	56449	56441	58855	62435	59101	59388	62205	65903	61766	62291	65619	69454
		CS	48976	45108	38846	32583	51261	45782	39473	33246	52020	46349	40055	33855	53446	51999	44546	36350	55916	53211	45365	37203	58312	54124	46103	37988	56449	56441	49609	39352	59101	58089	50616	40422	61766	60349	51533	41423
		PEC	14011	14193	14483	14797	14211	14481	14794	15129	14493	14791	15127	15490	14415	14474	14773	15102	14655	14772	15105	15461	14905	15103	15464	15846	14709	14709	14937	15278	14978	15005	15281	15646	15260	15316	15649	16044
	35	CT	47387	49055	52174	55471	49584	52056	55333	58758	52326	55189	58578	62137	51568	51964	54910	58291	53983	54823	58114	61624	56408	57976	61409	65053	54393	54396	56366	59818	56990	57237	59573	63176	59585	59821	62869	66592
		CS	47387	44125	37906	31653	49584	44827	38565	32329	50750	45428	39175	32971	51568	50652	43564	35377	53983	52025	44402	36253	56408	53059	45162	37072	54393	54341	48620	38386	56990	56077	49652	39486	59585	58706	50601	40507
		PEC	15110	15261	15552	15861	15313	15548	15857	16191	15576	15854	16187	16546	15505	15540	15825	16153	15743	15826	16153	16503	15995	16157	16505	16884	15790	15790	15982	16321	16061	16084	16320	16686	16342	16365	16684	17073
	40	CT	45619	47115	49860	53012	47787	49762	52886	56175	49928	52744	56005	59438	49541	49933	52370	55639	51902	52423	55443	58846	54261	55353	58598	62137	52180	52272	53688	57032	54704	54787	56784	60256	57243	57451	59927	63535
		CS	45619	43590	36910	30664	47711	43808	37580	31382	49928	44459	38219	32039	49541	48650	42520	34358	51902	50667	43376	35260	54261	51842	44159	36096	52180	52146	47563	37370	54704	54317	48637	38492	57243	56439	49604	39540
		PEC	16333	16455	16741	17047	16542	16735	17044	17370	16756	17039	17366	17721	16717	16753	17000	17324	16961	17011	17318	17670	17210	17324	17663	18038	16997	17000	17148	17484	17263	17270	17476	17838	17546	17568	17828	18219
	45	CT	43714	44561	47385	50489	45795	47298	50278	53478	47914	50163	53257	56595	47361	47521	49673	52837	49662	49878	52607	55905	51969	52592	55619	59038	49808	49806	51022	54095	52267	52258	53811	57162	54725	55001	56818	60286
		CS	43714	41880	35855	29725	45794	42724	36573	30396	47914	43413	37206	31070	47361	46835	41419	33291	49662	49001	42295	34214	51969	50442	43100	35072	49808	49806	47017	36307	52267	52258	47549	37449	54725	53650	48557	38518
		PEC	17667	17751	18031	18338	17877	18031	18324	18656	18092	18320	18641	18994	18036	18046	18267	18596	18274	18290	18581	18928	18526	18591	18913	19289	18299	18298	18399	18744	18567	18566	18732	19085	18843	18867	19067	19454

			20TR Fixa (40RT20 + 38EXE20)																																					
		Vae (m³/h)	10878												13554												16895													
		TBSee (°C)	22				24,35				26,7				22				24,35				26,7				22				24,35				26,7			
		TBUee (°C)	12	14	16	18	14	16	18	20	16	18	20	22	12	14	16	18	14	16	18	20	16	18	20	22	12	14	16	18	14	16	18	20	16	18	20	22
TBS Ambiente Externo (°C)	20	CT	52263	54517	57925	61576	54720	57772	61340	65129	57687	61179	64871	68802	56560	57700	61212	64897	59075	61030	64692	68519	60671	64476	68280	72242	59844	60194	62983	66735	62552	63081	66485	70386	65266	66293	70088	73883
		CS	50778	46717	40385	34083	52827	47359	41020	34716	53886	47889	41565	35290	56560	54053	46183	37952	59061	55039	46952	38762	60671	55804	47644	39507	59844	58718	51244	40959	62552	61125	52194	41981	65266	62530	53064	43598
		PEC	12772	12980	13301	13649	13007	13297	13642	14020	13299	13641	14012	14420	13190	13299	13643	14009	13447	13640	14012	14403	13634	14023	14413	14834	13512	13561	13835	14214	13818	13873	14221	14623	14131	14229	14632	15034
	25	CT	50476	52873	56202	59752	53200	56069	59551	63241	56052	59387	63023	66837	55073	55951	59331	62944	57567	59185	62750	66478	60089	62540	66256	70114	58222	58275	61013	64680	60911	61218	64445	68238	63602	64385	67944	71879
		CS	50442	45965	39662	33354	51736	46602	40283	34028	53019	47148	40836	34597	55073	53083	45397	37186	57567	54183	46194	38015	59997	54996	46907	38780	58222	57959	50463	40189	60911	59907	51439	41232	63602	61508	52328	42205
		PEC	13674	13898	14210	14551	13934	14207	14545	14912	14215	14542	14907	15301	14118	14205	14535	14893	14373	14535	14895	15279	14642	14891	15282	15697	14440	14447	14718	15087	14728	14761	15090	15484	15031	15116	15490	15917
	30	CT	49055	51090	54337	57761	51261	54211	57602	61175	54289	57443	60976	64682	53446	54086	57280	60799	55916	57141	60611	64245	58403	60420	64031	67779	56449	56441	58855	62435	59101	59388	62205	65903	61766	62291	65619	69454
		CS	48976	45108	38846	32583	51261	45782	39473	33246	52020	46349	40055	33855	53446	51999	44546	36350	55916	53211	45365	37203	58312	54124	46103	37988	56449	56441	49609	39352	59101	58089	50616	40422	61766	60349	51533	41423
		PEC	14748	14941	15246	15576	14959	15243	15573	15925	15256	15570	15923	16305	15174	15235	15551	15897	15426	15549	15900	16275	15689	15898	16278	16680	15483	15483	15724	16082	15767	15795	16085	16469	16063	16122	16473	16889
	35	CT	47387	49055	52174	55471	49584	52056	55333	58758	52326	55189	58578	62137	51568	51964	54910	58291	53983	54823	58114	61624	56408	57976	61409	65053	54393	54396	56366	59818	56990	57237	59573	63176	59585	59821	62869	66592
		CS	47387	44125	37906	31653	49584	44827	38565	32329	50750	45428	39175	32971	51568	50652	43564	35377	53983	52025	44402	36253	56408	53059	45162	37072	54393	54341	48620	38386	56990	56077	49652	39486	59585	58706	50601	40507
		PEC	15905	16064	16370	16695	16119	16366	16692	17043	16395	16689	17039	17416	16321	16358	16657	17004	16572	16659	17003	17372	16837	17007	17373	17773	16621	16621	16823	17180	16906	16930	17179	17564	17202	17226	17563	17971
	40	CT	45619	47115	49860	53012	47787	49762	52886	56175	49928	52744	56005	59438	49541	49933	52370	55639	51902	52423	55443	58846	54261	55353	58598	62137	52180	52272	53688	57032	54704	54787	56784	60256	57243	57451	59927	63535
		CS	45619	43590	36910	30664	47711	43808	37580	31382	49928	44459	38219	32039	49541	48650	42520	34358	51902	50667	43376	35260	54261	51842	44159	36096	52180	52146	47563	37370	54704	54317	48637	38492	57243	56439	49604	39540
		PEC	17192	17321	17622	17944	17413	17616	17941	18284	17638	17936	18280	18654	17597	17635	17894	18235	17853	17906	18230	18600	18115	18235	18593	18987	17891	17895	18051	18405	18172	18179	18396	18777	18469	18492	18767	19177
	45	CT	43714	44561	47385	50489	45795	47298	50278	53478	47914	50163	53257	56595	47361	47521	49673	52837	49662	49878	52607	55905	51969	52592	55619	59038	49808	49806	51022	54095	52267	52258	53811	57162	54725	55001	56818	60286
		CS	43714	41880	35855	29725	45794	42724	36573	30396	47914	43413	37206	31070	47361	46835	41419	33291	49662	49001	42295	34214	51969	50442	43100	35072	49808	49806	47017	36307	52267	52258	47549	37449	54725	53650	48557	38518
		PEC	18597	18685	18980	19304	18818	18980	19289	19638	19044	19284	19622	19993	18985	18996	19229	19574	19236	19252	19558	19924	19501	19570	19908	20305	19262	19261	19367	19730	19544	19543	19717	20089	19835	19860	20071	20478

LEGENDA:
CT: Capacidade Total (kcal/h)
CS: Capacidade Sensível (kcal/h)
PEC: Potência Elétrica da Unidade Condensadora (W)

VAe: Vazão de Ar do Evaporador (m³/h)
TBSee: Temperatura de Bulbo Seco na Entrada do Evaporador (°C)
TBUee: Temperatura de Bulbo Úmido na Entrada do Evaporador (°C)

OBSERVAÇÕES:
1) O calor do motor do ventilador do evaporador foi suprimido do cálculo.
2) As tabelas foram geradas considerando-se equipamentos operando com 100% de carga (full load).

NOTA:
O efeito do motor da evaporadora pode ser obtido de maneira aproximada conforme abaixo:
Consumo [kcal/h] = P_{eixo} [kW] x 955,4
Consumo [kcal/h] = P_{eixo} [CV] x 702,7

Dados de Performance (cont.)

25TR Inverter (40RT25 + 38EVE10 + 38EVE15)

TBS Ambiente Externo (°C)		Vae (m³/h)	13595												16938												21004											
		TBSee (°C)	22				24,35				26,7				22				24,35				26,7				22				24,35				26,7			
		TBUee (°C)	12	14	16	18	14	16	18	20	16	18	20	22	12	14	16	18	14	16	18	20	16	18	20	22	12	14	16	18	14	16	18	20	16	18	20	22
	20	CT	66929	71444	75959	80790	71894	75770	80463	85495	75591	80227	85138	90349	72708	74305	78915	83784	73832	78655	83478	88550	79633	83191	88196	93441	76706	77043	81106	86030	80198	81005	85694	90806	83723	85441	90410	95694
		CS	66929	61667	53374	44999	68657	62595	54188	45855	70606	63363	54970	46621	72708	68701	59053	48483	73832	70140	60064	49547	77528	71347	60981	50520	76706	75276	65175	51878	80198	77526	66389	53188	83723	79354	67497	54408
		PEC	14957	15296	15636	15995	15338	15627	15981	16356	15620	15971	16342	16731	15400	15526	15874	16237	15498	15862	16225	16605	15943	16214	16593	16990	15719	15741	16055	16424	15994	16060	16415	16796	16275	16409	16787	17185
	25	CT	64830	69249	73667	78396	69597	73445	78068	83002	73396	77839	82645	87771	70778	71998	76444	81211	74110	76152	80918	85868	77228	80632	85535	90669	74601	74892	78476	83310	78072	78539	82987	87993	81553	82741	87608	92790
		CS	64830	60696	52428	44045	67817	61598	53311	44948	69663	62473	54088	45750	70778	67658	58108	47526	74110	69002	59148	48617	77228	70402	60101	49627	74601	73071	64192	50922	78072	76264	65494	52271	81553	78165	66644	53534
		PEC	16272	16611	16951	17303	16639	16937	17288	17659	16939	17277	17644	18032	16737	16834	17174	17538	16996	17161	17524	17898	17245	17511	17885	18278	17048	17072	17348	17713	17322	17358	17703	18082	17602	17698	18072	18464
	30	CT	64521	66862	71131	75750	67634	70902	75432	80252	70922	75209	79897	84254	68635	69394	73730	78372	71825	73497	78100	82915	75590	77829	82600	87578	72296	73952	75609	80328	75710	76020	79990	84881	79156	79908	84504	89563
		CS	64406	59633	51367	43030	65958	60553	52293	43946	68225	61468	53098	45811	68635	66258	57050	46456	71825	67744	58132	47581	73247	69199	59115	48619	72296	67707	63117	49865	75710	74361	64434	51246	79156	76811	65672	52547
		PEC	17888	18087	18422	18777	18151	18408	18760	19126	18417	18748	19108	19445	18239	18307	18639	18997	18491	18629	18983	19354	18788	18970	19341	19722	18541	18673	18805	19165	18817	18836	19152	19527	19093	19155	19515	19900
	35	CT	62130	64574	68175	72609	63640	67974	72308	76934	68248	72048	76599	81347	66143	66486	70556	74991	69254	70423	74729	79358	72492	74436	79043	83827	69563	70903	72243	76770	72911	73205	76455	81141	76265	76611	80751	85606
		CS	62130	57399	50169	41791	63640	59322	51079	42722	66542	60175	51903	43532	66143	64456	55808	45179	69254	66366	56895	46332	72492	67631	57898	47392	69563	65704	61845	48599	72911	71556	63201	50010	76265	74744	64442	51331
		PEC	19614	19824	20131	20497	19757	20117	20477	20859	20143	20462	20838	21230	19971	20010	20347	20717	20237	20339	20701	21080	20507	20686	21063	21458	20278	20393	20507	20882	20567	20588	20866	21249	20857	20885	21233	21626
	40	CT	59712	61020	65018	69200	62677	64829	68982	73332	64363	68720	73077	77595	63459	63713	67157	71407	66495	67077	71153	75567	69544	70952	75263	79838	66637	66614	68691	73000	69886	69961	72683	77177	73159	73444	76792	81438
		CS	59712	56554	48862	40416	62569	57935	49792	41367	64363	58853	50636	42237	63459	62505	54463	43830	66495	64564	55582	44999	69544	66145	56602	46089	66637	66614	60485	47262	69886	69438	61917	48703	73159	71803	63141	50053
		PEC	21520	21647	21999	22369	21763	21982	22349	22728	21953	22330	22708	23096	21872	21887	22208	22577	22149	22208	22559	22940	22420	22547	22922	23308	22180	22180	22361	22734	22469	22472	22716	23098	22764	22786	23079	23469
	45	CT	57141	57983	61695	65656	59860	61454	65462	69582	61207	65278	69349	73625	60610	60832	63577	67632	63560	63795	67382	71588	66521	67243	71289	75634	63532	63520	64965	69050	66674	66691	68753	73014	69832	70108	72645	77051
		CS	57141	55040	47496	39024	59860	56236	48438	39992	61207	57588	49296	40885	60610	59716	52988	42416	63560	62425	54196	43612	66521	64332	55253	44724	63532	63520	58844	45875	66674	66547	60423	47342	69832	68488	61834	48721
		PEC	23555	23640	23987	24356	23813	23968	24335	24706	23951	24318	24685	25065	23898	23911	24179	24552	24174	24200	24532	24902	24453	24528	24881	25263	24196	24195	24332	24697	24492	24492	24676	25052	24778	24787	25029	25413

25TR Fixa (40RT25 + 38EXE25)

TBS Ambiente Externo (°C)		Vae (m³/h)	13595												16938												21004											
		TBSee (°C)	22				24,35				26,7				22				24,35				26,7				22				24,35				26,7			
		TBUee (°C)	12	14	16	18	14	16	18	20	16	18	20	22	12	14	16	18	14	16	18	20	16	18	20	22	12	14	16	18	14	16	18	20	16	18	20	22
	20	CT	66929	71444	75959	80790	71894	75770	80463	85495	75591	80227	85138	90349	72708	74305	78915	83784	73832	78655	83478	88550	79633	83191	88196	93441	76706	77043	81106	86030	80198	81005	85694	90806	83723	85441	90410	95694
		CS	66929	61667	53374	44999	68657	62595	54188	45855	70606	63363	54970	46621	72708	68701	59053	48483	73832	70140	60064	49547	77528	71347	60981	50520	76706	75276	65175	51878	80198	77526	66389	53188	83723	79354	67497	54408
		PEC	15744	16101	16459	16837	16145	16449	16823	17217	16442	16812	17202	17612	16210	16343	16709	17092	16314	16697	17079	17479	16782	17068	17466	17884	16546	16569	16900	17288	16836	16905	17278	17680	17132	17273	17671	18089
	25	CT	64830	69249	73667	78396	69597	73445	78068	83002	73396	77839	82645	87771	70778	71998	76444	81211	74110	76152	80918	85868	77228	80632	85535	90669	74601	74892	78476	83310	78072	78539	82987	87993	81553	82741	87608	92790
		CS	64830	60696	52428	44045	67817	61598	53311	44948	69663	62473	54088	45750	70778	67658	58108	47526	74110	69002	59148	48617	77228	70402	60101	49627	74601	73071	64192	50922	78072	76264	65494	52271	81553	78165	66644	53534
		PEC	17128	17485	17843	18214	17514	17829	18198	18589	17830	18186	18573	18981	17617	17720	18078	18461	17891	18064	18446	18840	18152	18433	18826	19240	17945	17970	18261	18645	18234	18272	18635	19034	18529	18630	19023	19436
	30	CT	64521	66862	71131	75750	67634	70902	75432	80252	70922	75209	79897	84254	68635	69394	73730	78372	71825	73497	78100	82915	75590	77829	82600	87578	72296	73952	75609	80328	75710	76020	79990	84881	79156	79908	84504	89563
		CS	64406	59633	51367	43030	65958	60553	52293	43946	68225	61468	53098	45811	68635	66258	57050	46456	71825	67744	58132	47581	73247	69199	59115	48619	72296	67707	63117	49865	75710	74361	64434	51246	79156	76811	65672	52547
		PEC	18830	19039	19391	19765	19106	19377	19747	20133	19387	19735	20114	20469	19199	19270	19620	19997	19465	19610	19982	20373	19776	19969	20358	20760	19516	19656	19795	20174	19807	19827	20159	20554	20098	20163	20542	20947
	35	CT	62130	64574	68175	72609	63640	67974	72308	76934	68248	72048	76599	81347	66143	66486	70556	74991	69254	70423	74729	79358	72492	74436	79043	83827	69563	70903	72243	76770	72911	73205	76455	81141	76265	76611	80751	85606
		CS	62130	57399	50169	41791	63640	59322	51079	42722	66542	60175	51903	43532	66143	64456	55808	45179	69254	66366	56895	46332	72492	67631	57898	47392	69563	65704	61845	48599	72911	71556	63201	50010	76265	74744	64442	51331
		PEC	20646	20867	21191	21576	20797	21176	21555	21957	21203	21538	21935	22348	21022	21063	21418	21807	21302	21409	21791	22190	21586	21775	22172	22587	21346	21466	21587	21981	21650	21671	21964	22368	21954	21984	22350	22764
	40	CT	59712	61020	65018	69200	62677	64829	68982	73332	64363	68720	73077	77595	63459	63713	67157	71407	66495	67077	71153	75567	69544	70952	75263	79838	66637	66614	68691	73000	69886	69961	72683	77177	73159	73444	76792	81438
		CS	59712	56554	48862	40416	62569	57935	49792	41367	64363	58853	50636	42237	63459	62505	54463	43830	66495	64564	55582	44999	69544	66145	56602	46089	66637	66614	60485	47262	69886	69438	61917	48703	73159	71803	63141	50053
		PEC	22652	22786	23157	23546	22909	23139	23525	23925	23108	23506	23903	24312	23023	23039	23377	23765	23315	23377	23747	24148	23600	23734	24128	24535	23347	23347	23538	23931	23651	23655	23911	24313	23962	23985	24293	24705
	45	CT	57141	57983	61695	65656	59860	61454	65462	69582	61207	65278	69349	73625	60610	60832	63577	67632	63560	63795	67382	71588	66521	67243	71289	75634	63532	63520	64965	69050	66674	66691	68753	73014	69832	70108	72645	77051
		CS	57141	55040	47496	39024	59860	56236	48438	39992	61207	57588	49296	40885	60610	59716	52988	42416	63560	62425	54196	43612	66521	64332	55253	44724	63532	63520	58844	45875	66674	66547	60423	47342	69832	68488	61834	48721
		PEC	24795	24884	25249	25638	25066	25229	25616	26006	25212	25598	25985	26384	25156	25169	25452	25845	25447	25473	25823	26212	25740	25819	26191	26593	25469	25469	25613	25997	25781	25781	25975	26370	26082	26091	26346	26750

LEGENDA:
CT: Capacidade Total (kcal/h)
CS: Capacidade Sensível (kcal/h)
PEC: Potência Elétrica da Unidade Condensadora (W)

VAe: Vazão de Ar do Evaporador (m³/h)
TBSee: Temperatura de Bulbo Seco na Entrada do Evaporador (°C)
TBUee: Temperatura de Bulbo Úmido na Entrada do Evaporador (°C)

OBSERVAÇÕES:
1) O calor do motor do ventilador do evaporador foi suprimido do cálculo.
2) As tabelas foram geradas considerando-se equipamentos operando com 100% de carga (full load).

NOTA:
O efeito do motor da evaporadora pode ser obtido de maneira aproximada conforme abaixo:
Consumo [kcal/h] = P_{eixo} [kW] x 955,4
Consumo [kcal/h] = P_{eixo} [CV] x 702,7

			30TR Inverter (40RT30 + 38EVE15 + 38EVE15)																																					
		Vae (m³/h)	14160												17691												21215													
		TBSee (°C)	22				24,35				26,7				22				24,35				26,7				22				24,35				26,7			
		TBUee (°C)	12	14	16	18	14	16	18	20	16	18	20	22	12	14	16	18	14	16	18	20	16	18	20	22	12	14	16	18	14	16	18	20	16	18	20	22
TBS Ambiente Externo (°C)	20	CT	80179	84545	89455	94657	84394	89201	94309	99743	88987	94002	99339	104945	85116	87593	92545	97822	87918	92256	97451	102929	92220	97108	102517	108155	88255	89738	94678	100019	91866	94393	99624	105138	95504	99272	104684	110352
		CS	78301	70382	61016	51645	79797	71030	61640	52309	80648	71575	62218	52927	82473	77780	66375	54833	87878	78610	67227	55755	89293	79373	67945	56546	88255	84405	71349	57567	91866	85662	72335	58658	95470	86627	73210	59653
		PEC	19541	19996	20493	21018	19983	20477	20999	21552	20463	20983	21531	22105	20060	20322	20829	21365	20360	20815	21348	21903	20820	21333	21888	22461	20402	20558	21066	21605	20790	21055	21593	22151	21186	21582	22138	22713
	25	CT	77562	81936	86750	91839	81866	86502	91496	96778	86307	91205	96401	101861	82243	84826	89669	94816	85602	89400	94461	99795	89547	94121	99387	104888	85821	86926	91674	96883	89402	91396	96492	101872	92990	96161	101426	106950
		CS	77121	69096	59782	50444	78383	69792	60481	51178	79338	70387	61058	51800	82124	76455	65136	53664	85557	77393	66032	54584	87423	78152	66779	55410	85821	82905	70130	56363	89402	84331	71153	57489	92949	85389	72065	58520
		PEC	21097	21561	22053	22570	21552	22038	22551	23090	22023	22535	23071	23630	21602	21875	22376	22901	21958	22362	22884	23425	22379	22868	23408	23968	21990	22108	22603	23130	22377	22588	23116	23662	22769	23104	23648	24205
	30	CT	75299	79111	83787	88721	79083	83533	88405	92868	83327	88123	93173	98451	79734	81833	86510	91518	83075	86263	91172	96349	86827	90859	95952	101279	83160	83834	88386	93440	86682	88191	93060	98282	90236	93366	97837	103198
		CS	74809	67705	58443	49119	76672	68475	59183	51051	77837	69086	59793	50564	79734	75001	63840	52352	82959	76013	64729	53304	84866	76831	65509	54162	83160	81106	68803	55048	86682	82778	69865	56212	90089	82453	70815	57277
		PEC	22907	23318	23807	24313	23308	23789	24293	24753	23771	24276	24799	25340	23394	23621	24113	24627	23755	24097	24609	25136	24155	24594	25117	25662	23776	23845	24327	24844	24156	24317	24828	25359	24546	24880	25343	25885
	35	CT	73020	75717	80176	84886	76224	79930	84588	89470	79839	84306	89133	94156	76717	78198	82661	87433	79980	82441	87103	92027	83188	86801	91642	96712	79915	80199	84345	89180	83335	84178	88799	93763	86757	88527	93330	98434
		CS	70919	66050	56864	47560	73933	66841	57593	48326	76016	67486	58225	48995	76717	73172	62222	50737	79862	74328	63132	51710	83182	75181	63934	52593	79915	78615	67182	53432	83335	80788	68275	54614	86757	82156	69255	55715
		PEC	25112	25450	25945	26466	25495	25925	26444	26975	25913	26425	26952	27494	25572	25744	26253	26770	25945	26233	26750	27283	26320	26731	27262	27798	25953	25973	26460	26984	26351	26444	26963	27492	26744	26946	27473	28012
	40	CT	69550	72130	76367	80851	72482	76132	80561	85194	76119	80279	84860	89624	73510	74456	78604	83139	76652	78371	82816	87493	79806	82535	87116	91908	76473	76689	80118	84697	79781	80221	84314	89041	83083	84100	88608	93431
		CS	69550	64305	55188	45904	72463	65132	55938	46686	73886	65805	56584	47376	73510	71183	60532	49052	76652	72470	61468	50052	79690	73454	62299	50958	76473	75276	65499	51748	79781	78315	66614	52966	83083	80142	67635	54089
		PEC	27427	27744	28243	28753	27776	28222	28729	29253	28208	28705	29227	29755	27923	28036	28527	29043	28296	28504	29021	29537	28671	28998	29514	30047	28293	28306	28723	29243	28685	28730	29216	29738	29082	29200	29712	30244
	45	CT	66468	68364	72347	76600	69311	72143	76315	80687	72261	76042	80363	84846	70112	70553	74334	78628	73138	74214	78310	82710	76169	78031	82338	86860	72828	73139	75704	79986	76017	76274	79638	84064	79189	79647	83635	88212
		CS	66468	62513	53440	44174	69222	63347	54213	44974	71597	64044	54880	45684	70112	68810	58766	47299	73138	70431	59732	48319	76169	71546	60589	49258	72828	71196	63757	50000	76017	74660	64899	51249	79189	77644	65946	52415
		PEC	29920	30167	30653	31163	30273	30631	31135	31640	30630	31111	31612	32139	30397	30443	30924	31428	30771	30905	31402	31912	31146	31377	31885	32407	30754	30769	31113	31608	31149	31162	31580	32100	31533	31580	32068	32587

			30TR Fixa (40RT30 + 38EXE30)																																					
		Vae (m³/h)	14160												17691												21215													
		TBSee (°C)	22				24,35				26,7				22				24,35				26,7				22				24,35				26,7			
		TBUee (°C)	12	14	16	18	14	16	18	20	16	18	20	22	12	14	16	18	14	16	18	20	16	18	20	22	12	14	16	18	14	16	18	20	16	18	20	22
TBS Ambiente Externo (°C)	20	CT	80179	84545	89455	94657	84394	89201	94309	99743	88987	94002	99339	104945	85116	87593	92545	97822	87918	92256	97451	102929	92220	97108	102517	108155	88255	89738	94678	100019	91866	94393	99624	105138	95504	99272	104684	110352
		CS	78301	70382	61016	51645	79797	71030	61640	52309	80648	71575	62218	52927	82473	77780	66375	54833	87878	78610	67227	55755	89293	79373	67945	56546	88255	84405	71349	57567	91866	85662	72335	58658	95470	86627	73210	59653
		PEC	20569	21049	21571	22125	21035	21555	22104	22686	21541	22087	22664	23269	21115	21392	21925	22489	21432	21910	22472	23056	21915	22456	23039	23643	21476	21640	22175	22742	21885	22163	22729	23316	22302	22717	23303	23909
	25	CT	77562	81936	86750	91839	81866	86502	91496	96778	86307	91205	96401	101861	82243	84826	89669	94816	85602	89400	94461	99795	89547	94121	99387	104888	85821	86926	91674	96883	89402	91396	96492	101872	92990	96161	101426	106950
		CS	77121	69096	59782	50444	78383	69792	60481	51178	79338	70387	61058	51800	82124	76455	65136	53664	85557	77393	66032	54584	87423	78152	66779	55410	85821	82905	70130	56363	89402	84331	71153	57489	92949	85389	72065	58520
		PEC	22207	22695	23214	23758	22687	23198	23737	24305	23182	23721	24285	24873	22739	23026	23554	24106	23114	23539	24088	24658	23557	24072	24640	25229	23148	23272	23792	24347	23555	23777	24332	24907	23967	24320	24892	25478
	30	CT	75299	79111	83787	88721	79083	83533	88405	92868	83327	88123	93173	98451	79734	81833	86510	91518	83075	86263	91172	96349	86827	90859	95952	101279	83160	83834	88386	93440	86682	88191	93060	98282	90236	93366	97837	103198
		CS	74809	67705	58443	49119	76672	68475	59183	51051	77837	69086	59793	50564	79734	75001	63840	52352	82959	76013	64729	53304	84866	76831	65509	54162	83160	81106	68803	55048	86682	82778	69865	56212	90089	82453	70815	57277
		PEC	24112	24545	25060	25593	24535	25041	25571	26056	25022	25554	26105	26673	24625	24864	25382	25924	25005	25366	25904	26459	25426	25888	26439	27013	25027	25100	25608	26151	25427	25597	26135	26694	25838	26189	26676	27247
	35	CT	73020	75717	80176	84886	76224	79930	84588	89470	79839	84306	89133	94156	76717	78198	82661	87433	79980	82441	87103	92027	83188	86801	91642	96712	79915	80199	84345	89180	83335	84178	88799	93763	86757	88527	93330	98434
		CS	70919	66050	56864	47560	73933	66841	57593	48326	76016	67486	58225	48995	76717	73172	62222	50737	79862	74328	63132	51710	83182	75181	63934	52593	79915	78615	67182	53432	83335	80788	68275	54614	86757	82156	69255	55715
		PEC	26434	26790	27311	27859	26837	27289	27835	28395	27276	27815	28371	28941	26918	27098	27634	28178	27310	27614	28158	28719	27705	28138	28697	29262	27319	27339	27852	28404	27738	27836	28382	28939	28151	28365	28919	29487
	40	CT	69550	72130	76367	80851	72482	76132	80561	85194	76119	80279	84860	89624	73510	74456	78604	83139	76652	78371	82816	87493	79806	82535	87116	91908	76473	76689	80118	84697	79781	80221	84314	89041	83083	84100	88608	93431
		CS	69550	64305	55188	45904	72463	65132	55938	46686	73886	65805	56584	47376	73510	71183	60532	49052	76652	72470	61468	50052	79690	73454	62299	50958	76473	75276	65499	51748	79781	78315	66614	52966	83083	80142	67635	54089
		PEC	28871	29205	29729	30267	29237	29707	30241	30793	29693	30216	30766	31321	29393	29512	30029	30572	29786	30004	30549	31092	30180	30524	31068	31629	29782	29796	30235	30782	30195	30242	30754	31303	30613	30736	31276	31836
	45	CT	66468	68364	72347	76600	69311	72143	76315	80687	72261	76042	80363	84846	70112	70553	74334	78628	73138	74214	78310	82710	76169	78031	82338	86860	72828	73139	75704	79986	76017	76274	79638	84064	79189	79647	83635	88212
		CS	66468	62513	53440	44174	69222	63347	54213	44974	71597	64044	54880	45684	70112	68810	58766	47299	73138	70431	59732	48319	76169	71546	60589	49258	72828	71196	63757	50000	76017	74660	64899	51249	79189	77644	65946	52415
		PEC	31495	31755	32267	32803	31866	32243	32774	33305	32242	32748	33275	33831	31997	32045	32552	33082	32390	32532	33055	33591	32785	33028	33563	34113	32372	32388	32751	33272	32788	32802	33242	33789	33192	33242	33756	34302

LEGENDA:
CT: Capacidade Total (kcal/h)
CS: Capacidade Sensível (kcal/h)
PEC: Potência Elétrica da Unidade Condensadora (W)

VAe: Vazão de Ar do Evaporador (m³/h)
TBSee: Temperatura de Bulbo Seco na Entrada do Evaporador (°C)
TBUee: Temperatura de Bulbo Úmido na Entrada do Evaporador (°C)

OBSERVAÇÕES:
1) O calor do motor do ventilador do evaporador foi suprimido do cálculo.
2) As tabelas foram geradas considerando-se equipamentos operando com 100% de carga (full load).

NOTA:
O efeito do motor da evaporadora pode ser obtido de maneira aproximada conforme abaixo:
Consumo [kcal/h] = P_{eixo} [kW] x 955,4
Consumo [kcal/h] = P_{eixo} [CV] x 702,7

Dados de Performance (cont.)

		40TR Inverter (40RT40 + 38EVE10 + 38EVE15 + 38EVE15)																																							
	Vae (m³/h)	14160												17691												21215															
	TBSee (°C)	22				24,35				26,7				22				24,35				26,7				22				24,35				26,7			
TBS Ambiente Externo (°C)	TBUee (°C)	12	14	16	18	14	16	18	20	16	18	20	22	12	14	16	18	14	16	18	20	16	18	20	22	12	14	16	18	14	16	18	20	16	18	20	22
20	CT	`---	101971	108531	115751	101777	108216	115121	122626	107989	114776	122006	129818	100845	106750	113473	120697	106660	113189	120221	127772	113041	119900	127291	135148	106183	110156	116943	124151	110696	116710	123825	131327	116702	123514	130975	138823
	CS	`---	79271	69982	60307	89306	80170	70823	61238	90126	80876	71565	62035	97456	87233	75719	64225	99158	88197	76723	65271	100255	88978	77558	66225	102641	94451	80806	67071	107265	95581	81889	68311	109346	96498	82873	69398
	PEC	`---	24141	24706	25346	24129	24687	25300	25991	24680	25286	25947	26686	24053	24563	25151	25802	24567	25146	25780	26471	25144	25771	26451	27202	24536	24873	25476	26120	24941	25472	26119	26820	26836	27498	28237	29027
25	CT	`---	99050	105469	112551	98899	105189	111909	119290	104981	111613	118649	126323	98173	103603	110127	117185	103585	109888	116762	124070	109774	116452	123653	131269	102292	106816	113425	120450	107721	113197	120149	127460	113349	119866	127106	134704
	CS	`---	77813	68533	59102	87791	78704	69436	60023	88645	79440	70153	60815	95461	85702	74251	62789	97511	86697	75254	63887	98705	87533	76117	64806	102292	92901	79288	65633	104960	94052	80427	66851	107585	95028	81471	67999
	PEC	`---	25920	26480	27108	25910	26463	27063	27739	26453	27046	27693	28427	25851	26329	26905	27538	26334	26895	27520	28197	26902	27514	28184	28918	26224	26625	27216	27848	26726	27214	27852	28531	28681	29314	30037	30814
30	CT	`---	95914	102118	108942	95795	101874	108412	115536	101665	108132	114990	122393	95278	100178	106526	113329	100305	106302	112966	120050	106250	112684	119671	127054	99440	103238	109606	116428	103825	109395	116146	123248	109633	115870	122910	130266
	CS	`---	76215	66995	57636	86149	77114	67876	58574	87056	77875	68628	59385	92907	84045	72632	61259	95656	85081	73657	62315	97011	85948	74554	63271	99262	91203	77655	64015	103825	92396	78823	65270	105559	93426	79923	66468
	PEC	`---	27940	28483	29095	27932	28470	29059	29715	28460	29046	29681	30386	27885	28330	28893	29510	28346	28887	29494	30160	28896	29488	30151	30859	28273	28615	29188	29809	28677	29189	29809	30480	30766	31379	32087	32839
35	CT	86855	92281	98297	104800	92224	98069	104374	111136	97838	104104	110700	117775	92081	96236	102366	108918	96497	102155	108581	115358	102045	108314	115003	122074	96045	99114	105217	111763	100380	105034	111479	118310	105677	111214	117987	125062
	CS	82987	74384	65193	55925	84281	75311	66080	56898	85158	76086	66858	57693	89919	82177	70779	59429	93382	83226	71830	60494	94972	84130	72793	61524	95910	89269	75793	62151	100380	90517	77030	63488	102899	91634	78124	64684
	PEC	29589	30084	30635	31234	30079	30621	31207	31852	30607	31194	31827	32522	30063	30464	31029	31645	30487	31022	31633	32283	31021	31626	32276	32981	30456	30745	31315	31933	30869	31314	31932	32598	33046	33612	34313	35063
40	CT	83255	88415	94160	100360	88367	93943	99998	106486	93799	99750	106072	112839	88795	92036	97893	104087	92652	97697	103837	110323	97781	103585	110015	116732	92388	94622	100497	106780	96645	100375	106508	113026	100922	106252	112714	119481
	CS	80722	72456	63256	54099	82235	73380	64181	55044	83211	74178	65007	55845	86383	80140	68810	57422	90563	81246	69920	58597	92747	82234	70890	59628	92388	87134	73823	60179	96626	88491	75106	61557	100922	89688	76220	62785
	PEC	31969	32472	33019	33617	32464	33006	33594	34236	32997	33581	34211	34901	32501	32836	33404	34005	32889	33397	33999	34651	33411	33991	34645	35334	32879	33101	33676	34293	33307	33678	34290	34947	35520	36093	36787	37526
45	CT	79607	84224	89725	95628	84236	89522	95304	101470	89434	95048	101090	107515	84372	87555	93109	99014	88247	92928	98775	104919	93169	98572	104650	111029	88475	89990	95451	101426	92632	95394	101179	107391	96781	100983	107091	113528
	CS	77981	70389	61222	52082	79961	71340	62157	53036	81115	72188	63014	53922	84372	77991	66729	55352	88247	79132	67875	56554	90165	80212	68867	57618	88475	84809	71803	58145	92525	86389	73070	59514	96781	87594	74214	60776
	PEC	34611	35084	35626	36213	35080	35612	36192	36819	35606	36179	36796	37467	35109	35433	35987	36583	35500	35978	36576	37202	36003	36572	37198	37877	35537	35689	36247	36846	35964	36250	36844	37486	38321	38785	39459	40181

		40TR Fixa (40RT40 + 38EXE20 + 38EXE20)																																							
	Vae (m³/h)	14160												17691												21215															
	TBSee (°C)	22				24,35				26,7				22				24,35				26,7				22				24,35				26,7			
TBS Ambiente Externo (°C)	TBUee (°C)	12	14	16	18	14	16	18	20	16	18	20	22	12	14	16	18	14	16	18	20	16	18	20	22	12	14	16	18	14	16	18	20	16	18	20	22
20	CT	---	101971	108531	115751	101777	108216	115121	122626	107989	114776	122006	129818	100845	106750	113473	120697	106660	113189	120221	127772	113041	119900	127291	135148	106183	110156	116943	124151	110696	116710	123825	131327	116702	123514	130975	138823
	CS	---	79271	69982	60307	89306	80170	70823	61238	90126	80876	71565	62035	97456	87233	75719	64225	99158	88197	76723	65271	100255	88978	77558	66225	102641	94451	80806	67071	107265	95581	81889	68311	109346	96498	82873	69398
	PEC	---	25412	26007	26680	25399	25987	26632	27359	25979	26617	27313	28090	25319	25856	26475	27160	25860	26469	27137	27864	26467	27128	27843	28634	25827	26182	26816	27494	26254	26813	27494	28232	26836	27498	28237	29027
25	CT	---	99050	105469	112551	98899	105189	111909	119290	104981	111613	118649	126323	98173	103603	110127	117185	103585	109888	116762	124070	109774	116452	123653	131269	102292	106816	113425	120450	107721	113197	120149	127460	113349	119866	127106	134704
	CS	---	77813	68533	59102	87791	78704	69436	60023	88645	79440	70153	60815	95461	85702	74251	62789	97511	86697	75254	63887	98705	87533	76117	64806	102292	92901	79288	65633	104960	94052	80427	66851	107585	95028	81471	67999
	PEC	---	27284	27874	28535	27274	27855	28488	29199	27845	28470	29151	29923	27211	27715	28322	28988	27720	28311	28969	29681	28318	28962	29667	30440	27604	28026	28648	29314	28133	28646	29317	30033	28681	29314	30037	30814
30	CT	---	95914	102118	108942	95795	101874	108412	115536	101665	108132	114990	122393	95278	100178	106526	113329	100305	106302	112966	120050	106250	112684	119671	127054	99440	103238	109606	116428	103825	109395	116146	123248	109633	115870	122910	130266
	CS	---	76215	66995	57636	86149	77114	67876	58574	87056	77875	68628	59385	92907	84045	72632	61259	95656	85081	73657	62315	97011	85948	74554	63271	99262	91203	77655	64015	103825	92396	78823	65270	105559	93426	79923	66468
	PEC	---	29410	29982	30627	29402	29968	30588	31279	29958	30575	31243	31985	29352	29821	30414	31063	29838	30408	31046	31748	30417	31039	31738	32483	29761	30121	30725	31377	30186	30725	31378	32084	30766	31379	32087	32839
35	CT	86855	92281	98297	104800	92224	98069	104374	111136	97838	104104	110700	117775	92081	96236	102366	108918	96497	102155	108581	115358	102045	108314	115003	122074	96045	99114	105217	111763	100380	105034	111479	118310	105677	111214	117987	125062
	CS	82987	74384	65193	55925	84281	75311	66080	56898	85158	76086	66858	57693	89919	82177	70779	59429	93382	83226	71830	60494	94972	84130	72793	61524	95910	89269	75793	62151	100380	90517	77030	63488	102899	91634	78124	64684
	PEC	31146	31668	32247	32878	31662	32233	32849	33528	32218	32835	33502	34234	31645	32067	32662	33310	32092	32655	33298	33982	32654	33290	33974	34717	32059	32363	32963	33614	32494	32963	33612	34313	33046	33612	34313	35063
40	CT	83255	88415	94160	100360	88367	93943	99998	106486	93799	99750	106072	112839	88795	92036	97893	104087	92652	97697	103837	110323	97781	103585	110015	116732	92388	94622	100497	106780	96645	100375	106508	113026	100922	106252	112714	119481
	CS	80722	72456	63256	54099	82235	73380	64181	55044	83211	74178	65007	55845	86383	80140	68810	57422	90563	81246	69920	58597	92747	82234	70890	59628	92388	87134	73823	60179	96626	88491	75106	61557	100922	89688	76220	62785
	PEC	33651	34181	34757	35386	34173	34743	35362	36038	34734	35349	36012	36738	34212	34564	35162	35795	34620	35155	35788	36475	35170	35780	36468	37193	34609	34843	35448	36098	35060	35451	36095	36786	35520	36093	36787	37526
45	CT	79607	84224	89725	95628	84236	89522	95304	101470	89434	95048	101090	107515	84372	87555	93109	99014	88247	92928	98775	104919	93169	98572	104650	111029	88475	89990	95451	101426	92632	95394	101179	107391	96781	100983	107091	113528
	CS	77981	70389	61222	52082	79961	71340	62157	53036	81115	72188	63014	53922	84372	77991	66729	55352	88247	79132	67875	56554	90165	80212	68867	57618	88475	84809	71803	58145	92525	86389	73070	59514	96781	87594	74214	60776
	PEC	36432	36931	37501	38119	36926	37486	38097	38757	37480	38083	38733	39439	36957	37298	37881	38509	37368	37871	38501	39160	37898	38497	39155	39870	37407	37567	38154	38785	37856	38158	38783	39459	38321	38785	39459	40181

LEGENDA:
CT: Capacidade Total (kcal/h)
CS: Capacidade Sensível (kcal/h)
PEC: Potência Elétrica da Unidade Condensadora (W)

VAe: Vazão de Ar do Evaporador (m³/h)
TBSee: Temperatura de Bulbo Seco na Entrada do Evaporador (°C)
TBUee: Temperatura de Bulbo Úmido na Entrada do Evaporador (°C)

OBSERVAÇÕES:
1) O calor do motor do ventilador do evaporador foi suprimido do cálculo.
2) As tabelas foram geradas considerando-se equipamentos operando com 100% de carga (full load).

NOTA:
O efeito do motor da evaporadora pode ser obtido de maneira aproximada conforme abaixo:
Consumo [kcal/h] = P_{eixo} [kW] x 955,4
Consumo [kcal/h] = P_{eixo} [CV] x 702,7

Carrier

Limites de Operação e Dados de Instalação

Condições Limite de Aplicação e Operação

Parâmetros	Un.	Valores Admissíveis	
		Mínimo	Máximo
1) Temperatura* do ambiente externo (38EV/38EX)	^{0}C	18	48
2) Temperatura* do ambiente interno (40MX)	^{0}C	17	32
3) Tensão de alimentação	V	Nominal - 10%	Nominal + 10%
4) Desbalanceamento entre fases	%	-	2%
5) Distância entre unidade condensadora e evaporadora (comprimento equivalente)	m	-	84

** Temperatura de bulbo seco (TBS)*

Tubulação de Interligação

Os dados necessários para a tubulação de interligação das unidades estão indicados nas duas próximas tabelas.

Para a interligação da tubulação de refrigerante, procurar a menor distância e o menor desnível entre a unidade evaporadora e a unidade condensadora.

O comprimento máximo linear (CML) ou real é o somatório de todos os trechos retos das linhas de interligação. O comprimento máximo equivalente (CME) é o somatório do CML acrescido da perda de carga originária de todas as curvas e restrições.

O valor a ser considerado para o CME inclui o valor do desnível entre as unidades.

A fórmula a ser utilizada para calcular o comprimento equivalente é a seguinte:

CME = CML + (N^0 de conexões x 0,3 metros/conexão)

Onde:

CME - Comprimento Máximo Equivalente

CML – Comprimento Máximo Linear

A Tabela abaixo apresenta os diâmetros para as linhas de sucção e líquido, os quais serão determinados com base no comprimento máximo equivalente (CME).

Os desníveis máximos que poderão ser utilizados também são apresentados nesta Tabela. As demais Condições Limites de Aplicação são apresentadas na Tabela anterior.

Diâmetros para Tubulações e Desníveis das Unidades

		Comprimento Máximo Equivalente (m) ivalente (m)				
		0 - 12	13 - 24	25 - 36	37 - 60	61 - 84
Linha Sucção	Diâmetro Mínimo - mm (in)	34,93 (1.3/8)	34,93 (1.3/8)	41,23 (1.5/8)	41,23 (1.5/8)	47,63 (1.7/8)
	Diâmetro Recomendado - mm (in)	41,23 (1.5/8)	41,23 (1.5/8)		47,63 (1.7/8)	
Linha Líquido	Unidade condensadora acima ou no mesmo nível da unidade evaporadora - mm (in)	12,70 (1/2)	15,88 (5/8)	15,88 (5/8)	15,88 (5/8)	15,88 (5/8)
	Unidade condensadora abaixo da unidade evaporadora - mm (in)	15,88 (5/8)	15,88 (5/8)	15,88 (5/8)	15,88 (5/8)	15,88 (5/8)
Desnível Máximo	Unidade condensadora acima da unidade evaporadora (m)	10	20	20	20	20
	Unidade condensadora abaixo da unidade evaporadora (m)	10	20	20	20	15

Espessura do Tubo de Cobre e Tipo de Têmpera para Refrigerante R-410A / R-32

Linha	Diâmetro Externo Interligação		Espessura Têmpera "MOLE"	Espessura Têmpera "MEIO DURA" ou "DURA"
	in	mm	mm	mm
Líquido	1/2	12,70	0,70	0,70
	5/8	15,88	0,79	0,79
Sucção	1.1/8	28,57	1,14	1,00
	1.3/8	34,93	1,27	1,14
	1.5/8	41,23	1,59	1,27
	1.7/8	47,63	1,77	1,40

Carga de Fluido de Refrigerante

A carga final (CF) de fluido refrigerante será sempre completada durante a instalação do equipamento.

Carga Fornecida

A carga fornecida (CC) é a quantidade de refrigerante que acompanha o modelo de unidade condensadora, conforme tabela abaixo.

Unidade Condensadora	Capacidade (TR)				
	10	15	20	25	30
38EVE	4kg	4kg	-	-	-
38EXE	1kg				

É importante compreender que, esta carga não é suficiente para a operação devida das unidades. Antes de iniciar a operação do sistema deve-se completar a carga de fluido refrigerante conforme os procedimentos a seguir.

Carga Inicial

A carga inicial (CI) é definida como sendo a quantidade de refrigerante suficiente para atender a unidade evaporadora, condensadora e uma distância de linhas de interligação até 7 metros, conforme tabela abaixo.

Unidade Condensadora	Capacidade (TR)				
	10	15	20	25	30
38EVE	7,25kg	8,5kg	-	-	-
38EXE	7,25kg	8,5kg	10kg	12,25kg	12,25kg

Carga Adicional

A carga adicional (CA) de refrigerante será igual ao comprimento total do tubo das linhas de líquido e sucção, multiplicados pela quantidade de massa de refrigerante a ser abastecido por metro linear de tubo, cujos valores estão dispostos na tabela abaixo, descontando-se o valor inicial de 7 metros de tubulação, já considerados na carga inicial.

CA = (CL - 7) x (Carga /m)

CL = Comprimento Linear da Linha (Líquido e Sucção)

Diâmetro		Linha (kg/m)	
in	mm	Líquido	Sucção
1/2	12,7	0,100	-
5/8	15,87	0,150	-
1.1/8	28,57	-	0,020
1.3/8	34,93	-	0,030
1.5/8	41,27	-	0,045
1.7/8	47,63	-	0,060

Carga Final

A carga final (CF) de refrigerante será sempre o resultado da carga inicial (CI) subtraído da carga fornecida (CC) por unidade condensadora, somado a carga adicional (CA) por trecho de linha de interligação. Portanto essa será então, a carga final de fluido refrigerante a ser completada para a correta operação do sistema.

$$CF = (CI - CC) + CA$$

Onde:

CF = Carga Final

CI = Carga Inicial

CC = Carga Fornecida por Condensadora

CA = Carga Adicional

Veja o exemplo a seguir:

Exemplo:

Dados da instalação:

Comprimento Linear das Linhas: 30 m

Diâmetro Linha de Líquido a ser utilizado: 5/8"

Diâmetro Linha Sucção a ser utilizado: 1.5/8"

Dados do equipamento:

40MXB10V386H4LG + 40MXB15THA1 + 38EXE15386S

Carga de Refrigerante até 7 m de distância: 8,5 (kg)

Resolução:

Para se completar o sistema com a carga final (CF) de refrigerante, deve-se proceder da seguinte forma:

Cálculo da Carga Final (CF):

CF = (8,5 – 1,0) + CA

Cálculo da Carga Adicional (CA):

Linha de Líquido:

CA_{LL} = (30 - 7) m x (0,150) kg/m : CA_{LL} = 3,4 kg

Linha de Sucção:

CA_{LS} = (30 - 7) m x (0,045) kg/m : CA_{LS} = 1,0 kg

Portanto, segue a carga adicional em função da tubulação de interligação: 3,4 + 1,0 = 4,4 kg

Dessa maneira, conforme os dados do exemplo acima, a carga final a ser completada no sistema deve ser:

CF = (8,5 - 1,0) + 4,4 : CF = 11,9 kg

Carga Adicional de Óleo

As unidades 38EV/38EX utilizam o óleo da família POE (Poliol Éster).

Os compressores das unidades Ecosplit possuem suprimento próprio de óleo, sem a necessidade de qualquer complemento para comprimentos de linha até 30 metros de comprimento linear.

Para linhas de interligação acima de 30 metros, uma carga de óleo (por circuito) deve ser adicionada conforme procedimento abaixo:

Funcionamento e verificação:

Óleo da família POE (Poliol Éster)	
Para unidades 38EV/38EX	
Circuito	Adicionar
15 TR	6 ml/m
20 TR	6 ml/m
25 TR	6 ml/m
30 TR	6 ml/m

Ao colocar o equipamento instalado para funcionamento, é importante efetuar a verificação do seu regime de trabalho através dos parâmetros de Superaquecimento "SH" e de Sub-resfriamento "SC" indicados pelo fabricante, conforme orientação abaixo:

SH = 5ºC a 7ºC (demanda a 100%)

SR = 8ºC a 11ºC (demanda a 100%)

Para cálculo do Sub-resfriamento :

$$SR = T_{SAT} - T_{LL}$$

Onde :

T_{SAT} = Temperatura saturada da linha de líquido

(pressão de descarga convertida em temperatura pela tabela de saturação do refrigerante).

T_{LL} = Temperatura medida da linha de líquido

Para cálculo do Superaquecimento:

$$SH = T_{SC} - T_{SAT}$$

Onde :

T_{SC} =Temperatura medida de sucção

T_{SAT} = Temperatura saturada da linha de sucção

(pressão de sucção convertida em temperatura pela tabela de saturação do refrigerante).

Refrigerante R-410A

O Ecosplit utiliza exclusivo refrigerante HFC-410A que é livre de cloro e não tóxico, o que demonstra a preocupação ambiental da linha de equipamentos.

Instalação

As informações e dados gerais para a correta instalação das unidades evaporadoras e condensadoras encontram-se disponíveis no Manual de Instalação, Operação e Manutenção do equipamento.

Dados Elétricos

Unidades Condensadoras 38EX

Tensão (V)		Condensadora 38EXE10													TOTAL							
		Qtde.	Compressor								Qtde.	Motor			I Nom. Total [A]		I Máx. Total [A]		Potência Nominal Total [W]		Potência Máxima Total [W]	
			I Nom. [A]		I Máx. [A]		Pot. Nom. [W]		Pot. Máx. [W]			FLA [A]		Pot. Máx. [W]								
220	380		220V	380V	220V	380V	220V	380V	220V	380V		220V	380V		220V	380V	220V	380V	220V	380V	220V	380V
440			440V		440V		440V		440V			440V			440V		440V		440V		440V	
220	380	1	31,3	19	37,5	22,8	9957	9957	11933	11933	1	3,7	3,7	730	35	22,7	41,2	26,5	10687	10687	12663	12663
440		1	15,3		18,3		9957		11933		1	3,7		730	19		22,0		10687		12663	

Tensão (V)		Condensadora 38EXE15													TOTAL							
		Qtde.	Compressor								Qtde.	Motor			I Nom. Total [A]		I Máx. Total [A]		Potência Nominal Total [W]		Potência Máxima Total [W]	
			I Nom. [A]		I Máx. [A]		Pot. Nom. [W]		Pot. Máx. [W]			FLA [A]		Pot. Máx. [W]								
220	380		220V	380V	220V	380V	220V	380V	220V	380V		220V	380V		220V	380V	220V	380V	220V	380V	220V	380V
440			440V		440V		440V		440V			440V			440V		440V		440V		440V	
220	380	1	43,3	25,6	53,8	31,5	14428	14428	17782	17782	2	7,4	7,4	1460	50,7	33	61,2	38,9	15888	15888	19242	19242
440		1	20,7		25,4		14428		17782		2	7,4		1460	28,1		32,8		15888		19242	

Tensão (V)		Condensadora 38EXE20													TOTAL							
		Qtde.	Compressor								Qtde.	Motor (cada)			I Nom. Total [A]		I Máx. Total [A]		Potência Nominal Total [W]		Potência Máxima Total [W]	
			I Nom. [A]		I Máx. [A]		Pot. Nom. [W]		Pot. Máx. [W]			FLA [A]		Pot. Máx. [W]								
220	380		220V	380V	220V	380V	220V	380V	220V	380V		220V	380V		220V	380V	220V	380V	220V	380V	220V	380V
440			440V		440V		440V		440V			440V			440V		440V		440V		440V	
220	380	1	50	29,8	59,8	35,7	16451	16451	19688	19688	2	7,4	7,4	1460	57,4	37,2	67,2	43,1	17911	17911	21148	21148
440		1	25		29,9		16451		19688		2	7,4		1460	32,4		37,3		17911		21148	

Tensão (V)		Condensadora 38EXE25													TOTAL							
		Qtde.	Compressor								Qtde.	Motor (cada)			I Nom. Total [A]		I Máx. Total [A]		Potência Nominal Total [W]		Potência Máxima Total [W]	
			I Nom. [A]		I Máx. [A]		Pot. Nom. [W]		Pot. Máx. [W]			FLA [A]		Pot. Máx. [W]								
220	380		220V	380V	220V	380V	220V	380V	220V	380V		220V	380V		220V	380V	220V	380V	220V	380V	220V	380V
440			440V		440V		440V		440V			440V			440V		440V		440V		440V	
220	380	1	74,6	38,8	86,5	47,0	22564	22564	27119	27119	2	7,4	7,4	1460	82	46,2	93,9	54,4	24024	24024	28579	28579
440		1	31,2		38,6		22564		27119		2	7,4		1460	38,6		46,0		24024		28579	

Tensão (V)		Condensadora 38EXE30													TOTAL							
		Qtde.									Qtde.	Motor (cada)			I Nom. Total [A]		I Máx. Total [A]		Potência Nominal Total [W]		Potência Máxima Total [W]	
			I Nom. [A]		I Máx. [A]		Pot. Nom. [W]		Pot. Máx. [W]			FLA [A]		Pot. Máx. [W]								
220	380		220V	380V	220V	380V	220V	380V	220V	380V		220V	380V		220V	380V	220V	380V	220V	380V	220V	380V
440			440V		440V		440V		440V			440V			440V		440V		440V		440V	
220	380	1	74,8	45,2	95,4	58	25400	25400	34515	34515	2	7,4	7,4	1460	82,2	52,6	102,8	65,4	26860	26860	35975	35975
440		1	37,3		48,6		25400		34515		2	7,4		1460	44,7		56		26860		35975	

Tensão (V)		Condensadora 38EVE10													TOTAL							
		Qtde.	Compressor								Qtde.	Motor (cada)			I Nom. Total [A]		I Máx. Total [A]		Potência Nominal Total [W]		Potência Máxima Total [W]	
220	380		I Nom. [A]		I Máx. [A]		Pot. Nom. [W]		Pot. Máx. [W]			FLA [A]		Pot. Máx. [W]								
			220V	380V	220V	380V	220V	380V	220V	380V		220V	380V		220V	380V	220V	380V	220V	380V	220V	380V
440			440V		440V		440V		440V			440V			440V		440V		440V		440V	
220	380	1	31,3	19	37,5	22,8	9957	9957	11933	11933	1	3,7	3,7	730	35	22,7	41,2	26,5	10687	10687	12663	12663
440		1	15,3		18,3		9957		11933		1	3,7		730	19		22,0		10687		12663	

Tensão (V)		Condensadora 38EVE15													TOTAL							
		Qtde.	Compressor								Qtde.	Motor (cada)			I Nom. Total [A]		I Máx. Total [A]		Potência Nominal Total [W]		Potência Máxima Total [W]	
220	380		I Nom. [A]		I Máx. [A]		Pot. Nom. [W]		Pot. Máx. [W]			FLA [A]		Pot. Máx. [W]								
			220V	380V	220V	380V	220V	380V	220V	380V		220V	380V		220V	380V	220V	380V	220V	380V	220V	380V
440			440V		440V		440V		440V			440V			440V		440V		440V		440V	
220	380	1	43,3	25,6	53,8	31,5	14428	14428	17782	17782	2	7,4	7,4	1460	50,7	33	61,2	38,9	15888	15888	19242	19242
440		1	20,7		25,4		14428		17782		2	7,4		1460	28,1		32,8		15888		19242	

Legenda:
Inom. : corrente nominal (A)
Imáx. : corrente máxima (A)
Pnom. : potência nominal (W)
Pmáx. : potência máxima (W)
FLA : corrente a plena carga (A)
Inom. total : corrente nominal total (A)
Imáx. total : corrente máxima total (A)
Pnom. total : potência nominal total (W)
Pmáx. total : potência máxima total (W)

Dados Elétricos (cont.)

Unidades Evaporadoras 40DX com Unidades Condensadoras 38EX

	Modelo	Tensão (V)	Vazão Std - Sirocco High - Limit Load	Pressão Est Disponível	Filtro	Condensadora 38EXE10									Modulo Ventilação			TOTAL			
							Compressores				Motor (cada)										
						Qtde.	I Nom. [A]	I Max. [A]	Pot. Nom. [W]	Pot. Max. [W]	Qtde.	FLA [A]	Pot. Max [W]	CV	FLA [A]	Pot. [W]	I Nom. Total [A]	I Máx. Total [A]	Potência Nominal Total [W]	Potência Máxima Total [W]
SIROCCO	40DXB10VS G4	220V / 60Hz	Standard Flow	Standard Pressure	G4	1	31,3	37,5	9957	11933	1	3,7	730	2	7,1	2168	42,1	48,3	12855	14831
SIROCCO	40DXB10VS G4	380V / 60Hz	Standard Flow	Standard Pressure	G4	1	19,0	22,8	9957	11933	1	3,7	730	2	4,1	2168	26,8	30,6	12855	14831
SIROCCO	40DXB10VH G4	220V / 60Hz	Standard Flow	High Pressure	G4	1	31,3	37,5	9957	11933	1	3,7	730	3	10,3	3144	45,3	51,5	13831	15807
SIROCCO	40DXB10VH G4	380V / 60Hz	Standard Flow	High Pressure	G4	1	19,0	22,8	9957	11933	1	3,7	730	3	5,9	3144	28,6	32,4	13831	15807
SIROCCO	40DXB10VS G4+M5	220V / 60Hz	Standard Flow	Standard Pressure	G4 + M5	1	31,3	37,5	9957	11933	1	3,7	730	3	10,3	3144	45,3	51,5	13831	15807
SIROCCO	40DXB10VS G4+M5	380V / 60Hz	Standard Flow	Standard Pressure	G4 + M5	1	19,0	22,8	9957	11933	1	3,7	730	3	5,9	3144	28,6	32,4	13831	15807
SIROCCO	40DXB10VH G4+M5	220V / 60Hz	Standard Flow	High Pressure	G4 + M5	1	31,3	37,5	9957	11933	1	3,7	730	4	14,2	4188	49,2	55,4	14875	16851
SIROCCO	40DXB10VH G4+M5	380V / 60Hz	Standard Flow	High Pressure	G4 + M5	1	19,0	22,8	9957	11933	1	3,7	730	4	8,2	4188	30,9	34,7	14875	16851
SIROCCO	40DXB10VS G4+F8	220V / 60Hz	Standard Flow	Standard Pressure	G4 + F8	1	31,3	37,5	9957	11933	1	3,7	730	4	14,2	4188	49,2	55,4	14875	16851
SIROCCO	40DXB10VS G4+F8	380V / 60Hz	Standard Flow	Standard Pressure	G4 + F8	1	19,0	22,8	9957	11933	1	3,7	730	4	8,2	4188	30,9	34,7	14875	16851
SIROCCO	40DXB10VH G4+F8	220V / 60Hz	Standard Flow	High Pressure	G4 + F8	1	31,3	37,5	9957	11933	1	3,7	730	4	14,2	4188	49,2	55,4	14875	16851
SIROCCO	40DXB10VH G4+F8	380V / 60Hz	Standard Flow	High Pressure	G4 + F8	1	19,0	22,8	9957	11933	1	3,7	730	4	8,2	4188	30,9	34,7	14875	16851
L.LOAD	40DXB10VS G4	220V / 60Hz	High Flow	Standard Pressure	G4	1	31,3	37,5	9957	11933	1	3,7	730	3	9,8	3166	44,8	51,0	13853	15829
L.LOAD	40DXB10VS G4	380V / 60Hz	High Flow	Standard Pressure	G4	1	19,0	22,8	9957	11933	1	3,7	730	3	5,7	3166	28,4	32,2	13853	15829
L.LOAD	40DXB10VH G4	220V / 60Hz	High Flow	High Pressure	G4	1	31,3	37,5	9957	11933	1	3,7	730	4	13,5	4218	48,5	54,7	14905	16881
L.LOAD	40DXB10VH G4	380V / 60Hz	High Flow	High Pressure	G4	1	19,0	22,8	9957	11933	1	3,7	730	4	7,8	4218	30,5	34,3	14905	16881
L.LOAD	40DXB10VS G4+M5	220V / 60Hz	High Flow	Standard Pressure	G4 + M5	1	31,3	37,5	9957	11933	1	3,7	730	4	13,5	4218	48,5	54,7	14905	16881
L.LOAD	40DXB10VS G4+M5	380V / 60Hz	High Flow	Standard Pressure	G4 + M5	1	19,0	22,8	9957	11933	1	3,7	730	4	7,8	4218	30,5	34,3	14905	16881
L.LOAD	40DXB10VH G4+M5	220V / 60Hz	High Flow	High Pressure	G4 + M5	1	31,3	37,5	9957	11933	1	3,7	730	4	13,5	4218	48,5	54,7	14905	16881
L.LOAD	40DXB10VH G4+M5	380V / 60Hz	High Flow	High Pressure	G4 + M5	1	19,0	22,8	9957	11933	1	3,7	730	4	7,8	4218	30,5	34,3	14905	16881
L.LOAD	40DXB10VS G4+F8	220V / 60Hz	High Flow	Standard Pressure	G4 + F8	1	31,3	37,5	9957	11933	1	3,7	730	4	13,5	4218	48,5	54,7	14905	16881
L.LOAD	40DXB10VS G4+F8	380V / 60Hz	High Flow	Standard Pressure	G4 + F8	1	19,0	22,8	9957	11933	1	3,7	730	4	7,8	4218	30,5	34,3	14905	16881
L.LOAD	40DXB10VH G4+F8	220V / 60Hz	High Flow	High Pressure	G4 + F8	1	31,3	37,5	9957	11933	1	3,7	730	4	13,5	4218	48,5	54,7	14905	16881
L.LOAD	40DXB10VH G4+F8	380V / 60Hz	High Flow	High Pressure	G4 + F8	1	19,0	22,8	9957	11933	1	3,7	730	4	7,8	4218	30,5	34,3	14905	16881

	Modelo	Tensão (V)	Vazão Std - Sirocco High - Limit Load	Pressão Est Disponível	Filtro	Condensadora 38EXE15									Modulo Ventilação			TOTAL			
							Compressores				Motor (cada)										
						Qtde.	I Nom. [A]	I Max. [A]	Pot. Nom. [W]	Pot. Max. [W]	Qtde.	FLA [A]	Pot. Max [W]	CV	FLA [A]	Pot. [W]	I Nom. Total [A]	I Máx. Total [A]	Potência Nominal Total [W]	Potência Máxima Total [W]
SIROCCO	40DXB15VS G4	220V / 60Hz	Standard Flow	Standard Pressure	G4	1	43,3	53,8	14428	17782	2	7,4	1460	3	10,3	3144	61,0	71,5	19032	22386
SIROCCO	40DXB15VS G4	380V / 60Hz	Standard Flow	Standard Pressure	G4	1	25,6	31,5	14428	17782	2	7,4	1460	3	5,9	3144	38,9	44,8	19032	22386
SIROCCO	40DXB15VH G4	220V / 60Hz	Standard Flow	High Pressure	G4	1	43,3	53,8	14428	17782	2	7,4	1460	4	14,2	4188	64,9	75,4	20076	23430
SIROCCO	40DXB15VH G4	380V / 60Hz	Standard Flow	High Pressure	G4	1	25,6	31,5	14428	17782	2	7,4	1460	4	8,2	4188	41,2	47,1	20076	23430
SIROCCO	40DXB15VS G4+M5	220V / 60Hz	Standard Flow	Standard Pressure	G4 + M5	1	43,3	53,8	14428	17782	2	7,4	1460	4	14,2	4188	64,9	75,4	20076	23430
SIROCCO	40DXB15VS G4+M5	380V / 60Hz	Standard Flow	Standard Pressure	G4 + M5	1	25,6	31,5	14428	17782	2	7,4	1460	4	8,2	4188	41,2	47,1	20076	23430
SIROCCO	40DXB15VH G4+M5	220V / 60Hz	Standard Flow	High Pressure	G4 + M5	1	43,3	53,8	14428	17782	2	7,4	1460	5	17,6	5164	68,3	78,8	21052	24406
SIROCCO	40DXB15VH G4+M5	380V / 60Hz	Standard Flow	High Pressure	G4 + M5	1	25,6	31,5	14428	17782	2	7,4	1460	5	10,1	5164	43,1	49,0	21052	24406
SIROCCO	40DXB15VS G4+F8	220V / 60Hz	Standard Flow	Standard Pressure	G4 + F8	1	43,3	53,8	14428	17782	2	7,4	1460	5	17,6	5164	68,3	78,8	21052	24406
SIROCCO	40DXB15VS G4+F8	380V / 60Hz	Standard Flow	Standard Pressure	G4 + F8	1	25,6	31,5	14428	17782	2	7,4	1460	5	10,1	5164	43,1	49,0	21052	24406
SIROCCO	40DXB15VH G4+F8	220V / 60Hz	Standard Flow	High Pressure	G4 + F8	1	43,3	53,8	14428	17782	2	7,4	1460	6	20,6	6837	71,3	81,8	22725	26079
SIROCCO	40DXB15VH G4+F8	380V / 60Hz	Standard Flow	High Pressure	G4 + F8	1	25,6	31,5	14428	17782	2	7,4	1460	6	11,9	6837	44,9	50,8	22725	26079
L.LOAD	40DXB15VS G4	220V / 60Hz	High Flow	Standard Pressure	G4	1	43,3	53,8	14428	17782	2	7,4	1460	4	13,5	4218	64,2	74,7	20106	23460
L.LOAD	40DXB15VS G4	380V / 60Hz	High Flow	Standard Pressure	G4	1	25,6	31,5	14428	17782	2	7,4	1460	4	7,8	4218	40,8	46,7	20106	23460
L.LOAD	40DXB15VH G4	220V / 60Hz	High Flow	High Pressure	G4	1	43,3	53,8	14428	17782	2	7,4	1460	5	16,0	5227	66,7	77,2	21115	24469
L.LOAD	40DXB15VH G4	380V / 60Hz	High Flow	High Pressure	G4	1	25,6	31,5	14428	17782	2	7,4	1460	5	9,2	5227	42,2	48,1	21115	24469
L.LOAD	40DXB15VS G4+M5	220V / 60Hz	High Flow	Standard Pressure	G4 + M5	1	43,3	53,8	14428	17782	2	7,4	1460	4	13,5	4218	64,2	74,7	20106	23460
L.LOAD	40DXB15VS G4+M5	380V / 60Hz	High Flow	Standard Pressure	G4 + M5	1	25,6	31,5	14428	17782	2	7,4	1460	4	7,8	4218	40,8	46,7	20106	23460
L.LOAD	40DXB15VH G4+M5	220V / 60Hz	High Flow	High Pressure	G4 + M5	1	43,3	53,8	14428	17782	2	7,4	1460	5	16,0	5227	66,7	77,2	21115	24469
L.LOAD	40DXB15VH G4+M5	380V / 60Hz	High Flow	High Pressure	G4 + M5	1	25,6	31,5	14428	17782	2	7,4	1460	5	9,2	5227	42,2	48,1	21115	24469
L.LOAD	40DXB15VS G4+F8	220V / 60Hz	High Flow	Standard Pressure	G4 + F8	1	43,3	53,8	14428	17782	2	7,4	1460	6	19,2	6357	69,9	80,4	22245	25599
L.LOAD	40DXB15VS G4+F8	380V / 60Hz	High Flow	Standard Pressure	G4 + F8	1	25,6	31,5	14428	17782	2	7,4	1460	6	11,1	6357	44,1	50,0	22245	25599
L.LOAD	40DXB15VH G4+F8	220V / 60Hz	High Flow	High Pressure	G4 + F8	1	43,3	53,8	14428	17782	2	7,4	1460	6	19,2	6357	69,9	80,4	22245	25599
L.LOAD	40DXB15VH G4+F8	380V / 60Hz	High Flow	High Pressure	G4 + F8	1	25,6	31,5	14428	17782	2	7,4	1460	6	11,1	6357	44,1	50,0	22245	25599

Unidades Evaporadoras 40DX com Unidades Condensadoras 38EX

	Modelo	Tensão (V)	Vazão Std - Sirocco High - Limit Load	Pressão Est Disponível	Filtro	Condensadora 38EXE20								Modulo Ventilação			TOTAL			
							Compressores				Motor (cada)									
						Qtde.	I Nom. [A]	I Max. [A]	Pot. Nom. [W]	Pot. Max. [W]	Qtde.	FLA [A]	Pot. Max [W]	CV	FLA [A]	Pot. [W]	I Nom. Total [A]	I Máx. Total [A]	Potência Nominal Total [W]	Potência Máxima Total [W]
SIROCCO	40DXB20VS G4	220V / 60Hz	Standard Flow	Standard Pressure	G4	1	50,0	59,8	16451	19688	2	7,4	1460	4	14,2	4188	71,6	81,4	22099	25336
	40DXB20VS G4	380V / 60Hz	Standard Flow	Standard Pressure	G4	1	29,8	35,7	16451	19688	2	7,4	1460	4	8,2	4188	45,4	51,3	22099	25336
	40DXB20VH G4	220V / 60Hz	Standard Flow	High Pressure	G4	1	50,0	59,8	16451	19688	2	7,4	1460	5	17,6	5164	75,0	84,8	23075	26312
	40DXB20VH G4	380V / 60Hz	Standard Flow	High Pressure	G4	1	29,8	35,7	16451	19688	2	7,4	1460	5	10,1	5164	47,3	53,2	23075	26312
	40DXB20VS G4+M5	220V / 60Hz	Standard Flow	Standard Pressure	G4 + M5	1	50,0	59,8	16451	19688	2	7,4	1460	5	17,6	5164	75,0	84,8	23075	26312
	40DXB20VS G4+M5	380V / 60Hz	Standard Flow	Standard Pressure	G4 + M5	1	29,8	35,7	16451	19688	2	7,4	1460	5	10,1	5164	47,3	53,2	23075	26312
	40DXB20VH G4+M5	220V / 60Hz	Standard Flow	High Pressure	G4 + M5	1	50,0	59,8	16451	19688	2	7,4	1460	7,5	25,5	7579	82,9	92,7	25490	28727
	40DXB20VH G4+M5	380V / 60Hz	Standard Flow	High Pressure	G4 + M5	1	29,8	35,7	16451	19688	2	7,4	1460	7,5	14,7	7579	51,9	57,8	25490	28727
	40DXB20VS G4+F8	220V / 60Hz	Standard Flow	Standard Pressure	G4 + F8	1	50,0	59,8	16451	19688	2	7,4	1460	7,5	25,5	7579	82,9	92,7	25490	28727
	40DXB20VS G4+F8	380V / 60Hz	Standard Flow	Standard Pressure	G4 + F8	1	29,8	35,7	16451	19688	2	7,4	1460	7,5	14,7	7579	51,9	57,8	25490	28727
	40DXB20VH G4+F8	220V / 60Hz	Standard Flow	High Pressure	G4 + F8	1	50,0	59,8	16451	19688	2	7,4	1460	7,5	25,5	7579	82,9	92,7	25490	28727
	40DXB20VH G4+F8	380V / 60Hz	Standard Flow	High Pressure	G4 + F8	1	29,8	35,7	16451	19688	2	7,4	1460	7,5	14,7	7579	51,9	57,8	25490	28727
L.LOAD	40DXB20VS G4	220V / 60Hz	High Flow	Standard Pressure	G4	1	50,0	59,8	16451	19688	2	7,4	1460	4	13,5	4218	70,9	80,7	22129	25366
	40DXB20VS G4	380V / 60Hz	High Flow	Standard Pressure	G4	1	29,8	35,7	16451	19688	2	7,4	1460	4	7,8	4218	45,0	50,9	22129	25366
	40DXB20VH G4	220V / 60Hz	High Flow	High Pressure	G4	1	50,0	59,8	16451	19688	2	7,4	1460	6	19,2	6357	76,6	86,4	24268	27505
	40DXB20VH G4	380V / 60Hz	High Flow	High Pressure	G4	1	29,8	35,7	16451	19688	2	7,4	1460	6	11,1	6357	48,3	54,2	24268	27505
	40DXB20VS G4+M5	220V / 60Hz	High Flow	Standard Pressure	G4 + M5	1	50,0	59,8	16451	19688	2	7,4	1460	6	19,2	6357	76,6	86,4	24268	27505
	40DXB20VS G4+M5	380V / 60Hz	High Flow	Standard Pressure	G4 + M5	1	29,8	35,7	16451	19688	2	7,4	1460	6	11,1	6357	48,3	54,2	24268	27505
	40DXB20VH G4+M5	220V / 60Hz	High Flow	High Pressure	G4 + M5	1	50,0	59,8	16451	19688	2	7,4	1460	7,5	24,3	7685	81,7	91,5	25596	28833
	40DXB20VH G4+M5	380V / 60Hz	High Flow	High Pressure	G4 + M5	1	29,8	35,7	16451	19688	2	7,4	1460	7,5	14,1	7685	51,3	57,2	25596	28833
	40DXB20VS G4+F8	220V / 60Hz	High Flow	Standard Pressure	G4 + F8	1	50,0	59,8	16451	19688	2	7,4	1460	7,5	24,3	7685	81,7	91,5	25596	28833
	40DXB20VS G4+F8	380V / 60Hz	High Flow	Standard Pressure	G4 + F8	1	29,8	35,7	16451	19688	2	7,4	1460	7,5	14,1	7685	51,3	57,2	25596	28833
	40DXB20VH G4+F8	220V / 60Hz	High Flow	High Pressure	G4 + F8	1	50,0	59,8	16451	19688	2	7,4	1460	7,5	24,3	7685	81,7	91,5	25596	28833
	40DXB20VH G4+F8	380V / 60Hz	High Flow	High Pressure	G4 + F8	1	29,8	35,7	16451	19688	2	7,4	1460	7,5	14,1	7685	51,3	57,2	25596	28833

	Modelo	Tensão (V)	Vazão Std - Sirocco High - Limit Load	Pressão Est Disponível	Filtro	Condensadora 38EXE25								Modulo Ventilação			TOTAL			
							Compressores				Motor (cada)									
						Qtde.	I Nom. [A]	I Max. [A]	Pot. Nom. [W]	Pot. Max. [W]	Qtde.	FLA [A]	Pot. Max [W]	CV	FLA [A]	Pot. [W]	I Nom. Total [A]	I Máx. Total [A]	Potência Nominal Total [W]	Potência Máxima Total [W]
SIROCCO	40DXB25VS G4	220V / 60Hz	Standard Flow	Standard Pressure	G4	1	74,6	86,5	22564	27119	2	7,4	1460	4	14,2	4188	96,2	108,1	28212	32767
	40DXB25VS G4	380V / 60Hz	Standard Flow	Standard Pressure	G4	1	38,8	47,0	22564	27119	2	7,4	1460	4	8,2	4188	54,4	62,6	28212	32767
	40DXB25VH G4	220V / 60Hz	Standard Flow	High Pressure	G4	1	74,6	86,5	22564	27119	2	7,4	1460	6	20,6	6837	102,6	114,6	30861	35416
	40DXB25VH G4	380V / 60Hz	Standard Flow	High Pressure	G4	1	38,8	47,0	22564	27119	2	7,4	1460	6	11,9	6837	58,1	66,3	30861	35416
	40DXB25VS G4+M5	220V / 60Hz	Standard Flow	Standard Pressure	G4 + M5	1	74,6	86,5	22564	27119	2	7,4	1460	5	17,6	5164	99,6	111,5	29188	33743
	40DXB25VS G4+M5	380V / 60Hz	Standard Flow	Standard Pressure	G4 + M5	1	38,8	47,0	22564	27119	2	7,4	1460	5	10,1	5164	56,3	64,5	29188	33743
	40DXB25VH G4+M5	220V / 60Hz	Standard Flow	High Pressure	G4 + M5	1	74,6	86,5	22564	27119	2	7,4	1460	7,5	25,5	7579	107,5	119,4	31603	36158
	40DXB25VH G4+M5	380V / 60Hz	Standard Flow	High Pressure	G4 + M5	1	38,8	47,0	22564	27119	2	7,4	1460	7,5	14,7	7579	60,9	69,1	31603	36158
	40DXB25VS G4+F8	220V / 60Hz	Standard Flow	Standard Pressure	G4 + F8	1	74,6	86,5	22564	27119	2	7,4	1460	7,5	25,5	7579	107,5	119,4	31603	36158
	40DXB25VS G4+F8	380V / 60Hz	Standard Flow	Standard Pressure	G4 + F8	1	38,8	47,0	22564	27119	2	7,4	1460	7,5	14,7	7579	60,9	69,1	31603	36158
	40DXB25VH G4+F8	220V / 60Hz	Standard Flow	High Pressure	G4 + F8	1	74,6	86,5	22564	27119	2	7,4	1460	10	32,0	10243	114,0	125,9	34267	38822
	40DXB25VH G4+F8	380V / 60Hz	Standard Flow	High Pressure	G4 + F8	1	38,8	47,0	22564	27119	2	7,4	1460	10	18,5	10243	64,7	72,9	34267	38822
L.LOAD	40DXB25VS G4	220V / 60Hz	High Flow	Standard Pressure	G4	1	74,6	86,5	22564	27119	2	7,4	1460	6	20,6	6837	102,6	114,6	30861	35416
	40DXB25VS G4	380V / 60Hz	High Flow	Standard Pressure	G4	1	38,8	47,0	22564	27119	2	7,4	1460	6	11,9	6837	58,1	66,3	30861	35416
	40DXB25VH G4	220V / 60Hz	High Flow	High Pressure	G4	1	74,6	86,5	22564	27119	2	7,4	1460	7,5	25,5	7579	107,5	119,4	31603	36158
	40DXB25VH G4	380V / 60Hz	High Flow	High Pressure	G4	1	38,8	47,0	22564	27119	2	7,4	1460	7,5	14,7	7579	60,9	69,1	31603	36158
	40DXB25VS G4+M5	220V / 60Hz	High Flow	Standard Pressure	G4 + M5	1	74,6	86,5	22564	27119	2	7,4	1460	7,5	25,5	7579	107,5	119,4	31603	36158
	40DXB25VS G4+M5	380V / 60Hz	High Flow	Standard Pressure	G4 + M5	1	38,8	47,0	22564	27119	2	7,4	1460	7,5	14,7	7579	60,9	69,1	31603	36158
	40DXB25VH G4+M5	220V / 60Hz	High Flow	High Pressure	G4 + M5	1	74,6	86,5	22564	27119	2	7,4	1460	7,5	25,5	7579	107,5	119,4	31603	36158
	40DXB25VH G4+M5	380V / 60Hz	High Flow	High Pressure	G4 + M5	1	38,8	47,0	22564	27119	2	7,4	1460	7,5	14,7	7579	60,9	69,1	31603	36158
	40DXB25VS G4+F8	220V / 60Hz	High Flow	Standard Pressure	G4 + F8	1	74,6	86,5	22564	27119	2	7,4	1460	10	32,0	10243	114,0	125,9	34267	38822
	40DXB25VS G4+F8	380V / 60Hz	High Flow	Standard Pressure	G4 + F8	1	38,8	47,0	22564	27119	2	7,4	1460	10	18,5	10243	64,7	72,9	34267	38822
	40DXB25VH G4+F8	220V / 60Hz	High Flow	High Pressure	G4 + F8	1	74,6	86,5	22564	27119	2	7,4	1460	10	32,0	10243	114,0	125,9	34267	38822
	40DXB25VH G4+F8	380V / 60Hz	High Flow	High Pressure	G4 + F8	1	38,8	47,0	22564	27119	2	7,4	1460	10	18,5	10243	64,7	72,9	34267	38822

Dados Elétricos (cont.)

Unidades Evaporadoras 40DX com Unidades Condensadoras 38EX

	Modelo	Tensão (V)	Vazão Std - Sirocco High - Limit Load	Pressão Est Disponível	Filtro	Condensadora 38EXE30									Modulo Ventilação			TOTAL			
							Compressores				Motor (cada)										
						Qtde.	I Nom. [A]	I Max. [A]	Pot. Nom. [W]	Pot. Max. [W]	Qtde.	FLA [A]	Pot. Max [W]	CV	FLA [A]	Pot. [W]	I Nom. Total [A]	I Máx. Total [A]	Potência Nominal Total [W]	Potência Máxima Total [W]
SIROCCO	40DXB30VS G4	220V / 60Hz	Standard Flow	Standard Pressure	G4	1	74,8	95,4	25400	34515	2	7,4	1460	4	14,2	4188	96,4	117,0	31048	40163
	40DXB30VS G4	380V / 60Hz	Standard Flow	Standard Pressure	G4	1	45,2	58,0	25400	34515	2	7,4	1460	4	8,2	4188	60,8	73,6	31048	40163
	40DXB30VH G4	220V / 60Hz	Standard Flow	High Pressure	G4	1	74,8	95,4	25400	34515	2	7,4	1460	7,5	25,5	7579	107,7	128,3	34439	43554
	40DXB30VH G4	380V / 60Hz	Standard Flow	High Pressure	G4	1	45,2	58,0	25400	34515	2	7,4	1460	7,5	14,7	7579	67,3	80,1	34439	43554
	40DXB30VS G4+M5	220V / 60Hz	Standard Flow	Standard Pressure	G4 + M5	1	74,8	95,4	25400	34515	2	7,4	1460	6	20,6	6837	102,8	123,4	33697	42812
	40DXB30VS G4+M5	380V / 60Hz	Standard Flow	Standard Pressure	G4 + M5	1	45,2	58,0	25400	34515	2	7,4	1460	6	11,9	6837	64,5	77,3	33697	42812
	40DXB30VH G4+M5	220V / 60Hz	Standard Flow	High Pressure	G4 + M5	1	74,8	95,4	25400	34515	2	7,4	1460	10	32,0	10243	114,2	134,8	37103	46218
	40DXB30VH G4+M5	380V / 60Hz	Standard Flow	High Pressure	G4 + M5	1	45,2	58,0	25400	34515	2	7,4	1460	10	18,5	10243	71,1	83,9	37103	46218
	40DXB30VS G4+F8	220V / 60Hz	Standard Flow	Standard Pressure	G4 + F8	1	74,8	95,4	25400	34515	2	7,4	1460	10	32,0	10243	114,2	134,8	37103	46218
	40DXB30VS G4+F8	380V / 60Hz	Standard Flow	Standard Pressure	G4 + F8	1	45,2	58,0	25400	34515	2	7,4	1460	10	18,5	10243	71,1	83,9	37103	46218
	40DXB30VH G4+F8	220V / 60Hz	Standard Flow	High Pressure	G4 + F8	1	74,8	95,4	25400	34515	2	7,4	1460	10	32,0	10243	114,2	134,8	37103	46218
	40DXB30VH G4+F8	380V / 60Hz	Standard Flow	High Pressure	G4 + F8	1	45,2	58,0	25400	34515	2	7,4	1460	10	18,5	10243	71,1	83,9	37103	46218
L'LOAD	40DXB30VS G4	220V / 60Hz	High Flow	Standard Pressure	G4	1	74,8	95,4	25400	34515	2	7,4	1460	6	20,6	6837	102,8	123,4	33697	42812
	40DXB30VS G4	380V / 60Hz	High Flow	Standard Pressure	G4	1	45,2	58,0	25400	34515	2	7,4	1460	6	11,9	6837	64,5	77,3	33697	42812
	40DXB30VH G4	220V / 60Hz	High Flow	High Pressure	G4	1	74,8	95,4	25400	34515	2	7,4	1460	7,5	25,5	7579	107,7	128,3	34439	43554
	40DXB30VH G4	380V / 60Hz	High Flow	High Pressure	G4	1	45,2	58,0	25400	34515	2	7,4	1460	7,5	14,7	7579	67,3	80,1	34439	43554
	40DXB30VS G4+M5	220V / 60Hz	High Flow	Standard Pressure	G4 + M5	1	74,8	95,4	25400	34515	2	7,4	1460	7,5	25,5	7579	107,7	128,3	34439	43554
	40DXB30VS G4+M5	380V / 60Hz	High Flow	Standard Pressure	G4 + M5	1	45,2	58,0	25400	34515	2	7,4	1460	7,5	14,7	7579	67,3	80,1	34439	43554
	40DXB30VH G4+M5	220V / 60Hz	High Flow	High Pressure	G4 + M5	1	74,8	95,4	25400	34515	2	7,4	1460	10	32,0	10243	114,2	134,8	37103	46218
	40DXB30VH G4+M5	380V / 60Hz	High Flow	High Pressure	G4 + M5	1	45,2	58,0	25400	34515	2	7,4	1460	10	18,5	10243	71,1	83,9	37103	46218
	40DXB30VS G4+F8	220V / 60Hz	High Flow	Standard Pressure	G4 + F8	1	74,8	95,4	25400	34515	2	7,4	1460	10	32,0	10243	114,2	134,8	37103	46218
	40DXB30VS G4+F8	380V / 60Hz	High Flow	Standard Pressure	G4 + F8	1	45,2	58,0	25400	34515	2	7,4	1460	10	18,5	10243	71,1	83,9	37103	46218
	40DXB30VH G4+F8	220V / 60Hz	High Flow	High Pressure	G4 + F8	1	74,8	95,4	25400	34515	2	7,4	1460	12,5	39,0	12483	121,2	141,8	39343	48458
	40DXB30VH G4+F8	380V / 60Hz	High Flow	High Pressure	G4 + F8	1	45,2	58,0	25400	34515	2	7,4	1460	12,5	22,5	12483	75,1	87,9	39343	48458

Legenda:
Inom. : corrente nominal (A)
Imáx. : corrente máxima (A)
Pnom. : potência nominal (W)
Pmáx. : potência máxima (W)
FLA : corrente a plena carga (A)
Inom. total : corrente nominal total (A)
Imáx. total : corrente máxima total (A)
Pnom. total : potência nominal total (W)
Pmáx. total : potência máxima total (W)

Unidades Evaporadoras 40DX com Unidades Condensadoras 38EX

	Modelo	Tensão (V)	Vazão Std - Sirocco High - Limit Load	Pressão Est Disponível	Filtro	Condensadora 38EXE20															Modulo Ventilação			TOTAL			
							Compressores				Motor (cada)				Compressores				Motor (cada)								
						Qtde.	I Nom. [A]	I Max. [A]	Pot. Nom. [W]	Pot. Max. [W]	Qtde.	FLA [A]	Pot. Max [W]	Qtde.	I Nom. [A]	I Max. [A]	Pot. Nom. [W]	Pot. Max. [W]	Qtde.	FLA [A]	Pot. Max [W]	CV	FLA [A]	Pot. [W]	I Nom. Total [A]	I Máx. Total [A]	Potência Nominal Total [W]	Potência Máxima Total [W]
SIROCCO	40DXB40VS G4	220V / 60Hz	Standard Flow	Standard Pressure	G4	1	50,0	59,8	16451	19688	2	7,4	1460	1	50,0	59,8	16451	19688	2	7,4	1460	6	20,6	6837	135,4	155,0	42659	49133
	40DXB40VS G4	380V / 60Hz	Standard Flow	Standard Pressure	G4	1	29,8	35,7	16451	19688	2	7,4	1460	1	29,8	35,7	16451	19688	2	7,4	1460	6	11,9	6837	86,3	98,1	42659	49133
	40DXB40VH G4	220V / 60Hz	Standard Flow	High Pressure	G4	1	50,0	59,8	16451	19688	2	7,4	1460	1	50,0	59,8	16451	19688	2	7,4	1460	10	32,0	10243	146,8	166,4	46065	52539
	40DXB40VH G4	380V / 60Hz	Standard Flow	High Pressure	G4	1	29,8	35,7	16451	19688	2	7,4	1460	1	29,8	35,7	16451	19688	2	7,4	1460	10	18,5	10243	92,9	104,7	46065	52539
	40DXB40VS G4+M5	220V / 60Hz	Standard Flow	Standard Pressure	G4 + M5	1	50,0	59,8	16451	19688	2	7,4	1460	1	50,0	59,8	16451	19688	2	7,4	1460	10	32,0	10243	146,8	166,4	46065	52539
	40DXB40VS G4+M5	380V / 60Hz	Standard Flow	Standard Pressure	G4 + M5	1	29,8	35,7	16451	19688	2	7,4	1460	1	29,8	35,7	16451	19688	2	7,4	1460	10	18,5	10243	92,9	104,7	46065	52539
	40DXB40VH G4+M5	220V / 60Hz	Standard Flow	High Pressure	G4 + M5	1	50,0	59,8	16451	19688	2	7,4	1460	1	50,0	59,8	16451	19688	2	7,4	1460	12,5	39,0	12483	153,8	173,4	48305	54779
	40DXB40VH G4+M5	380V / 60Hz	Standard Flow	High Pressure	G4 + M5	1	29,8	35,7	16451	19688	2	7,4	1460	1	29,8	35,7	16451	19688	2	7,4	1460	12,5	22,5	12483	96,9	108,7	48305	54779
	40DXB40VS G4+F8	220V / 60Hz	Standard Flow	Standard Pressure	G4 + F8	1	50,0	59,8	16451	19688	2	7,4	1460	1	50,0	59,8	16451	19688	2	7,4	1460	12,5	39,0	12483	153,8	173,4	48305	54779
	40DXB40VS G4+F8	380V / 60Hz	Standard Flow	Standard Pressure	G4 + F8	1	29,8	35,7	16451	19688	2	7,4	1460	1	29,8	35,7	16451	19688	2	7,4	1460	12,5	22,5	12483	96,9	108,7	48305	54779
	40DXB40VH G4+F8	220V / 60Hz	Standard Flow	High Pressure	G4 + F8	1	50,0	59,8	16451	19688	2	7,4	1460	1	50,0	59,8	16451	19688	2	7,4	1460	12,5	39,0	12483	153,8	173,4	48305	54779
	40DXB40VH G4+F8	380V / 60Hz	Standard Flow	High Pressure	G4 + F8	1	29,8	35,7	16451	19688	2	7,4	1460	1	29,8	35,7	16451	19688	2	7,4	1460	12,5	22,5	12483	96,9	108,7	48305	54779
LLOAD	40DXB40VS G4	220V / 60Hz	High Flow	Standard Pressure	G4	1	50,0	59,8	16451	19688	2	7,4	1460	1	50,0	59,8	16451	19688	2	7,4	1460	10	32,0	10243	146,8	166,4	46065	52539
	40DXB40VS G4	380V / 60Hz	High Flow	Standard Pressure	G4	1	29,8	35,7	16451	19688	2	7,4	1460	1	29,8	35,7	16451	19688	2	7,4	1460	10	18,5	10243	92,9	104,7	46065	52539
	40DXB40VH G4	220V / 60Hz	High Flow	High Pressure	G4	1	50,0	59,8	16451	19688	2	7,4	1460	1	50,0	59,8	16451	19688	2	7,4	1460	10	32,0	10243	146,8	166,4	46065	52539
	40DXB40VH G4	380V / 60Hz	High Flow	High Pressure	G4	1	29,8	35,7	16451	19688	2	7,4	1460	1	29,8	35,7	16451	19688	2	7,4	1460	10	18,5	10243	92,9	104,7	46065	52539
	40DXB40VS G4+M5	220V / 60Hz	High Flow	Standard Pressure	G4 + M5	1	50,0	59,8	16451	19688	2	7,4	1460	1	50,0	59,8	16451	19688	2	7,4	1460	10	32,0	10243	146,8	166,4	46065	52539
	40DXB40VS G4+M5	380V / 60Hz	High Flow	Standard Pressure	G4 + M5	1	29,8	35,7	16451	19688	2	7,4	1460	1	29,8	35,7	16451	19688	2	7,4	1460	10	18,5	10243	92,9	104,7	46065	52539
	40DXB40VH G4+M5	220V / 60Hz	High Flow	High Pressure	G4 + M5	1	50,0	59,8	16451	19688	2	7,4	1460	1	50,0	59,8	16451	19688	2	7,4	1460	12,5	39,0	12483	153,8	173,4	48305	54779
	40DXB40VH G4+M5	380V / 60Hz	High Flow	High Pressure	G4 + M5	1	29,8	35,7	16451	19688	2	7,4	1460	1	29,8	35,7	16451	19688	2	7,4	1460	12,5	22,5	12483	96,9	108,7	48305	54779
	40DXB40VS G4+F8	220V / 60Hz	High Flow	Standard Pressure	G4 + F8	1	50,0	59,8	16451	19688	2	7,4	1460	1	50,0	59,8	16451	19688	2	7,4	1460	12,5	39,0	12483	153,8	173,4	48305	54779
	40DXB40VS G4+F8	380V / 60Hz	High Flow	Standard Pressure	G4 + F8	1	29,8	35,7	16451	19688	2	7,4	1460	1	29,8	35,7	16451	19688	2	7,4	1460	12,5	22,5	12483	96,9	108,7	48305	54779
	40DXB40VH G4+F8	220V / 60Hz	High Flow	High Pressure	G4 + F8	1	50,0	59,8	16451	19688	2	7,4	1460	1	50,0	59,8	16451	19688	2	7,4	1460	15	47,0	14865	161,8	181,4	50687	57161
	40DXB40VH G4+F8	380V / 60Hz	High Flow	High Pressure	G4 + F8	1	29,8	35,7	16451	19688	2	7,4	1460	1	29,8	35,7	16451	19688	2	7,4	1460	15	27,2	14865	101,6	113,4	50687	57161

	Modelo	Tensão (V)	Vazão Std - Sirocco High - Limit Load	Pressão Est Disponível	Filtro	Condensadora 38EXE20								Condensadora 38EXE25								Modulo Ventilação			TOTAL			
							Compressores				Motor (cada)				Compressores				Motor (cada)								
						Qtde.	I Nom. [A]	I Max. [A]	Pot. Nom. [W]	Pot. Max. [W]	Qtde.	FLA [A]	Pot. Max [W]	Qtde.	I Nom. [A]	I Max. [A]	Pot. Nom. [W]	Pot. Max. [W]	Qtde.	FLA [A]	Pot. Max [W]	CV	FLA [A]	Pot. [W]	I Nom. Total [A]	I Máx. Total [A]	Potência Nominal Total [W]	Potência Máxima Total [W]
SIROCCO	40DXB45VS G4	220V / 60Hz	Standard Flow	Standard Pressure	G4	1	50,0	59,8	16451	19688	2	7,4	1460	1	74,6	86,5	22564	27119	2	7,4	1460	7,5	25,5	7579	164,9	186,6	49514	57306
	40DXB45VS G4	380V / 60Hz	Standard Flow	Standard Pressure	G4	1	29,8	35,7	16451	19688	2	7,4	1460	1	38,8	47,0	22564	27119	2	7,4	1460	7,5	14,7	7579	98,1	112,2	49514	57306
	40DXB45VH G4	220V / 60Hz	Standard Flow	High Pressure	G4	1	50,0	59,8	16451	19688	2	7,4	1460	1	74,6	86,5	22564	27119	2	7,4	1460	10	32,0	10243	171,4	193,1	52178	59970
	40DXB45VH G4	380V / 60Hz	Standard Flow	High Pressure	G4	1	29,8	35,7	16451	19688	2	7,4	1460	1	38,8	47,0	22564	27119	2	7,4	1460	10	18,5	10243	101,9	116,0	52178	59970
	40DXB45VS G4+M5	220V / 60Hz	Standard Flow	Standard Pressure	G4 + M5	1	50,0	59,8	16451	19688	2	7,4	1460	1	74,6	86,5	22564	27119	2	7,4	1460	10	32,0	10243	171,4	193,1	52178	59970
	40DXB45VS G4+M5	380V / 60Hz	Standard Flow	Standard Pressure	G4 + M5	1	29,8	35,7	16451	19688	2	7,4	1460	1	38,8	47,0	22564	27119	2	7,4	1460	10	18,5	10243	101,9	116,0	52178	59970
	40DXB45VH G4+M5	220V / 60Hz	Standard Flow	High Pressure	G4 + M5	1	50,0	59,8	16451	19688	2	7,4	1460	1	74,6	86,5	22564	27119	2	7,4	1460	12,5	39,0	12483	178,4	200,1	54418	62210
	40DXB45VH G4+M5	380V / 60Hz	Standard Flow	High Pressure	G4 + M5	1	29,8	35,7	16451	19688	2	7,4	1460	1	38,8	47,0	22564	27119	2	7,4	1460	12,5	22,5	12483	105,9	120,0	54418	62210
	40DXB45VS G4+F8	220V / 60Hz	Standard Flow	Standard Pressure	G4 + F8	1	50,0	59,8	16451	19688	2	7,4	1460	1	74,6	86,5	22564	27119	2	7,4	1460	15	47,0	14865	186,4	208,1	56800	64592
	40DXB45VS G4+F8	380V / 60Hz	Standard Flow	Standard Pressure	G4 + F8	1	29,8	35,7	16451	19688	2	7,4	1460	1	38,8	47,0	22564	27119	2	7,4	1460	15	27,2	14865	110,6	124,7	56800	64592
	40DXB45VH G4+F8	220V / 60Hz	Standard Flow	High Pressure	G4 + F8	1	50,0	59,8	16451	19688	2	7,4	1460	1	74,6	86,5	22564	27119	2	7,4	1460	15	47,0	14865	186,4	208,1	56800	64592
	40DXB45VH G4+F8	380V / 60Hz	Standard Flow	High Pressure	G4 + F8	1	29,8	35,7	16451	19688	2	7,4	1460	1	38,8	47,0	22564	27119	2	7,4	1460	15	27,2	14865	110,6	124,7	56800	64592
LLOAD	40DXB45VS G4	220V / 60Hz	High Flow	Standard Pressure	G4	1	50,0	59,8	16451	19688	2	7,4	1460	1	74,6	86,5	22564	27119	2	7,4	1460	10	32,0	10243	171,4	193,1	52178	59970
	40DXB45VS G4	380V / 60Hz	High Flow	Standard Pressure	G4	1	29,8	35,7	16451	19688	2	7,4	1460	1	38,8	47,0	22564	27119	2	7,4	1460	10	18,5	10243	101,9	116,0	52178	59970
	40DXB45VH G4	220V / 60Hz	High Flow	High Pressure	G4	1	50,0	59,8	16451	19688	2	7,4	1460	1	74,6	86,5	22564	27119	2	7,4	1460	12,5	39,0	12483	178,4	200,1	54418	62210
	40DXB45VH G4	380V / 60Hz	High Flow	High Pressure	G4	1	29,8	35,7	16451	19688	2	7,4	1460	1	38,8	47,0	22564	27119	2	7,4	1460	12,5	22,5	12483	105,9	120,0	54418	62210
	40DXB45VS G4+M5	220V / 60Hz	High Flow	Standard Pressure	G4 + M5	1	50,0	59,8	16451	19688	2	7,4	1460	1	74,6	86,5	22564	27119	2	7,4	1460	12,5	39,0	12483	178,4	200,1	54418	62210
	40DXB45VS G4+M5	380V / 60Hz	High Flow	Standard Pressure	G4 + M5	1	29,8	35,7	16451	19688	2	7,4	1460	1	38,8	47,0	22564	27119	2	7,4	1460	12,5	22,5	12483	105,9	120,0	54418	62210
	40DXB45VH G4+M5	220V / 60Hz	High Flow	High Pressure	G4 + M5	1	50,0	59,8	16451	19688	2	7,4	1460	1	74,6	86,5	22564	27119	2	7,4	1460	15	47,0	14865	186,4	208,1	56800	64592
	40DXB45VH G4+M5	380V / 60Hz	High Flow	High Pressure	G4 + M5	1	29,8	35,7	16451	19688	2	7,4	1460	1	38,8	47,0	22564	27119	2	7,4	1460	15	27,2	14865	110,6	124,7	56800	64592
	40DXB45VS G4+F8	220V / 60Hz	High Flow	Standard Pressure	G4 + F8	1	50,0	59,8	16451	19688	2	7,4	1460	1	74,6	86,5	22564	27119	2	7,4	1460	15	47,0	14865	186,4	208,1	56800	64592
	40DXB45VS G4+F8	380V / 60Hz	High Flow	Standard Pressure	G4 + F8	1	29,8	35,7	16451	19688	2	7,4	1460	1	38,8	47,0	22564	27119	2	7,4	1460	15	27,2	14865	110,6	124,7	56800	64592
	40DXB45VH G4+F8	220V / 60Hz	High Flow	High Pressure	G4 + F8	1	50,0	59,8	16451	19688	2	7,4	1460	1	74,6	86,5	22564	27119	2	7,4	1460	15	47,0	14865	186,4	208,1	56800	64592
	40DXB45VH G4+F8	380V / 60Hz	High Flow	High Pressure	G4 + F8	1	29,8	35,7	16451	19688	2	7,4	1460	1	38,8	47,0	22564	27119	2	7,4	1460	15	27,2	14865	110,6	124,7	56800	64592

Legenda:

Inom. : corrente nominal (A)
Imáx. : corrente máxima (A)
Pnom. : potência nominal (W)
Pmáx. : potência máxima (W)
FLA : corrente a plena carga (A)

Inom. total : corrente nominal total (A)
Imáx. total : corrente máxima total (A)
Pnom. total : potência nominal total (W)
Pmáx. total : potência máxima total (W)

Dados Elétricos (cont.)

Unidades Evaporadoras 40DX com Unidades Condensadoras 38EX

	Modelo	Tensão (V)	Vazão Std - Sirocco High - Limit Load	Pressão Est Disponível	Filtro	Condensadora 38EXE25								Condensadora 38EXE25								Modulo Ventilação			TOTAL			
						Qtde.	Compressores				Motor (cada)			Qtde.	Compressores				Motor (cada)						I Nom. Total [A]	I Máx. Total [A]	Potência Nominal Total [W]	Potência Máxima Total [W]
							I Nom. [A]	I Max. [A]	Pot. Nom. [W]	Pot. Max. [W]	Qtde.	FLA [A]	Pot. Max [W]		I Nom. [A]	I Max. [A]	Pot. Nom. [W]	Pot. Max. [W]	Qtde.	FLA [A]	Pot. Max [W]	CV	FLA [A]	Pot. [W]				
SIROCCO	40DXB50VS G4	220V / 60Hz	Standard Flow	Standard Pressure	G4	1	74,6	86,5	22564	27119	2	7,4	1460	1	74,6	86,5	22564	27119	2	7,4	1460	12,5	39,0	12483	203,0	226,9	60531	69641
	40DXB50VS G4	380V / 60Hz	Standard Flow	Standard Pressure	G4	1	38,8	47,0	22564	27119	2	7,4	1460	1	38,8	47,0	22564	27119	2	7,4	1460	12,5	22,5	12483	114,9	131,2	60531	69641
	40DXB50VH G4	220V / 60Hz	Standard Flow	High Pressure	G4	1	74,6	86,5	22564	27119	2	7,4	1460	1	74,6	86,5	22564	27119	2	7,4	1460	15	47,0	14865	211,0	234,9	62913	72023
	40DXB50VH G4	380V / 60Hz	Standard Flow	High Pressure	G4	1	38,8	47,0	22564	27119	2	7,4	1460	1	38,8	47,0	22564	27119	2	7,4	1460	15	27,2	14865	119,6	135,9	62913	72023
	40DXB50VS G4+M5	220V / 60Hz	Standard Flow	Standard Pressure	G4 + M5	1	74,6	86,5	22564	27119	2	7,4	1460	1	74,6	86,5	22564	27119	2	7,4	1460	15	47,0	14865	211,0	234,9	62913	72023
	40DXB50VS G4+M5	380V / 60Hz	Standard Flow	Standard Pressure	G4 + M5	1	38,8	47,0	22564	27119	2	7,4	1460	1	38,8	47,0	22564	27119	2	7,4	1460	15	27,2	14865	119,6	135,9	62913	72023
	40DXB50VH G4+M5	220V / 60Hz	Standard Flow	High Pressure	G4 + M5	1	74,6	86,5	22564	27119	2	7,4	1460	1	74,6	86,5	22564	27119	2	7,4	1460	20	65,2	20140	229,2	253,1	68188	77298
	40DXB50VH G4+M5	380V / 60Hz	Standard Flow	High Pressure	G4 + M5	1	38,8	47,0	22564	27119	2	7,4	1460	1	38,8	47,0	22564	27119	2	7,4	1460	20	37,7	20140	130,1	146,4	68188	77298
L.LOAD	40DXB50VS G4	220V / 60Hz	High Flow	Standard Pressure	G4	1	74,6	86,5	22564	27119	2	7,4	1460	1	74,6	86,5	22564	27119	2	7,4	1460	15	65,2	20140	229,2	253,1	68188	77298
	40DXB50VS G4	380V / 60Hz	High Flow	Standard Pressure	G4	1	38,8	47,0	22564	27119	2	7,4	1460	1	38,8	47,0	22564	27119	2	7,4	1460	15	37,7	20140	130,1	146,4	68188	77298
	40DXB50VH G4	220V / 60Hz	High Flow	High Pressure	G4	1	74,6	86,5	22564	27119	2	7,4	1460	1	74,6	86,5	22564	27119	2	7,4	1460	20	65,2	20140	229,2	253,1	68188	77298
	40DXB50VH G4	380V / 60Hz	High Flow	High Pressure	G4	1	38,8	47,0	22564	27119	2	7,4	1460	1	38,8	47,0	22564	27119	2	7,4	1460	20	37,7	20140	130,1	146,4	68188	77298
	40DXB50VS G4+M5	220V / 60Hz	High Flow	Standard Pressure	G4 + M5	1	74,6	86,5	22564	27119	2	7,4	1460	1	74,6	86,5	22564	27119	2	7,4	1460	20	65,2	20140	229,2	253,1	68188	77298
	40DXB50VS G4+M5	380V / 60Hz	High Flow	Standard Pressure	G4 + M5	1	38,8	47,0	22564	27119	2	7,4	1460	1	38,8	47,0	22564	27119	2	7,4	1460	20	37,7	20140	130,1	146,4	68188	77298
	40DXB50VH G4+M5	220V / 60Hz	High Flow	High Pressure	G4 + M5	1	74,6	86,5	22564	27119	2	7,4	1460	1	74,6	86,5	22564	27119	2	7,4	1460	20	65,2	20140	229,2	253,1	68188	77298
	40DXB50VH G4+M5	380V / 60Hz	High Flow	High Pressure	G4 + M5	1	38,8	47,0	22564	27119	2	7,4	1460	1	38,8	47,0	22564	27119	2	7,4	1460	20	37,7	20140	130,1	146,4	68188	77298
	40DXB50VS G4+F8	220V / 60Hz	High Flow	Standard Pressure	G4 + F8	1	74,6	86,5	22564	27119	2	7,4	1460	1	74,6	86,5	22564	27119	2	7,4	1460	20	65,2	20140	229,2	253,1	68188	77298
	40DXB50VS G4+F8	380V / 60Hz	High Flow	Standard Pressure	G4 + F8	1	38,8	47,0	22564	27119	2	7,4	1460	1	38,8	47,0	22564	27119	2	7,4	1460	20	37,7	20140	130,1	146,4	68188	77298
	40DXB50VH G4+F8	220V / 60Hz	High Flow	High Pressure	G4 + F8	1	74,6	86,5	22564	27119	2	7,4	1460	1	74,6	86,5	22564	27119	2	7,4	1460	20	65,2	20140	229,2	253,1	68188	77298
	40DXB50VH G4+F8	380V / 60Hz	High Flow	High Pressure	G4 + F8	1	38,8	47,0	22564	27119	2	7,4	1460	1	38,8	47,0	22564	27119	2	7,4	1460	20	37,7	20140	130,1	146,4	68188	77298

Legenda:

Inom. : corrente nominal (A)
Imáx. : corrente máxima (A)
Pnom. : potência nominal (W)
Pmáx. : potência máxima (W)
FLA : corrente a plena carga (A)
Inom. total : corrente nominal total (A)
Imáx. total : corrente máxima total (A)
Pnom. total : potência nominal total (W)
Pmáx. total : potência máxima total (W)

Unidades Evaporadoras 40DX com Unidades Condensadoras 38EX / 100% Ar-Externo

	Modelo	Tensão (V)	Vazão Std - Sirocco High - Limit Load	Pressão Est Disponível	Filtro	Condensadora 38EXE15								Modulo Ventilação			TOTAL			
							Compressores				Motor (cada)									
						Qtde.	I Nom. [A]	I Max. [A]	Pot. Nom. [W]	Pot. Max. [W]	Qtde.	FLA [A]	Pot. Max [W]	CV	FLA [A]	Pot. [W]	I Nom. Total [A]	I Máx. Total [A]	Potência Nominal Total [W]	Potência Máxima Total [W]
SIROCCO 100% AR-EXTERNO	40DXB10VS G4	220V / 60Hz	Standard Flow	Standard Pressure	G4	1	43,3	53,8	14428	17782	2	7,4	1460	2	7,1	2168	57,8	68,3	18056	21410
	40DXB10VS G4	380V / 60Hz	Standard Flow	Standard Pressure	G4	1	25,6	31,5	14428	17782	2	7,4	1460	2	4,1	2168	37,1	43,0	18056	21410
	40DXB10VH G4	220V / 60Hz	Standard Flow	High Pressure	G4	1	43,3	53,8	14428	17782	2	7,4	1460	3	10,3	3144	61,0	71,5	19032	22386
	40DXB10VH G4	380V / 60Hz	Standard Flow	High Pressure	G4	1	25,6	31,5	14428	17782	2	7,4	1460	3	5,9	3144	38,9	44,8	19032	22386
	40DXB10VS G4+M5	220V / 60Hz	Standard Flow	Standard Pressure	G4 + M5	1	43,3	53,8	14428	17782	2	7,4	1460	3	10,3	3144	61,0	71,5	19032	22386
	40DXB10VS G4+M5	380V / 60Hz	Standard Flow	Standard Pressure	G4 + M5	1	25,6	31,5	14428	17782	2	7,4	1460	3	5,9	3144	38,9	44,8	19032	22386
	40DXB10VH G4+M5	220V / 60Hz	Standard Flow	High Pressure	G4 + M5	1	43,3	53,8	14428	17782	2	7,4	1460	4	14,2	4188	64,9	75,4	20076	23430
	40DXB10VH G4+M5	380V / 60Hz	Standard Flow	High Pressure	G4 + M5	1	25,6	31,5	14428	17782	2	7,4	1460	4	8,2	4188	41,2	47,1	20076	23430
	40DXB10VS G4+F8	220V / 60Hz	Standard Flow	Standard Pressure	G4 + F8	1	43,3	53,8	14428	17782	2	7,4	1460	4	14,2	4188	64,9	75,4	20076	23430
	40DXB10VS G4+F8	380V / 60Hz	Standard Flow	Standard Pressure	G4 + F8	1	25,6	31,5	14428	17782	2	7,4	1460	4	8,2	4188	41,2	47,1	20076	23430
	40DXB10VH G4+F8	220V / 60Hz	Standard Flow	High Pressure	G4 + F8	1	43,3	53,8	14428	17782	2	7,4	1460	4	14,2	4188	64,9	75,4	20076	23430
	40DXB10VH G4+F8	380V / 60Hz	Standard Flow	High Pressure	G4 + F8	1	25,6	31,5	14428	17782	2	7,4	1460	4	8,2	4188	41,2	47,1	20076	23430
L.LOAD 100% AR-EXTERNO	40DXB10VS G4	220V / 60Hz	High Flow	Standard Pressure	G4	1	43,3	53,8	14428	17782	2	7,4	1460	3	9,8	3166	60,5	71,0	19054	22408
	40DXB10VS G4	380V / 60Hz	High Flow	Standard Pressure	G4	1	25,6	31,5	14428	17782	2	7,4	1460	3	5,7	3166	38,7	44,6	19054	22408
	40DXB10VH G4	220V / 60Hz	High Flow	High Pressure	G4	1	43,3	53,8	14428	17782	2	7,4	1460	4	13,5	4218	64,2	74,7	20106	23460
	40DXB10VH G4	380V / 60Hz	High Flow	High Pressure	G4	1	25,6	31,5	14428	17782	2	7,4	1460	4	7,8	4218	40,8	46,7	20106	23460
	40DXB10VS G4+M5	220V / 60Hz	High Flow	Standard Pressure	G4 + M5	1	43,3	53,8	14428	17782	2	7,4	1460	4	13,5	4218	64,2	74,7	20106	23460
	40DXB10VS G4+M5	380V / 60Hz	High Flow	Standard Pressure	G4 + M5	1	25,6	31,5	14428	17782	2	7,4	1460	4	7,8	4218	40,8	46,7	20106	23460
	40DXB10VH G4+M5	220V / 60Hz	High Flow	High Pressure	G4 + M5	1	43,3	53,8	14428	17782	2	7,4	1460	4	13,5	4218	64,2	74,7	20106	23460
	40DXB10VH G4+M5	380V / 60Hz	High Flow	High Pressure	G4 + M5	1	25,6	31,5	14428	17782	2	7,4	1460	4	7,8	4218	40,8	46,7	20106	23460
	40DXB10VS G4+F8	220V / 60Hz	High Flow	Standard Pressure	G4 + F8	1	43,3	53,8	14428	17782	2	7,4	1460	4	13,5	4218	64,2	74,7	20106	23460
	40DXB10VS G4+F8	380V / 60Hz	High Flow	Standard Pressure	G4 + F8	1	25,6	31,5	14428	17782	2	7,4	1460	4	7,8	4218	40,8	46,7	20106	23460
	40DXB10VH G4+F8	220V / 60Hz	High Flow	High Pressure	G4 + F8	1	43,3	53,8	14428	17782	2	7,4	1460	4	13,5	4218	64,2	74,7	20106	23460
	40DXB10VH G4+F8	380V / 60Hz	High Flow	High Pressure	G4 + F8	1	25,6	31,5	14428	17782	2	7,4	1460	4	7,8	4218	40,8	46,7	20106	23460

	Modelo	Tensão (V)	Vazão Std - Sirocco High - Limit Load	Pressão Est Disponível	Filtro	Condensadora 38EXE20								Modulo Ventilação			TOTAL			
							Compressores				Motor (cada)									
						Qtde.	I Nom. [A]	I Max. [A]	Pot. Nom. [W]	Pot. Max. [W]	Qtde.	FLA [A]	Pot. Max [W]	CV	FLA [A]	Pot. [W]	I Nom. Total [A]	I Máx. Total [A]	Potência Nominal Total [W]	Potência Máxima Total [W]
SIROCCO 100% AR-EXTERNO	40DXB15VS G4	220V / 60Hz	Standard Flow	Standard Pressure	G4	1	50,0	59,8	16451	19688	2	7,4	1460	3	10,3	3144	67,7	77,5	21055	24292
	40DXB15VS G4	380V / 60Hz	Standard Flow	Standard Pressure	G4	1	29,8	35,7	16451	19688	2	7,4	1460	3	5,9	3144	43,1	49,0	21055	24292
	40DXB15VH G4	220V / 60Hz	Standard Flow	High Pressure	G4	1	50,0	59,8	16451	19688	2	7,4	1460	4	14,2	4188	71,6	81,4	22099	25336
	40DXB15VH G4	380V / 60Hz	Standard Flow	High Pressure	G4	1	29,8	35,7	16451	19688	2	7,4	1460	4	8,2	4188	45,4	51,3	22099	25336
	40DXB15VS G4+M5	220V / 60Hz	Standard Flow	Standard Pressure	G4 + M5	1	50,0	59,8	16451	19688	2	7,4	1460	4	14,2	4188	71,6	81,4	22099	25336
	40DXB15VS G4+M5	380V / 60Hz	Standard Flow	Standard Pressure	G4 + M5	1	29,8	35,7	16451	19688	2	7,4	1460	4	8,2	4188	45,4	51,3	22099	25336
	40DXB15VH G4+M5	220V / 60Hz	Standard Flow	High Pressure	G4 + M5	1	50,0	59,8	16451	19688	2	7,4	1460	5	17,6	5164	75,0	84,8	23075	26312
	40DXB15VH G4+M5	380V / 60Hz	Standard Flow	High Pressure	G4 + M5	1	29,8	35,7	16451	19688	2	7,4	1460	5	10,1	5164	47,3	53,2	23075	26312
	40DXB15VS G4+F8	220V / 60Hz	Standard Flow	Standard Pressure	G4 + F8	1	50,0	59,8	16451	19688	2	7,4	1460	5	17,6	5164	75,0	84,8	23075	26312
	40DXB15VS G4+F8	380V / 60Hz	Standard Flow	Standard Pressure	G4 + F8	1	29,8	35,7	16451	19688	2	7,4	1460	5	10,1	5164	47,3	53,2	23075	26312
	40DXB15VH G4+F8	220V / 60Hz	Standard Flow	High Pressure	G4 + F8	1	50,0	59,8	16451	19688	2	7,4	1460	6	20,6	6837	78,0	87,8	24748	27985
	40DXB15VH G4+F8	380V / 60Hz	Standard Flow	High Pressure	G4 + F8	1	29,8	35,7	16451	19688	2	7,4	1460	6	11,9	6837	49,1	55,0	24748	27985
L.LOAD 100% AR-EXTERNO	40DXB15VS G4	220V / 60Hz	High Flow	Standard Pressure	G4	1	50,0	59,8	16451	19688	2	7,4	1460	4	13,5	4218	70,9	80,7	22129	25366
	40DXB15VS G4	380V / 60Hz	High Flow	Standard Pressure	G4	1	29,8	35,7	16451	19688	2	7,4	1460	4	7,8	4218	45,0	50,9	22129	25366
	40DXB15VH G4	220V / 60Hz	High Flow	High Pressure	G4	1	50,0	59,8	16451	19688	2	7,4	1460	5	16,0	5227	73,4	83,2	23138	26375
	40DXB15VH G4	380V / 60Hz	High Flow	High Pressure	G4	1	29,8	35,7	16451	19688	2	7,4	1460	5	9,2	5227	46,4	52,3	23138	26375
	40DXB15VS G4+M5	220V / 60Hz	High Flow	Standard Pressure	G4 + M5	1	50,0	59,8	16451	19688	2	7,4	1460	4	13,5	4218	70,9	80,7	22129	25366
	40DXB15VS G4+M5	380V / 60Hz	High Flow	Standard Pressure	G4 + M5	1	29,8	35,7	16451	19688	2	7,4	1460	4	7,8	4218	45,0	50,9	22129	25366
	40DXB15VH G4+M5	220V / 60Hz	High Flow	High Pressure	G4 + M5	1	50,0	59,8	16451	19688	2	7,4	1460	5	16,0	5227	73,4	83,2	23138	26375
	40DXB15VH G4+M5	380V / 60Hz	High Flow	High Pressure	G4 + M5	1	29,8	35,7	16451	19688	2	7,4	1460	5	9,2	5227	46,4	52,3	23138	26375
	40DXB15VS G4+F8	220V / 60Hz	High Flow	Standard Pressure	G4 + F8	1	50,0	59,8	16451	19688	2	7,4	1460	6	19,2	6357	76,6	86,4	24268	27505
	40DXB15VS G4+F8	380V / 60Hz	High Flow	Standard Pressure	G4 + F8	1	29,8	35,7	16451	19688	2	7,4	1460	6	11,1	6357	48,3	54,2	24268	27505
	40DXB15VH G4+F8	220V / 60Hz	High Flow	High Pressure	G4 + F8	1	50,0	59,8	16451	19688	2	7,4	1460	6	19,2	6357	76,6	86,4	24268	27505
	40DXB15VH G4+F8	380V / 60Hz	High Flow	High Pressure	G4 + F8	1	29,8	35,7	16451	19688	2	7,4	1460	6	11,1	6357	48,3	54,2	24268	27505

Dados Elétricos (cont.)

Unidades Evaporadoras 40DX com Unidades Condensadoras 38EX / 100% Ar-Externo

	Modelo	Tensão (V)	Vazão Std - Sirocco High - Limit Load	Pressão Est Disponível	Filtro	Condensadora 38EXE25								Modulo Ventilação			TOTAL			
							Compressores				Motor (cada)									
						Qtde.	I Nom. [A]	I Max. [A]	Pot. Nom. [W]	Pot. Max. [W]	Qtde.	FLA [A]	Pot. Max [W]	CV	FLA [A]	Pot. [W]	I Nom. Total [A]	I Máx. Total [A]	Potência Nominal Total [W]	Potência Máxima Total [W]
SIROCCO 100% AR-EXTERNO	40DXB20VS G4	220V / 60Hz	Standard Flow	Standard Pressure	G4	1	74,6	86,5	22564	27119	2	7,4	1460	4	14,2	4188	96,2	108,1	28212	32767
	40DXB20VS G4	380V / 60Hz	Standard Flow	Standard Pressure	G4	1	38,8	47,0	22564	27119	2	7,4	1460	4	8,2	4188	54,4	62,6	28212	32767
	40DXB20VH G4	220V / 60Hz	Standard Flow	High Pressure	G4	1	74,6	86,5	22564	27119	2	7,4	1460	5	17,6	5164	99,6	111,5	29188	33743
	40DXB20VH G4	380V / 60Hz	Standard Flow	High Pressure	G4	1	38,8	47,0	22564	27119	2	7,4	1460	5	10,1	5164	56,3	64,5	29188	33743
	40DXB20VS G4+M5	220V / 60Hz	Standard Flow	Standard Pressure	G4 + M5	1	74,6	86,5	22564	27119	2	7,4	1460	5	17,6	5164	99,6	111,5	29188	33743
	40DXB20VS G4+M5	380V / 60Hz	Standard Flow	Standard Pressure	G4 + M5	1	38,8	47,0	22564	27119	2	7,4	1460	5	10,1	5164	56,3	64,5	29188	33743
	40DXB20VH G4+M5	220V / 60Hz	Standard Flow	High Pressure	G4 + M5	1	74,6	86,5	22564	27119	2	7,4	1460	7,5	25,5	7579	107,5	119,4	31603	36158
	40DXB20VH G4+M5	380V / 60Hz	Standard Flow	High Pressure	G4 + M5	1	38,8	47,0	22564	27119	2	7,4	1460	7,5	14,7	7579	60,9	69,1	31603	36158
	40DXB20VS G4+F8	220V / 60Hz	Standard Flow	Standard Pressure	G4 + F8	1	74,6	86,5	22564	27119	2	7,4	1460	7,5	25,5	7579	107,5	119,4	31603	36158
	40DXB20VS G4+F8	380V / 60Hz	Standard Flow	Standard Pressure	G4 + F8	1	38,8	47,0	22564	27119	2	7,4	1460	7,5	14,7	7579	60,9	69,1	31603	36158
	40DXB20VH G4+F8	220V / 60Hz	Standard Flow	High Pressure	G4 + F8	1	74,6	86,5	22564	27119	2	7,4	1460	7,5	25,5	7579	107,5	119,4	31603	36158
	40DXB20VH G4+F8	380V / 60Hz	Standard Flow	High Pressure	G4 + F8	1	38,8	47,0	22564	27119	2	7,4	1460	7,5	14,7	7579	60,9	69,1	31603	36158
L.LOAD 100% AR-EXTERNO	40DXB20VS G4	220V / 60Hz	High Flow	Standard Pressure	G4	1	74,6	86,5	22564	27119	2	7,4	1460	4	13,5	4218	95,5	107,4	28242	32797
	40DXB20VS G4	380V / 60Hz	High Flow	Standard Pressure	G4	1	38,8	47,0	22564	27119	2	7,4	1460	4	7,8	4218	54,0	62,2	28242	32797
	40DXB20VH G4	220V / 60Hz	High Flow	High Pressure	G4	1	74,6	86,5	22564	27119	2	7,4	1460	6	19,2	6357	101,2	113,1	30381	34936
	40DXB20VH G4	380V / 60Hz	High Flow	High Pressure	G4	1	38,8	47,0	22564	27119	2	7,4	1460	6	11,1	6357	57,3	65,5	30381	34936
	40DXB20VS G4+M5	220V / 60Hz	High Flow	Standard Pressure	G4 + M5	1	74,6	86,5	22564	27119	2	7,4	1460	6	19,2	6357	101,2	113,1	30381	34936
	40DXB20VS G4+M5	380V / 60Hz	High Flow	Standard Pressure	G4 + M5	1	38,8	47,0	22564	27119	2	7,4	1460	6	11,1	6357	57,3	65,5	30381	34936
	40DXB20VH G4+M5	220V / 60Hz	High Flow	High Pressure	G4 + M5	1	74,6	86,5	22564	27119	2	7,4	1460	7,5	24,3	7685	106,3	118,2	31709	36264
	40DXB20VH G4+M5	380V / 60Hz	High Flow	High Pressure	G4 + M5	1	38,8	47,0	22564	27119	2	7,4	1460	7,5	14,1	7685	60,3	68,4	31709	36264
	40DXB20VS G4+F8	220V / 60Hz	High Flow	Standard Pressure	G4 + F8	1	74,6	86,5	22564	27119	2	7,4	1460	7,5	24,3	7685	106,3	118,2	31709	36264
	40DXB20VS G4+F8	380V / 60Hz	High Flow	Standard Pressure	G4 + F8	1	38,8	47,0	22564	27119	2	7,4	1460	7,5	14,1	7685	60,3	68,4	31709	36264
	40DXB20VH G4+F8	220V / 60Hz	High Flow	High Pressure	G4 + F8	1	74,6	86,5	22564	27119	2	7,4	1460	7,5	24,3	7685	106,3	118,2	31709	36264
	40DXB20VH G4+F8	380V / 60Hz	High Flow	High Pressure	G4 + F8	1	38,8	47,0	22564	27119	2	7,4	1460	7,5	14,1	7685	60,3	68,4	31709	36264

Legenda:
Inom. : corrente nominal (A)
Imáx. : corrente máxima (A)
Pnom. : potência nominal (W)
Pmáx. : potência máxima (W)
FLA : corrente a plena carga (A)
Inom. total : corrente nominal total (A)
Imáx. total : corrente máxima total (A)
Pnom. total : potência nominal total (W)
Pmáx. total : potência máxima total (W)

Unidades Evaporadoras 40DX com Unidades Condensadoras 38EV

	Modelo	Tensão (V)	Vazão Std - Sirocco High - Limit Load	Pressão Est Disponível	Filtro	Condensadora 38EVE10								Modulo Ventilação			TOTAL			
							Compressores				Motor (cada)									
						Qtde.	I Nom. [A]	I Max. [A]	Pot. Nom. [W]	Pot. Max. [W]	Qtde.	FLA [A]	Pot. Max [W]	CV	FLA [A]	Pot. [W]	I Nom. Total [A]	I Máx. Total [A]	Potência Nominal Total [W]	Potência Máxima Total [W]
SIROCCO	40DXB10VS G4	220V / 60Hz	Standard Flow	Standard Pressure	G4	1	31,3	37,5	9957	11933	1	3,7	730	2	7,1	2168	42,1	48,3	12855	14831
SIROCCO	40DXB10VS G4	380V / 60Hz	Standard Flow	Standard Pressure	G4	1	19,0	22,8	9957	11933	1	3,7	730	2	4,1	2168	26,8	30,6	12855	14831
SIROCCO	40DXB10VH G4	220V / 60Hz	Standard Flow	High Pressure	G4	1	31,3	37,5	9957	11933	1	3,7	730	3	10,3	3144	45,3	51,5	13831	15807
SIROCCO	40DXB10VH G4	380V / 60Hz	Standard Flow	High Pressure	G4	1	19,0	22,8	9957	11933	1	3,7	730	3	5,9	3144	28,6	32,4	13831	15807
SIROCCO	40DXB10VS G4+M5	220V / 60Hz	Standard Flow	Standard Pressure	G4 + M5	1	31,3	37,5	9957	11933	1	3,7	730	3	10,3	3144	45,3	51,5	13831	15807
SIROCCO	40DXB10VS G4+M5	380V / 60Hz	Standard Flow	Standard Pressure	G4 + M5	1	19,0	22,8	9957	11933	1	3,7	730	3	5,9	3144	28,6	32,4	13831	15807
SIROCCO	40DXB10VH G4+M5	220V / 60Hz	Standard Flow	High Pressure	G4 + M5	1	31,3	37,5	9957	11933	1	3,7	730	4	14,2	4188	49,2	55,4	14875	16851
SIROCCO	40DXB10VH G4+M5	380V / 60Hz	Standard Flow	High Pressure	G4 + M5	1	19,0	22,8	9957	11933	1	3,7	730	4	8,2	4188	30,9	34,7	14875	16851
SIROCCO	40DXB10VS G4+F8	220V / 60Hz	Standard Flow	Standard Pressure	G4 + F8	1	31,3	37,5	9957	11933	1	3,7	730	4	14,2	4188	49,2	55,4	14875	16851
SIROCCO	40DXB10VS G4+F8	380V / 60Hz	Standard Flow	Standard Pressure	G4 + F8	1	19,0	22,8	9957	11933	1	3,7	730	4	8,2	4188	30,9	34,7	14875	16851
SIROCCO	40DXB10VH G4+F8	220V / 60Hz	Standard Flow	High Pressure	G4 + F8	1	31,3	37,5	9957	11933	1	3,7	730	4	14,2	4188	49,2	55,4	14875	16851
SIROCCO	40DXB10VH G4+F8	380V / 60Hz	Standard Flow	High Pressure	G4 + F8	1	19,0	22,8	9957	11933	1	3,7	730	4	8,2	4188	30,9	34,7	14875	16851
L.LOAD	40DXB10VS G4	220V / 60Hz	High Flow	Standard Pressure	G4	1	31,3	37,5	9957	11933	1	3,7	730	3	9,8	3166	44,8	51,0	13853	15829
L.LOAD	40DXB10VS G4	380V / 60Hz	High Flow	Standard Pressure	G4	1	19,0	22,8	9957	11933	1	3,7	730	3	5,7	3166	28,4	32,2	13853	15829
L.LOAD	40DXB10VH G4	220V / 60Hz	High Flow	High Pressure	G4	1	31,3	37,5	9957	11933	1	3,7	730	4	13,5	4218	48,5	54,7	14905	16881
L.LOAD	40DXB10VH G4	380V / 60Hz	High Flow	High Pressure	G4	1	19,0	22,8	9957	11933	1	3,7	730	4	7,8	4218	30,5	34,3	14905	16881
L.LOAD	40DXB10VS G4+M5	220V / 60Hz	High Flow	Standard Pressure	G4 + M5	1	31,3	37,5	9957	11933	1	3,7	730	4	13,5	4218	48,5	54,7	14905	16881
L.LOAD	40DXB10VS G4+M5	380V / 60Hz	High Flow	Standard Pressure	G4 + M5	1	19,0	22,8	9957	11933	1	3,7	730	4	7,8	4218	30,5	34,3	14905	16881
L.LOAD	40DXB10VH G4+M5	220V / 60Hz	High Flow	High Pressure	G4 + M5	1	31,3	37,5	9957	11933	1	3,7	730	4	13,5	4218	48,5	54,7	14905	16881
L.LOAD	40DXB10VH G4+M5	380V / 60Hz	High Flow	High Pressure	G4 + M5	1	19,0	22,8	9957	11933	1	3,7	730	4	7,8	4218	30,5	34,3	14905	16881
L.LOAD	40DXB10VS G4+F8	220V / 60Hz	High Flow	Standard Pressure	G4 + F8	1	31,3	37,5	9957	11933	1	3,7	730	4	13,5	4218	48,5	54,7	14905	16881
L.LOAD	40DXB10VS G4+F8	380V / 60Hz	High Flow	Standard Pressure	G4 + F8	1	19,0	22,8	9957	11933	1	3,7	730	4	7,8	4218	30,5	34,3	14905	16881
L.LOAD	40DXB10VH G4+F8	220V / 60Hz	High Flow	High Pressure	G4 + F8	1	31,3	37,5	9957	11933	1	3,7	730	4	13,5	4218	48,5	54,7	14905	16881
L.LOAD	40DXB10VH G4+F8	380V / 60Hz	High Flow	High Pressure	G4 + F8	1	19,0	22,8	9957	11933	1	3,7	730	4	7,8	4218	30,5	34,3	14905	16881

	Modelo	Tensão (V)	Vazão Std - Sirocco High - Limit Load	Pressão Est Disponível	Filtro	Condensadora 38EVE15								Modulo Ventilação			TOTAL			
							Compressores				Motor (cada)									
						Qtde.	I Nom. [A]	I Max. [A]	Pot. Nom. [W]	Pot. Max. [W]	Qtde.	FLA [A]	Pot. Max [W]	CV	FLA [A]	Pot. [W]	I Nom. Total [A]	I Máx. Total [A]	Potência Nominal Total [W]	Potência Máxima Total [W]
SIROCCO	40DXB15VS G4	220V / 60Hz	Standard Flow	Standard Pressure	G4	1	43,3	53,8	14428	17782	2	7,4	1460	3	10,3	3144	61,0	71,5	19032	22386
SIROCCO	40DXB15VS G4	380V / 60Hz	Standard Flow	Standard Pressure	G4	1	25,6	31,5	14428	17782	2	7,4	1460	3	5,9	3144	38,9	44,8	19032	22386
SIROCCO	40DXB15VH G4	220V / 60Hz	Standard Flow	High Pressure	G4	1	43,3	53,8	14428	17782	2	7,4	1460	4	14,2	4188	64,9	75,4	20076	23430
SIROCCO	40DXB15VH G4	380V / 60Hz	Standard Flow	High Pressure	G4	1	25,6	31,5	14428	17782	2	7,4	1460	4	8,2	4188	41,2	47,1	20076	23430
SIROCCO	40DXB15VS G4+M5	220V / 60Hz	Standard Flow	Standard Pressure	G4 + M5	1	43,3	53,8	14428	17782	2	7,4	1460	4	14,2	4188	64,9	75,4	20076	23430
SIROCCO	40DXB15VS G4+M5	380V / 60Hz	Standard Flow	Standard Pressure	G4 + M5	1	25,6	31,5	14428	17782	2	7,4	1460	4	8,2	4188	41,2	47,1	20076	23430
SIROCCO	40DXB15VH G4+M5	220V / 60Hz	Standard Flow	High Pressure	G4 + M5	1	43,3	53,8	14428	17782	2	7,4	1460	5	17,6	5164	68,3	78,8	21052	24406
SIROCCO	40DXB15VH G4+M5	380V / 60Hz	Standard Flow	High Pressure	G4 + M5	1	25,6	31,5	14428	17782	2	7,4	1460	5	10,1	5164	43,1	49,0	21052	24406
SIROCCO	40DXB15VS G4+F8	220V / 60Hz	Standard Flow	Standard Pressure	G4 + F8	1	43,3	53,8	14428	17782	2	7,4	1460	5	17,6	5164	68,3	78,8	21052	24406
SIROCCO	40DXB15VS G4+F8	380V / 60Hz	Standard Flow	Standard Pressure	G4 + F8	1	25,6	31,5	14428	17782	2	7,4	1460	5	10,1	5164	43,1	49,0	21052	24406
SIROCCO	40DXB15VH G4+F8	220V / 60Hz	Standard Flow	High Pressure	G4 + F8	1	43,3	53,8	14428	17782	2	7,4	1460	6	20,6	6837	71,3	81,8	22725	26079
SIROCCO	40DXB15VH G4+F8	380V / 60Hz	Standard Flow	High Pressure	G4 + F8	1	25,6	31,5	14428	17782	2	7,4	1460	6	11,9	6837	44,9	50,8	22725	26079
L.LOAD	40DXB15VS G4	220V / 60Hz	High Flow	Standard Pressure	G4	1	43,3	53,8	14428	17782	2	7,4	1460	4	13,5	4218	64,2	74,7	20106	23460
L.LOAD	40DXB15VS G4	380V / 60Hz	High Flow	Standard Pressure	G4	1	25,6	31,5	14428	17782	2	7,4	1460	4	7,8	4218	40,8	46,7	20106	23460
L.LOAD	40DXB15VH G4	220V / 60Hz	High Flow	High Pressure	G4	1	43,3	53,8	14428	17782	2	7,4	1460	5	16,0	5227	66,7	77,2	21115	24469
L.LOAD	40DXB15VH G4	380V / 60Hz	High Flow	High Pressure	G4	1	25,6	31,5	14428	17782	2	7,4	1460	5	9,2	5227	42,2	48,1	21115	24469
L.LOAD	40DXB15VS G4+M5	220V / 60Hz	High Flow	Standard Pressure	G4 + M5	1	43,3	53,8	14428	17782	2	7,4	1460	4	13,5	4218	64,2	74,7	20106	23460
L.LOAD	40DXB15VS G4+M5	380V / 60Hz	High Flow	Standard Pressure	G4 + M5	1	25,6	31,5	14428	17782	2	7,4	1460	4	7,8	4218	40,8	46,7	20106	23460
L.LOAD	40DXB15VH G4+M5	220V / 60Hz	High Flow	High Pressure	G4 + M5	1	43,3	53,8	14428	17782	2	7,4	1460	5	16,0	5227	66,7	77,2	21115	24469
L.LOAD	40DXB15VH G4+M5	380V / 60Hz	High Flow	High Pressure	G4 + M5	1	25,6	31,5	14428	17782	2	7,4	1460	5	9,2	5227	42,2	48,1	21115	24469
L.LOAD	40DXB15VS G4+F8	220V / 60Hz	High Flow	Standard Pressure	G4 + F8	1	43,3	53,8	14428	17782	2	7,4	1460	6	19,2	6357	69,9	80,4	22245	25599
L.LOAD	40DXB15VS G4+F8	380V / 60Hz	High Flow	Standard Pressure	G4 + F8	1	25,6	31,5	14428	17782	2	7,4	1460	6	11,1	6357	44,1	50,0	22245	25599
L.LOAD	40DXB15VH G4+F8	220V / 60Hz	High Flow	High Pressure	G4 + F8	1	43,3	53,8	14428	17782	2	7,4	1460	6	19,2	6357	69,9	80,4	22245	25599
L.LOAD	40DXB15VH G4+F8	380V / 60Hz	High Flow	High Pressure	G4 + F8	1	25,6	31,5	14428	17782	2	7,4	1460	6	11,1	6357	44,1	50,0	22245	25599

Dados Elétricos (cont.)

Unidades Evaporadoras 40DX com Unidades Condensadoras 38EV

	Modelo	Tensão (V)	Vazão Std - Sirocco High - Limit Load	Pressão Est Disponível	Filtro	Condensadora 38EVE10								Condensadora 38EVE10								Modulo Ventilação			TOTAL			
							Compressores				Motor (cada)				Compressores				Motor (cada)									
						Qtde.	I Nom. [A]	I Max. [A]	Pot. Nom. [W]	Pot. Max. [W]	Qtde.	FLA [A]	Pot. Max [W]	Qtde.	I Nom. [A]	I Max. [A]	Pot. Nom. [W]	Pot. Max. [W]	Qtde.	FLA [A]	Pot. Max [W]	CV	FLA [A]	Pot. [W]	I Nom. Total [A]	I Máx. Total [A]	Potência Nominal Total [W]	Potência Máxima Total [W]
SIROCCO	40DXB20VS G4	220V / 60Hz	Standard Flow	Standard Pressure	G4	1	31,3	37,5	9957	11933	1	3,7	730	1	31,3	37,5	9957	11933	1	3,7	730	4	14,2	4188	84,2	96,6	25562	29514
	40DXB20VS G4	380V / 60Hz	Standard Flow	Standard Pressure	G4	1	19,0	22,8	9957	11933	1	3,7	730	1	19,0	22,8	9957	11933	1	3,7	730	4	8,2	4188	53,6	61,2	25562	29514
	40DXB20VH G4	220V / 60Hz	Standard Flow	High Pressure	G4	1	31,3	37,5	9957	11933	1	3,7	730	1	31,3	37,5	9957	11933	1	3,7	730	5	17,6	5164	87,6	100,0	26538	30490
	40DXB20VH G4	380V / 60Hz	Standard Flow	High Pressure	G4	1	19,0	22,8	9957	11933	1	3,7	730	1	19,0	22,8	9957	11933	1	3,7	730	5	10,1	5164	55,5	63,1	26538	30490
	40DXB20VS G4+M5	220V / 60Hz	Standard Flow	Standard Pressure	G4 + M5	1	31,3	37,5	9957	11933	1	3,7	730	1	31,3	37,5	9957	11933	1	3,7	730	5	17,6	5164	87,6	100,0	26538	30490
	40DXB20VS G4+M5	380V / 60Hz	Standard Flow	Standard Pressure	G4 + M5	1	19,0	22,8	9957	11933	1	3,7	730	1	19,0	22,8	9957	11933	1	3,7	730	5	10,1	5164	55,5	63,1	26538	30490
	40DXB20VH G4+M5	220V / 60Hz	Standard Flow	High Pressure	G4 + M5	1	31,3	37,5	9957	11933	1	3,7	730	1	31,3	37,5	9957	11933	1	3,7	730	7,5	25,5	7579	95,5	107,9	28953	32905
	40DXB20VH G4+M5	380V / 60Hz	Standard Flow	High Pressure	G4 + M5	1	19,0	22,8	9957	11933	1	3,7	730	1	19,0	22,8	9957	11933	1	3,7	730	7,5	14,7	7579	60,1	67,7	28953	32905
	40DXB20VS G4+F8	220V / 60Hz	Standard Flow	Standard Pressure	G4 + F8	1	31,3	37,5	9957	11933	1	3,7	730	1	31,3	37,5	9957	11933	1	3,7	730	7,5	25,5	7579	95,5	107,9	28953	32905
	40DXB20VS G4+F8	380V / 60Hz	Standard Flow	Standard Pressure	G4 + F8	1	19,0	22,8	9957	11933	1	3,7	730	1	19,0	22,8	9957	11933	1	3,7	730	7,5	14,7	7579	60,1	67,7	28953	32905
	40DXB20VH G4+F8	220V / 60Hz	Standard Flow	High Pressure	G4 + F8	1	31,3	37,5	9957	11933	1	3,7	730	1	31,3	37,5	9957	11933	1	3,7	730	7,5	25,5	7579	95,5	107,9	28953	32905
	40DXB20VH G4+F8	380V / 60Hz	Standard Flow	High Pressure	G4 + F8	1	19,0	22,8	9957	11933	1	3,7	730	1	19,0	22,8	9957	11933	1	3,7	730	7,5	14,7	7579	60,1	67,7	28953	32905
L.LOAD	40DXB20VS G4	220V / 60Hz	High Flow	Standard Pressure	G4	1	31,3	37,5	9957	11933	1	3,7	730	1	31,3	37,5	9957	11933	1	3,7	730	4	13,5	4218	83,5	95,9	25592	29544
	40DXB20VS G4	380V / 60Hz	High Flow	Standard Pressure	G4	1	19,0	22,8	9957	11933	1	3,7	730	1	19,0	22,8	9957	11933	1	3,7	730	4	7,8	4218	53,2	60,8	25592	29544
	40DXB20VH G4	220V / 60Hz	High Flow	High Pressure	G4	1	31,3	37,5	9957	11933	1	3,7	730	1	31,3	37,5	9957	11933	1	3,7	730	6	19,2	6357	89,2	101,6	27731	31683
	40DXB20VH G4	380V / 60Hz	High Flow	High Pressure	G4	1	19,0	22,8	9957	11933	1	3,7	730	1	19,0	22,8	9957	11933	1	3,7	730	6	11,1	6357	56,5	64,1	27731	31683
	40DXB20VS G4+M5	220V / 60Hz	High Flow	Standard Pressure	G4 + M5	1	31,3	37,5	9957	11933	1	3,7	730	1	31,3	37,5	9957	11933	1	3,7	730	6	19,2	6357	89,2	101,6	27731	31683
	40DXB20VS G4+M5	380V / 60Hz	High Flow	Standard Pressure	G4 + M5	1	19,0	22,8	9957	11933	1	3,7	730	1	19,0	22,8	9957	11933	1	3,7	730	6	11,1	6357	56,5	64,1	27731	31683
	40DXB20VH G4+M5	220V / 60Hz	High Flow	High Pressure	G4 + M5	1	31,3	37,5	9957	11933	1	3,7	730	1	31,3	37,5	9957	11933	1	3,7	730	7,5	24,3	7685	94,3	106,7	29059	33011
	40DXB20VH G4+M5	380V / 60Hz	High Flow	High Pressure	G4 + M5	1	19,0	22,8	9957	11933	1	3,7	730	1	19,0	22,8	9957	11933	1	3,7	730	7,5	14,1	7685	59,5	67,1	29059	33011
	40DXB20VS G4+F8	220V / 60Hz	High Flow	Standard Pressure	G4 + F8	1	31,3	37,5	9957	11933	1	3,7	730	1	31,3	37,5	9957	11933	1	3,7	730	7,5	24,3	7685	94,3	106,7	29059	33011
	40DXB20VS G4+F8	380V / 60Hz	High Flow	Standard Pressure	G4 + F8	1	19,0	22,8	9957	11933	1	3,7	730	1	19,0	22,8	9957	11933	1	3,7	730	7,5	14,1	7685	59,5	67,1	29059	33011
	40DXB20VH G4+F8	220V / 60Hz	High Flow	High Pressure	G4 + F8	1	31,3	37,5	9957	11933	1	3,7	730	1	31,3	37,5	9957	11933	1	3,7	730	7,5	24,3	7685	94,3	106,7	29059	33011
	40DXB20VH G4+F8	380V / 60Hz	High Flow	High Pressure	G4 + F8	1	19,0	22,8	9957	11933	1	3,7	730	1	19,0	22,8	9957	11933	1	3,7	730	7,5	14,1	7685	59,5	67,1	29059	33011

	Modelo	Tensão (V)	Vazão Std - Sirocco High - Limit Load	Pressão Est Disponível	Filtro	Condensadora 38EVE10								Condensadora 38EVE15								Modulo Ventilação			TOTAL			
							Compressores				Motor (cada)				Compressores				Motor (cada)									
						Qtde.	I Nom. [A]	I Max. [A]	Pot. Nom. [W]	Pot. Max. [W]	Qtde.	FLA [A]	Pot. Max [W]	Qtde.	I Nom. [A]	I Max. [A]	Pot. Nom. [W]	Pot. Max. [W]	Qtde.	FLA [A]	Pot. Max [W]	CV	FLA [A]	Pot. [W]	I Nom. Total [A]	I Máx. Total [A]	Potência Nominal Total [W]	Potência Máxima Total [W]
SIROCCO	40DXB25VS G4	220V / 60Hz	Standard Flow	Standard Pressure	G4	1	31,3	37,5	9957	11933	1	3,7	1460	1	43,3	53,8	14428	17782	2	7,4	1460	4	14,2	4188	99,9	116,6	31493	36823
	40DXB25VS G4	380V / 60Hz	Standard Flow	Standard Pressure	G4	1	19,0	22,8	9957	11933	1	3,7	1460	1	25,6	31,5	14428	17782	2	7,4	1460	4	8,2	4188	63,9	73,6	31493	36823
	40DXB25VH G4	220V / 60Hz	Standard Flow	High Pressure	G4	1	31,3	37,5	9957	11933	1	3,7	1460	1	43,3	53,8	14428	17782	2	7,4	1460	6	20,6	6837	106,3	123,0	34142	39472
	40DXB25VH G4	380V / 60Hz	Standard Flow	High Pressure	G4	1	19,0	22,8	9957	11933	1	3,7	1460	1	25,6	31,5	14428	17782	2	7,4	1460	6	11,9	6837	67,6	77,3	34142	39472
	40DXB25VS G4+M5	220V / 60Hz	Standard Flow	Standard Pressure	G4 + M5	1	31,3	37,5	9957	11933	1	3,7	1460	1	43,3	53,8	14428	17782	2	7,4	1460	5	17,6	5164	103,3	120,0	32469	37799
	40DXB25VS G4+M5	380V / 60Hz	Standard Flow	Standard Pressure	G4 + M5	1	19,0	22,8	9957	11933	1	3,7	1460	1	25,6	31,5	14428	17782	2	7,4	1460	5	10,1	5164	65,8	75,5	32469	37799
	40DXB25VH G4+M5	220V / 60Hz	Standard Flow	High Pressure	G4 + M5	1	31,3	37,5	9957	11933	1	3,7	1460	1	43,3	53,8	14428	17782	2	7,4	1460	7,5	25,5	7579	111,2	127,9	34884	40214
	40DXB25VH G4+M5	380V / 60Hz	Standard Flow	High Pressure	G4 + M5	1	19,0	22,8	9957	11933	1	3,7	1460	1	25,6	31,5	14428	17782	2	7,4	1460	7,5	14,7	7579	70,4	80,1	34884	40214
	40DXB25VS G4+F8	220V / 60Hz	Standard Flow	Standard Pressure	G4 + F8	1	31,3	37,5	9957	11933	1	3,7	1460	1	43,3	53,8	14428	17782	2	7,4	1460	7,5	25,5	7579	111,2	127,9	34884	40214
	40DXB25VS G4+F8	380V / 60Hz	Standard Flow	Standard Pressure	G4 + F8	1	19,0	22,8	9957	11933	1	3,7	1460	1	25,6	31,5	14428	17782	2	7,4	1460	7,5	14,7	7579	70,4	80,1	34884	40214
	40DXB25VH G4+F8	220V / 60Hz	Standard Flow	High Pressure	G4 + F8	1	31,3	37,5	9957	11933	1	3,7	1460	1	43,3	53,8	14428	17782	2	7,4	1460	10	32,0	10243	117,7	134,4	37548	42878
	40DXB25VH G4+F8	380V / 60Hz	Standard Flow	High Pressure	G4 + F8	1	19,0	22,8	9957	11933	1	3,7	1460	1	25,6	31,5	14428	17782	2	7,4	1460	10	18,5	10243	74,2	83,9	37548	42878
L.LOAD	40DXB25VS G4	220V / 60Hz	High Flow	Standard Pressure	G4	1	31,3	37,5	9957	11933	1	3,7	1460	1	43,3	53,8	14428	17782	2	7,4	1460	6	20,6	6837	106,3	123,0	34142	39472
	40DXB25VS G4	380V / 60Hz	High Flow	Standard Pressure	G4	1	19,0	22,8	9957	11933	1	3,7	1460	1	25,6	31,5	14428	17782	2	7,4	1460	6	11,9	6837	67,6	77,3	34142	39472
	40DXB25VH G4	220V / 60Hz	High Flow	High Pressure	G4	1	31,3	37,5	9957	11933	1	3,7	1460	1	43,3	53,8	14428	17782	2	7,4	1460	7,5	25,5	7579	111,2	127,9	34884	40214
	40DXB25VH G4	380V / 60Hz	High Flow	High Pressure	G4	1	19,0	22,8	9957	11933	1	3,7	1460	1	25,6	31,5	14428	17782	2	7,4	1460	7,5	14,7	7579	70,4	80,1	34884	40214
	40DXB25VS G4+M5	220V / 60Hz	High Flow	Standard Pressure	G4 + M5	1	31,3	37,5	9957	11933	1	3,7	1460	1	43,3	53,8	14428	17782	2	7,4	1460	7,5	25,5	7579	111,2	127,9	34884	40214
	40DXB25VS G4+M5	380V / 60Hz	High Flow	Standard Pressure	G4 + M5	1	19,0	22,8	9957	11933	1	3,7	1460	1	25,6	31,5	14428	17782	2	7,4	1460	7,5	14,7	7579	70,4	80,1	34884	40214
	40DXB25VH G4+M5	220V / 60Hz	High Flow	High Pressure	G4 + M5	1	31,3	37,5	9957	11933	1	3,7	1460	1	43,3	53,8	14428	17782	2	7,4	1460	7,5	25,5	7579	111,2	127,9	34884	40214
	40DXB25VH G4+M5	380V / 60Hz	High Flow	High Pressure	G4 + M5	1	19,0	22,8	9957	11933	1	3,7	1460	1	25,6	31,5	14428	17782	2	7,4	1460	7,5	14,7	7579	70,4	80,1	34884	40214
	40DXB25VS G4+F8	220V / 60Hz	High Flow	Standard Pressure	G4 + F8	1	31,3	37,5	9957	11933	1	3,7	1460	1	43,3	53,8	14428	17782	2	7,4	1460	10	32,0	10243	117,7	134,4	37548	42878
	40DXB25VS G4+F8	380V / 60Hz	High Flow	Standard Pressure	G4 + F8	1	19,0	22,8	9957	11933	1	3,7	1460	1	25,6	31,5	14428	17782	2	7,4	1460	10	18,5	10243	74,2	83,9	37548	42878
	40DXB25VH G4+F8	220V / 60Hz	High Flow	High Pressure	G4 + F8	1	31,3	37,5	9957	11933	1	3,7	1460	1	43,3	53,8	14428	17782	2	7,4	1460	10	32,0	10243	117,7	134,4	37548	42878
	40DXB25VH G4+F8	380V / 60Hz	High Flow	High Pressure	G4 + F8	1	19,0	22,8	9957	11933	1	3,7	1460	1	25,6	31,5	14428	17782	2	7,4	1460	10	18,5	10243	74,2	83,9	37548	42878

Legenda:

Inom. : corrente nominal (A)
Imáx. : corrente máxima (A)
Pnom. : potência nominal (W)
Pmáx. : potência máxima (W)
FLA : corrente a plena carga (A)

Inom. total : corrente nominal total (A)
Imáx. total : corrente máxima total (A)
Pnom. total : potência nominal total (W)
Pmáx. total : potência máxima total (W)

Unidades Evaporadoras 40DX com Unidades Condensadoras 38EV

	Modelo	Tensão (V)	Vazão Std - Sirocco High - Limit Load	Pressão Est Disponível	Filtro	Condensadora 38EVE15								Condensadora 38EVE15								Modulo Ventilação			TOTAL			
							Compressores				Motor (cada)				Compressores				Motor (cada)									
						Qtde.	I Nom. [A]	I Max. [A]	Pot. Nom. [W]	Pot. Max. [W]	Qtde.	FLA [A]	Pot. Max [W]	Qtde.	I Nom. [A]	I Max. [A]	Pot. Nom. [W]	Pot. Max. [W]	Qtde.	FLA [A]	Pot. Max [W]	CV	FLA [A]	Pot. [W]	I Nom. Total [A]	I Máx. Total [A]	Potência Nominal Total [W]	Potência Máxima Total [W]
SIROCCO	40DXB30VS G4	220V / 60Hz	Standard Flow	Standard Pressure	G4	1	43,3	53,8	14428	17782	2	7,4	1460	1	43,3	53,8	14428	17782	2	7,4	1460	4	14,2	4188	115,6	136,6	35964	42672
	40DXB30VS G4	380V / 60Hz	Standard Flow	Standard Pressure	G4	1	25,6	31,5	14428	17782	2	7,4	1460	1	25,6	31,5	14428	17782	2	7,4	1460	4	8,2	4188	74,2	86,0	35964	42672
	40DXB30VH G4	220V / 60Hz	Standard Flow	High Pressure	G4	1	43,3	53,8	14428	17782	2	7,4	1460	1	43,3	53,8	14428	17782	2	7,4	1460	7,5	25,5	7579	126,9	147,9	39355	46063
	40DXB30VH G4	380V / 60Hz	Standard Flow	High Pressure	G4	1	25,6	31,5	14428	17782	2	7,4	1460	1	25,6	31,5	14428	17782	2	7,4	1460	7,5	14,7	7579	80,7	92,5	39355	46063
	40DXB30VS G4+M5	220V / 60Hz	Standard Flow	Standard Pressure	G4 + M5	1	43,3	53,8	14428	17782	2	7,4	1460	1	43,3	53,8	14428	17782	2	7,4	1460	6	20,6	6837	122,0	143,0	38613	45321
	40DXB30VS G4+M5	380V / 60Hz	Standard Flow	Standard Pressure	G4 + M5	1	25,6	31,5	14428	17782	2	7,4	1460	1	25,6	31,5	14428	17782	2	7,4	1460	6	11,9	6837	77,9	89,7	38613	45321
	40DXB30VH G4+M5	220V / 60Hz	Standard Flow	High Pressure	G4 + M5	1	43,3	53,8	14428	17782	2	7,4	1460	1	43,3	53,8	14428	17782	2	7,4	1460	10	32,0	10243	133,4	154,4	42019	48727
	40DXB30VH G4+M5	380V / 60Hz	Standard Flow	High Pressure	G4 + M5	1	25,6	31,5	14428	17782	2	7,4	1460	1	25,6	31,5	14428	17782	2	7,4	1460	10	18,5	10243	84,5	96,3	42019	48727
	40DXB30VS G4+F8	220V / 60Hz	Standard Flow	Standard Pressure	G4 + F8	1	43,3	53,8	14428	17782	2	7,4	1460	1	43,3	53,8	14428	17782	2	7,4	1460	10	32,0	10243	133,4	154,4	42019	48727
	40DXB30VS G4+F8	380V / 60Hz	Standard Flow	Standard Pressure	G4 + F8	1	25,6	31,5	14428	17782	2	7,4	1460	1	25,6	31,5	14428	17782	2	7,4	1460	10	18,5	10243	84,5	96,3	42019	48727
	40DXB30VH G4+F8	220V / 60Hz	Standard Flow	High Pressure	G4 + F8	1	43,3	53,8	14428	17782	2	7,4	1460	1	43,3	53,8	14428	17782	2	7,4	1460	10	32,0	10243	133,4	154,4	42019	48727
	40DXB30VH G4+F8	380V / 60Hz	Standard Flow	High Pressure	G4 + F8	1	25,6	31,5	14428	17782	2	7,4	1460	1	25,6	31,5	14428	17782	2	7,4	1460	10	18,5	10243	84,5	96,3	42019	48727
LLOAD	40DXB30VS G4	220V / 60Hz	High Flow	Standard Pressure	G4	1	43,3	53,8	14428	17782	2	7,4	1460	1	43,3	53,8	14428	17782	2	7,4	1460	6	20,6	6837	122,0	143,0	38613	45321
	40DXB30VS G4	380V / 60Hz	High Flow	Standard Pressure	G4	1	25,6	31,5	14428	17782	2	7,4	1460	1	25,6	31,5	14428	17782	2	7,4	1460	6	11,9	6837	77,9	89,7	38613	45321
	40DXB30VH G4	220V / 60Hz	High Flow	High Pressure	G4	1	43,3	53,8	14428	17782	2	7,4	1460	1	43,3	53,8	14428	17782	2	7,4	1460	7,5	25,5	7579	126,9	147,9	39355	46063
	40DXB30VH G4	380V / 60Hz	High Flow	High Pressure	G4	1	25,6	31,5	14428	17782	2	7,4	1460	1	25,6	31,5	14428	17782	2	7,4	1460	7,5	14,7	7579	80,7	92,5	39355	46063
	40DXB30VS G4+M5	220V / 60Hz	High Flow	Standard Pressure	G4 + M5	1	43,3	53,8	14428	17782	2	7,4	1460	1	43,3	53,8	14428	17782	2	7,4	1460	7,5	25,5	7579	126,9	147,9	39355	46063
	40DXB30VS G4+M5	380V / 60Hz	High Flow	Standard Pressure	G4 + M5	1	25,6	31,5	14428	17782	2	7,4	1460	1	25,6	31,5	14428	17782	2	7,4	1460	7,5	14,7	7579	80,7	92,5	39355	46063
	40DXB30VH G4+M5	220V / 60Hz	High Flow	High Pressure	G4 + M5	1	43,3	53,8	14428	17782	2	7,4	1460	1	43,3	53,8	14428	17782	2	7,4	1460	10	32,0	10243	133,4	154,4	42019	48727
	40DXB30VH G4+M5	380V / 60Hz	High Flow	High Pressure	G4 + M5	1	25,6	31,5	14428	17782	2	7,4	1460	1	25,6	31,5	14428	17782	2	7,4	1460	10	18,5	10243	84,5	96,3	42019	48727
	40DXB30VS G4+F8	220V / 60Hz	High Flow	Standard Pressure	G4 + F8	1	43,3	53,8	14428	17782	2	7,4	1460	1	43,3	53,8	14428	17782	2	7,4	1460	10	32,0	10243	133,4	154,4	42019	48727
	40DXB30VS G4+F8	380V / 60Hz	High Flow	Standard Pressure	G4 + F8	1	25,6	31,5	14428	17782	2	7,4	1460	1	25,6	31,5	14428	17782	2	7,4	1460	10	18,5	10243	84,5	96,3	42019	48727
	40DXB30VH G4+F8	220V / 60Hz	High Flow	High Pressure	G4 + F8	1	43,3	53,8	14428	17782	2	7,4	1460	1	43,3	53,8	14428	17782	2	7,4	1460	12,5	39,0	12483	140,4	161,4	44259	50967
	40DXB30VH G4+F8	380V / 60Hz	High Flow	High Pressure	G4 + F8	1	25,6	31,5	14428	17782	2	7,4	1460	1	25,6	31,5	14428	17782	2	7,4	1460	12,5	22,5	12483	88,5	100,3	44259	50967

Legenda:

Inom. : corrente nominal (A)
Imáx. : corrente máxima (A)
Pnom. : potência nominal (W)
Pmáx. : potência máxima (W)
FLA : corrente a plena carga (A)
Inom. total : corrente nominal total (A)
Imáx. total : corrente máxima total (A)
Pnom. total : potência nominal total (W)
Pmáx. total : potência máxima total (W)

Dados Elétricos (cont.)

Unidades Evaporadoras 40DX com Unidades Condensadoras 38EV

	Modelo	Tensão (V)	Vazão Std - Sirocco High - Limit Load	Pressão Est Disponível	Filtro	Condensadora 38EVE10									Condensadora 38EVE15									Condensadora 38EVE15									Modulo Ventilação			TOTAL			
							Compressores				Motor (cada)					Compressores				Motor (cada)					Compressores				Motor (cada)										
						Qtde.	I Nom. [A]	I Max. [A]	Pot. Nom. [W]	Pot. Max. [W]	Qtde.	FLA [A]	Pot. Max [W]	Qtde.	I Nom. [A]	I Max. [A]	Pot. Nom. [W]	Pot. Max. [W]	Qtde.	FLA [A]	Pot. Max [W]	Qtde.	I Nom. [A]	I Max. [A]	Pot. Nom. [W]	Pot. Max. [W]	Qtde.	FLA [A]	Pot. Max [W]	CV	FLA [A]	Pot. [W]	I Nom. Total [A]	I Máx. Total [A]	Potência Nominal Total [W]	Potência Máxima Total [W]
SIROCCO	40DXB40VS G4	220V / 60Hz	Standard Flow	Standard Pressure	G4	1	31,3	37,5	9957	11933	1	3,7	1460	1	43,3	53,8	14428	17782	2	7,4	1460	1	43,3	53,8	14428	17782	2	7,4	1460	4	14,2	4188	150,6	174,1	47381	56065
	40DXB40VS G4	380V / 60Hz	Standard Flow	Standard Pressure	G4	1	19,0	22,8	9957	11933	1	3,7	1460	1	25,6	31,5	14428	17782	2	7,4	1460	1	25,6	31,5	14428	17782	2	7,4	1460	4	8,2	4188	96,9	108,8	47381	56065
	40DXB40VH G4	220V / 60Hz	Standard Flow	High Pressure	G4	1	31,3	37,5	9957	11933	1	3,7	1460	1	43,3	53,8	14428	17782	2	7,4	1460	1	43,3	53,8	14428	17782	2	7,4	1460	7,5	25,5	7579	161,9	185,4	50772	59456
	40DXB40VH G4	380V / 60Hz	Standard Flow	High Pressure	G4	1	19,0	22,8	9957	11933	1	3,7	1460	1	25,6	31,5	14428	17782	2	7,4	1460	1	25,6	31,5	14428	17782	2	7,4	1460	7,5	14,7	7579	103,4	115,3	50772	59456
	40DXB40VS G4+M5	220V / 60Hz	Standard Flow	Standard Pressure	G4 + M5	1	31,3	37,5	9957	11933	1	3,7	1460	1	43,3	53,8	14428	17782	2	7,4	1460	1	43,3	53,8	14428	17782	2	7,4	1460	6	20,6	6837	157,0	180,5	50030	58714
	40DXB40VS G4+M5	380V / 60Hz	Standard Flow	Standard Pressure	G4 + M5	1	19,0	22,8	9957	11933	1	3,7	1460	1	25,6	31,5	14428	17782	2	7,4	1460	1	25,6	31,5	14428	17782	2	7,4	1460	6	11,9	6837	100,6	112,5	50030	58714
	40DXB40VH G4+M5	220V / 60Hz	Standard Flow	High Pressure	G4 + M5	1	31,3	37,5	9957	11933	1	3,7	1460	1	43,3	53,8	14428	17782	2	7,4	1460	1	43,3	53,8	14428	17782	2	7,4	1460	10	32,0	10243	168,4	191,9	53436	62120
	40DXB40VH G4+M5	380V / 60Hz	Standard Flow	High Pressure	G4 + M5	1	19,0	22,8	9957	11933	1	3,7	1460	1	25,6	31,5	14428	17782	2	7,4	1460	1	25,6	31,5	14428	17782	2	7,4	1460	10	18,5	10243	107,2	119,1	53436	62120
	40DXB40VS G4+F8	220V / 60Hz	Standard Flow	Standard Pressure	G4 + F8	1	31,3	37,5	9957	11933	1	3,7	1460	1	43,3	53,8	14428	17782	2	7,4	1460	1	43,3	53,8	14428	17782	2	7,4	1460	10	32,0	10243	168,4	191,9	53436	62120
	40DXB40VS G4+F8	380V / 60Hz	Standard Flow	Standard Pressure	G4 + F8	1	19,0	22,8	9957	11933	1	3,7	1460	1	25,6	31,5	14428	17782	2	7,4	1460	1	25,6	31,5	14428	17782	2	7,4	1460	10	18,5	10243	107,2	119,1	53436	62120
	40DXB40VH G4+F8	220V / 60Hz	Standard Flow	High Pressure	G4 + F8	1	31,3	37,5	9957	11933	1	3,7	1460	1	43,3	53,8	14428	17782	2	7,4	1460	1	43,3	53,8	14428	17782	2	7,4	1460	10	32,0	10243	168,4	191,9	53436	62120
	40DXB40VH G4+F8	380V / 60Hz	Standard Flow	High Pressure	G4 + F8	1	19,0	22,8	9957	11933	1	3,7	1460	1	25,6	31,5	14428	17782	2	7,4	1460	1	25,6	31,5	14428	17782	2	7,4	1460	10	18,5	10243	107,2	119,1	53436	62120
LLOAD	40DXB40VS G4	220V / 60Hz	High Flow	Standard Pressure	G4	1	31,3	37,5	9957	11933	1	3,7	1460	1	43,3	53,8	14428	17782	2	7,4	1460	1	43,3	53,8	14428	17782	2	7,4	1460	6	20,6	6837	157,0	180,5	50030	58714
	40DXB40VS G4	380V / 60Hz	High Flow	Standard Pressure	G4	1	19,0	22,8	9957	11933	1	3,7	1460	1	25,6	31,5	14428	17782	2	7,4	1460	1	25,6	31,5	14428	17782	2	7,4	1460	6	11,9	6837	100,6	112,5	50030	58714
	40DXB40VH G4	220V / 60Hz	High Flow	High Pressure	G4	1	31,3	37,5	9957	11933	1	3,7	1460	1	43,3	53,8	14428	17782	2	7,4	1460	1	43,3	53,8	14428	17782	2	7,4	1460	7,5	25,5	7579	161,9	185,4	50772	59456
	40DXB40VH G4	380V / 60Hz	High Flow	High Pressure	G4	1	19,0	22,8	9957	11933	1	3,7	1460	1	25,6	31,5	14428	17782	2	7,4	1460	1	25,6	31,5	14428	17782	2	7,4	1460	7,5	14,7	7579	103,4	115,3	50772	59456
	40DXB40VS G4+M5	220V / 60Hz	High Flow	Standard Pressure	G4 + M5	1	31,3	37,5	9957	11933	1	3,7	1460	1	43,3	53,8	14428	17782	2	7,4	1460	1	43,3	53,8	14428	17782	2	7,4	1460	7,5	25,5	7579	161,9	185,4	50772	59456
	40DXB40VS G4+M5	380V / 60Hz	High Flow	Standard Pressure	G4 + M5	1	19,0	22,8	9957	11933	1	3,7	1460	1	25,6	31,5	14428	17782	2	7,4	1460	1	25,6	31,5	14428	17782	2	7,4	1460	7,5	14,7	7579	103,4	115,3	50772	59456
	40DXB40VH G4+M5	220V / 60Hz	High Flow	High Pressure	G4 + M5	1	31,3	37,5	9957	11933	1	3,7	1460	1	43,3	53,8	14428	17782	2	7,4	1460	1	43,3	53,8	14428	17782	2	7,4	1460	10	32,0	10243	168,4	191,9	53436	62120
	40DXB40VH G4+M5	380V / 60Hz	High Flow	High Pressure	G4 + M5	1	19,0	22,8	9957	11933	1	3,7	1460	1	25,6	31,5	14428	17782	2	7,4	1460	1	25,6	31,5	14428	17782	2	7,4	1460	10	18,5	10243	107,2	119,1	53436	62120
	40DXB40VS G4+F8	220V / 60Hz	High Flow	Standard Pressure	G4 + F8	1	31,3	37,5	9957	11933	1	3,7	1460	1	43,3	53,8	14428	17782	2	7,4	1460	1	43,3	53,8	14428	17782	2	7,4	1460	10	32,0	10243	168,4	191,9	53436	62120
	40DXB40VS G4+F8	380V / 60Hz	High Flow	Standard Pressure	G4 + F8	1	19,0	22,8	9957	11933	1	3,7	1460	1	25,6	31,5	14428	17782	2	7,4	1460	1	25,6	31,5	14428	17782	2	7,4	1460	10	18,5	10243	107,2	119,1	53436	62120
	40DXB40VH G4+F8	220V / 60Hz	High Flow	High Pressure	G4 + F8	1	31,3	37,5	9957	11933	1	3,7	1460	1	43,3	53,8	14428	17782	2	7,4	1460	1	43,3	53,8	14428	17782	2	7,4	1460	12,5	39,0	12483	175,4	198,9	55676	64360
	40DXB40VH G4+F8	380V / 60Hz	High Flow	High Pressure	G4 + F8	1	19,0	22,8	9957	11933	1	3,7	1460	1	25,6	31,5	14428	17782	2	7,4	1460	1	25,6	31,5	14428	17782	2	7,4	1460	12,5	22,5	12483	111,2	123,1	55676	64360

	Modelo	Tensão (V)	Vazão Std - Sirocco High - Limit Load	Pressão Est Disponível	Filtro	Condensadora 38EVE15									Condensadora 38EVE15									Condensadora 38EVE15									Modulo Ventilação			TOTAL			
							Compressores				Motor (cada)					Compressores				Motor (cada)					Compressores				Motor (cada)										
						Qtde.	I Nom. [A]	I Max. [A]	Pot. Nom. [W]	Pot. Max. [W]	Qtde.	FLA [A]	Pot. Max [W]	Qtde.	I Nom. [A]	I Max. [A]	Pot. Nom. [W]	Pot. Max. [W]	Qtde.	FLA [A]	Pot. Max [W]	Qtde.	I Nom. [A]	I Max. [A]	Pot. Nom. [W]	Pot. Max. [W]	Qtde.	FLA [A]	Pot. Max [W]	CV	FLA [A]	Pot. [W]	I Nom. Total [A]	I Máx. Total [A]	Potência Nominal Total [W]	Potência Máxima Total [W]
SIROCCO	40DXB45VS G4	220V / 60Hz	Standard Flow	Standard Pressure	G4	1	43,3	53,8	14428	17782	2	7,4	1460	1	43,3	53,8	14428	17782	2	7,4	1460	1	43,3	53,8	14428	17782	2	7,4	1460	4	14,2	4188	166,3	190,4	51852	61914
	40DXB45VS G4	380V / 60Hz	Standard Flow	Standard Pressure	G4	1	25,6	31,5	14428	17782	2	7,4	1460	1	25,6	31,5	14428	17782	2	7,4	1460	1	25,6	31,5	14428	17782	2	7,4	1460	4	8,2	4188	107,2	117,5	51852	61914
	40DXB45VH G4	220V / 60Hz	Standard Flow	High Pressure	G4	1	43,3	53,8	14428	17782	2	7,4	1460	1	43,3	53,8	14428	17782	2	7,4	1460	1	43,3	53,8	14428	17782	2	7,4	1460	7,5	25,5	7579	177,6	201,7	55243	65305
	40DXB45VH G4	380V / 60Hz	Standard Flow	High Pressure	G4	1	25,6	31,5	14428	17782	2	7,4	1460	1	25,6	31,5	14428	17782	2	7,4	1460	1	25,6	31,5	14428	17782	2	7,4	1460	7,5	14,7	7579	113,7	124,0	55243	65305
	40DXB45VS G4+M5	220V / 60Hz	Standard Flow	Standard Pressure	G4 + M5	1	43,3	53,8	14428	17782	2	7,4	1460	1	43,3	53,8	14428	17782	2	7,4	1460	1	43,3	53,8	14428	17782	2	7,4	1460	6	20,6	6837	172,7	196,8	54501	64563
	40DXB45VS G4+M5	380V / 60Hz	Standard Flow	Standard Pressure	G4 + M5	1	25,6	31,5	14428	17782	2	7,4	1460	1	25,6	31,5	14428	17782	2	7,4	1460	1	25,6	31,5	14428	17782	2	7,4	1460	6	11,9	6837	110,9	121,2	54501	64563
	40DXB45VH G4+M5	220V / 60Hz	Standard Flow	High Pressure	G4 + M5	1	43,3	53,8	14428	17782	2	7,4	1460	1	43,3	53,8	14428	17782	2	7,4	1460	1	43,3	53,8	14428	17782	2	7,4	1460	10	32,0	10243	184,1	208,2	57907	67969
	40DXB45VH G4+M5	380V / 60Hz	Standard Flow	High Pressure	G4 + M5	1	25,6	31,5	14428	17782	2	7,4	1460	1	25,6	31,5	14428	17782	2	7,4	1460	1	25,6	31,5	14428	17782	2	7,4	1460	10	18,5	10243	117,5	127,8	57907	67969
	40DXB45VS G4+F8	220V / 60Hz	Standard Flow	Standard Pressure	G4 + F8	1	43,3	53,8	14428	17782	2	7,4	1460	1	43,3	53,8	14428	17782	2	7,4	1460	1	43,3	53,8	14428	17782	2	7,4	1460	10	32,0	10243	184,1	208,2	57907	67969
	40DXB45VS G4+F8	380V / 60Hz	Standard Flow	Standard Pressure	G4 + F8	1	25,6	31,5	14428	17782	2	7,4	1460	1	25,6	31,5	14428	17782	2	7,4	1460	1	25,6	31,5	14428	17782	2	7,4	1460	10	18,5	10243	117,5	127,8	57907	67969
	40DXB45VH G4+F8	220V / 60Hz	Standard Flow	High Pressure	G4 + F8	1	43,3	53,8	14428	17782	2	7,4	1460	1	43,3	53,8	14428	17782	2	7,4	1460	1	43,3	53,8	14428	17782	2	7,4	1460	10	32,0	10243	184,1	208,2	57907	67969
	40DXB45VH G4+F8	380V / 60Hz	Standard Flow	High Pressure	G4 + F8	1	25,6	31,5	14428	17782	2	7,4	1460	1	25,6	31,5	14428	17782	2	7,4	1460	1	25,6	31,5	14428	17782	2	7,4	1460	10	18,5	10243	117,5	127,8	57907	67969
LLOAD	40DXB45VS G4	220V / 60Hz	High Flow	Standard Pressure	G4	1	43,3	53,8	14428	17782	2	7,4	1460	1	43,3	53,8	14428	17782	2	7,4	1460	1	43,3	53,8	14428	17782	2	7,4	1460	6	20,6	6837	172,7	196,8	54501	64563
	40DXB45VS G4	380V / 60Hz	High Flow	Standard Pressure	G4	1	25,6	31,5	14428	17782	2	7,4	1460	1	25,6	31,5	14428	17782	2	7,4	1460	1	25,6	31,5	14428	17782	2	7,4	1460	6	11,9	6837	110,9	121,2	54501	64563
	40DXB45VH G4	220V / 60Hz	High Flow	High Pressure	G4	1	43,3	53,8	14428	17782	2	7,4	1460	1	43,3	53,8	14428	17782	2	7,4	1460	1	43,3	53,8	14428	17782	2	7,4	1460	7,5	25,5	7579	177,6	201,7	55243	65305
	40DXB45VH G4	380V / 60Hz	High Flow	High Pressure	G4	1	25,6	31,5	14428	17782	2	7,4	1460	1	25,6	31,5	14428	17782	2	7,4	1460	1	25,6	31,5	14428	17782	2	7,4	1460	7,5	14,7	7579	113,7	124,0	55243	65305
	40DXB45VS G4+M5	220V / 60Hz	High Flow	Standard Pressure	G4 + M5	1	43,3	53,8	14428	17782	2	7,4	1460	1	43,3	53,8	14428	17782	2	7,4	1460	1	43,3	53,8	14428	17782	2	7,4	1460	7,5	25,5	7579	177,6	201,7	55243	65305
	40DXB45VS G4+M5	380V / 60Hz	High Flow	Standard Pressure	G4 + M5	1	25,6	31,5	14428	17782	2	7,4	1460	1	25,6	31,5	14428	17782	2	7,4	1460	1	25,6	31,5	14428	17782	2	7,4	1460	7,5	14,7	7579	113,7	124,0	55243	65305
	40DXB45VH G4+M5	220V / 60Hz	High Flow	High Pressure	G4 + M5	1	43,3	53,8	14428	17782	2	7,4	1460	1	43,3	53,8	14428	17782	2	7,4	1460	1	43,3	53,8	14428	17782	2	7,4	1460	10	32,0	10243	184,1	208,2	57907	67969
	40DXB45VH G4+M5	380V / 60Hz	High Flow	High Pressure	G4 + M5	1	25,6	31,5	14428	17782	2	7,4	1460	1	25,6	31,5	14428	17782	2	7,4	1460	1	25,6	31,5	14428	17782	2	7,4	1460	10	18,5	10243	117,5	127,8	57907	67969
	40DXB45VS G4+F8	220V / 60Hz	High Flow	Standard Pressure	G4 + F8	1	43,3	53,8	14428	17782	2	7,4	1460	1	43,3	53,8	14428	17782	2	7,4	1460	1	43,3	53,8	14428	17782	2	7,4	1460	10	32,0	10243	184,1	208,2	57907	67969
	40DXB45VS G4+F8	380V / 60Hz	High Flow	Standard Pressure	G4 + F8	1	25,6	31,5	14428	17782	2	7,4	1460	1	25,6	31,5	14428	17782	2	7,4	1460	1	25,6	31,5	14428	17782	2	7,4	1460	10	18,5	10243	117,5	127,8	57907	67969
	40DXB45VH G4+F8	220V / 60Hz	High Flow	High Pressure	G4 + F8	1	43,3	53,8	14428	17782	2	7,4	1460	1	43,3	53,8	14428	17782	2	7,4	1460	1	43,3	53,8	14428	17782	2	7,4	1460	12,5	39,0	12483	191,1	215,2	60147	70209
	40DXB45VH G4+F8	380V / 60Hz	High Flow	High Pressure	G4 + F8	1	25,6	31,5	14428	17782	2	7,4	1460	1	25,6	31,5	14428	17782	2	7,4	1460	1	25,6	31,5	14428	17782	2	7,4	1460	12,5	22,5	12483	121,5	131,8	60147	70209

Legenda:

Inom. : corrente nominal (A)
Imáx. : corrente máxima (A)
Pnom. : potência nominal (W)
Pmáx. : potência máxima (W)
FLA : corrente a plena carga (A)
Inom. total : corrente nominal total (A)
Imáx. total : corrente máxima total (A)
Pnom. total : potência nominal total (W)
Pmáx. total : potência máxima total (W)

Modelo	Tensão (V)	Condensadora 38EXE10								Modulo Ventilação			TOTAL			
			Compressores				Motor (cada)									
		Qtde.	I Nom. [A]	I Max. [A]	Pot. Nom. [W]	Pot. Max. [W]	Qtde.	FLA [A]	Pot. Max [W]	CV	FLA [A]	Pot. [W]	I Nom. Total [A]	I Máx. Total [A]	Potência Nominal Total [W]	Potência Máxima Total [W]
40MXB10VS/H G4	220	1	31,3	37,5	9957	11933	1	3,7	730	2	7,1	2168	42,1	48,3	12855	14831
40MXB10VS/H G4	380	1	19,0	22,8	9957	11933	1	3,7	730	2	4,1	2168	26,8	30,6	12855	14831
40MXB10VS/H G4	440	1	15,3	18,3	9957	11933	1	3,7	730	2	3,6	2168	22,6	25,6	12855	14831
40MXB10VS G4+M5	220	1	31,3	37,5	9957	11933	1	3,7	730	2	7,1	2168	42,1	48,3	12855	14831
40MXB10VS G4+M5	380	1	19,0	22,8	9957	11933	1	3,7	730	2	4,1	2168	26,8	30,6	12855	14831
40MXB10VS G4+M5	440	1	15,3	18,3	9957	11933	1	3,7	730	2	3,6	2168	22,6	25,6	12855	14831
40MXB10VH G4+M5	220	1	31,3	37,5	9957	11933	1	3,7	730	3	10,3	3144	45,3	51,5	13831	15807
40MXB10VH G4+M5	380	1	19,0	22,8	9957	11933	1	3,7	730	3	5,9	3144	28,6	32,4	13831	15807
40MXB10VH G4+M5	440	1	15,3	18,3	9957	11933	1	3,7	730	3	5,1	3144	24,1	27,1	13831	15807
40MXB10VS G4+F8	220	1	31,3	37,5	9957	11933	1	3,7	730	3	10,3	3144	45,3	51,5	13831	15807
40MXB10VS G4+F8	380	1	19,0	22,8	9957	11933	1	3,7	730	3	5,9	3144	28,6	32,4	13831	15807
40MXB10VS G4+F8	440	1	15,3	18,3	9957	11933	1	3,7	730	3	5,1	3144	24,1	27,1	13831	15807
40MXB10VH G4+F8	220	1	31,3	37,5	9957	11933	1	3,7	730	4	14,2	4188	49,2	55,4	14875	16851
40MXB10VH G4+F8	380	1	19,0	22,8	9957	11933	1	3,7	730	4	8,2	4188	30,9	34,7	14875	16851
40MXB10VH G4+F8	440	1	15,3	18,3	9957	11933	1	3,7	730	4	7,1	4188	26,1	29,1	14875	16851

Modelo	Tensão (V)	Condensadora 38EXE15								Modulo Ventilação			TOTAL			
			Compressores				Motor (cada)									
		Qtde.	I Nom. [A]	I Max. [A]	Pot. Nom. [W]	Pot. Max. [W]	Qtde.	FLA [A]	Pot. Max [W]	CV	FLA [A]	Pot. [W]	I Nom. Total [A]	I Máx. Total [A]	Potência Nominal Total [W]	Potência Máxima Total [W]
40MXB15VS/H G4	220	1	43,3	53,8	14428	17782	2	7,4	1460	2	7,1	2168	57,8	68,3	18056	21410
40MXB15VS/H G4	380	1	25,6	31,5	14428	17782	2	7,4	1460	2	4,1	2168	37,1	43,0	18056	21410
40MXB15VS/H G4	440	1	20,7	25,4	14428	17782	2	7,4	1460	2	3,6	2168	31,7	36,4	18056	21410
40MXB15VS/H G4+M5	220	1	43,3	53,8	14428	17782	2	7,4	1460	4	14,2	4188	64,9	75,4	20076	23430
40MXB15VS/H G4+M5	380	1	25,6	31,5	14428	17782	2	7,4	1460	4	8,2	4188	41,2	47,1	20076	23430
40MXB15VS/H G4+M5	440	1	20,7	25,4	14428	17782	2	7,4	1460	4	7,1	4188	35,2	39,9	20076	23430
40MXB15VS/H G4+F8	220	1	43,3	53,8	14428	17782	2	7,4	1460	5	17,6	5164	68,3	78,8	21052	24406
40MXB15VS/H G4+F8	380	1	25,6	31,5	14428	17782	2	7,4	1460	5	10,1	5164	43,1	49,0	21052	24406
40MXB15VS/H G4+F8	440	1	20,7	25,4	14428	17782	2	7,4	1460	5	8,8	5164	36,9	41,6	21052	24406

Legenda:

Inom. : corrente nominal (A)
Imáx. : corrente máxima (A)
Pnom. : potência nominal (W)
Pmáx. : potência máxima (W)
FLA : corrente a plena carga (A)
Inom. total : corrente nominal total (A)
Imáx. total : corrente máxima total (A)
Pnom. total : potência nominal total (W)
Pmáx. total : potência máxima total (W)

Dados Elétricos (cont.)

Unidades Evaporadoras 40MX com Unidades Condensadoras 38EX

Modelo	Tensão (V)	Condensadora 38EXE20								Modulo Ventilação			TOTAL			
		Qtde.	Compressores				Motor (cada)			CV	FLA [A]	Pot. [W]	I Nom. Total [A]	I Máx. Total [A]	Potência Nominal Total [W]	Potência Máxima Total [W]
			I Nom. [A]	I Max. [A]	Pot. Nom. [W]	Pot. Max. [W]	Qtde.	FLA [A]	Pot. Max [W]							
40MXB20VS G4	220	1	50,0	59,8	16451	19688	2	7,4	1460	3	10,3	3144	67,7	77,5	21055	24292
40MXB20VS G4	380	1	29,8	35,7	16451	19688	2	7,4	1460	3	5,9	3144	43,1	49,0	21055	24292
40MXB20VS G4	440	1	25,0	29,9	16451	19688	2	7,4	1460	3	5,1	3144	37,5	42,4	21055	24292
40MXB20VH G4	220	1	50,0	59,8	16451	19688	2	7,4	1460	4	14,2	4188	71,6	81,4	22099	25336
40MXB20VH G4	380	1	29,8	35,7	16451	19688	2	7,4	1460	4	8,2	4188	45,4	51,3	22099	25336
40MXB20VH G4	440	1	25,0	29,9	16451	19688	2	7,4	1460	4	7,1	4188	39,5	44,4	22099	25336
40MXB20VS G4+M5	220	1	50,0	59,8	16451	19688	2	7,4	1460	4	14,2	4188	71,6	81,4	22099	25336
40MXB20VS G4+M5	380	1	29,8	35,7	16451	19688	2	7,4	1460	4	8,2	4188	45,4	51,3	22099	25336
40MXB20VS G4+M5	440	1	25,0	29,9	16451	19688	2	7,4	1460	4	7,1	4188	39,5	44,4	22099	25336
40MXB20VH G4+M5	220	1	50,0	59,8	16451	19688	2	7,4	1460	7,5	25,5	7579	82,9	92,7	25490	28727
40MXB20VH G4+M5	380	1	29,8	35,7	16451	19688	2	7,4	1460	7,5	14,7	7579	51,9	57,8	25490	28727
40MXB20VH G4+M5	440	1	25,0	29,9	16451	19688	2	7,4	1460	7,5	12,7	7579	45,1	50,0	25490	28727
40MXB20VS/H G4+F8	220	1	50,0	59,8	16451	19688	2	7,4	1460	7,5	25,5	7579	82,9	92,7	25490	28727
40MXB20VS/H G4+F8	380	1	29,8	35,7	16451	19688	2	7,4	1460	7,5	14,7	7579	51,9	57,8	25490	28727
40MXB20VS/H G4+F8	440	1	25,0	29,9	16451	19688	2	7,4	1460	7,5	12,7	7579	45,1	50,0	25490	28727

Modelo	Tensão (V)	Condensadora 38EXE25								Modulo Ventilação			TOTAL			
		Qtde.	Compressores				Motor (cada)			CV	FLA [A]	Pot. [W]	I Nom. Total [A]	I Máx. Total [A]	Potência Nominal Total [W]	Potência Máxima Total [W]
			I Nom. [A]	I Max. [A]	Pot. Nom. [W]	Pot. Max. [W]	Qtde.	FLA [A]	Pot. Max [W]							
40MXB25VS G4	220	1	74,6	86,5	22564	27119	2	7,4	1460	5	17,6	5164	99,6	111,5	29188	33743
40MXB25VS G4	380	1	38,8	47,0	22564	27119	2	7,4	1460	5	10,1	5164	56,3	64,5	29188	33743
40MXB25VS G4	440	1	31,2	38,6	22564	27119	2	7,4	1460	5	8,8	5164	47,4	54,8	29188	33743
40MXB25VH G4	220	1	74,6	86,5	22564	27119	2	7,4	1460	7,5	25,5	7579	107,5	119,4	31603	36158
40MXB25VH G4	380	1	38,8	47,0	22564	27119	2	7,4	1460	7,5	14,7	7579	60,9	69,1	31603	36158
40MXB25VH G4	440	1	31,2	38,6	22564	27119	2	7,4	1460	7,5	12,7	7579	51,3	58,7	31603	36158
40MXB25VS/H G4+M5	220	1	74,6	86,5	22564	27119	2	7,4	1460	10	32,0	10243	114,0	125,9	34267	38822
40MXB25VS/H G4+M5	380	1	38,8	47,0	22564	27119	2	7,4	1460	10	18,5	10243	64,7	72,9	34267	38822
40MXB25VS/H G4+M5	440	1	31,2	38,6	22564	27119	2	7,4	1460	10	16,0	10243	54,6	62,0	34267	38822
40MXB25VS/H G4+F8	220	1	74,6	86,5	22564	27119	2	7,4	1460	10	32,0	10243	114,0	125,9	34267	38822
40MXB25VS/H G4+F8	380	1	38,8	47,0	22564	27119	2	7,4	1460	10	18,5	10243	64,7	72,9	34267	38822
40MXB25VS/H G4+F8	440	1	31,2	38,6	22564	27119	2	7,4	1460	10	16,0	10243	54,6	62,0	34267	38822

Modelo	Tensão (V)	Condensadora 38EXE30								Modulo Ventilação			TOTAL			
			Compressores				Motor (cada)									
		Qtde.	I Nom. [A]	I Max. [A]	Pot. Nom. [W]	Pot. Max. [W]	Qtde.	FLA [A]	Pot. Max [W]	CV	FLA [A]	Pot. [W]	I Nom. Total [A]	I Máx. Total [A]	Potência Nominal Total [W]	Potência Máxima Total [W]
40MXB30VS G4	220	1	74,8	95,4	25400	34515	2	7,4	1460	7,5	25,5	7579	107,7	128,3	34439	43554
40MXB30VS G4	380	1	45,2	58,0	25400	34515	2	7,4	1460	7,5	14,7	7579	67,3	80,1	34439	43554
40MXB30VS G4	440	1	37,3	48,6	25400	34515	2	7,4	1460	7,5	12,7	7579	57,4	68,7	34439	43554
40MXB30VH G4	220	1	74,8	95,4	25400	34515	2	7,4	1460	10	32,0	10243	114,2	134,8	37103	46218
40MXB30VH G4	380	1	45,2	58,0	25400	34515	2	7,4	1460	10	18,5	10243	71,1	83,9	37103	46218
40MXB30VH G4	440	1	37,3	48,6	25400	34515	2	7,4	1460	10	16,0	10243	60,7	72,0	37103	46218
40MXB30VS G4+M5	220	1	74,8	95,4	25400	34515	2	7,4	1460	10	32,0	10243	114,2	134,8	37103	46218
40MXB30VS G4+M5	380	1	45,2	58,0	25400	34515	2	7,4	1460	10	18,5	10243	71,1	83,9	37103	46218
40MXB30VS G4+M5	440	1	37,3	48,6	25400	34515	2	7,4	1460	10	16,0	10243	60,7	72,0	37103	46218
40MXB30VH G4+M5	220	1	74,8	95,4	25400	34515	2	7,4	1460	12,5	39,0	12483	121,2	141,8	39343	48458
40MXB30VH G4+M5	380	1	45,2	58,0	25400	34515	2	7,4	1460	12,5	22,5	12483	75,1	87,9	39343	48458
40MXB30VH G4+M5	440	1	37,3	48,6	25400	34515	2	7,4	1460	12,5	19,5	12483	64,2	75,5	39343	48458
40MXB30VS/H G4+F8	220	1	74,8	95,4	25400	34515	2	7,4	1460	12,5	39,0	12483	121,2	141,8	39343	48458
40MXB30VS/H G4+F8	380	1	45,2	58,0	25400	34515	2	7,4	1460	12,5	22,5	12483	75,1	87,9	39343	48458
40MXB30VS/H G4+F8	440	1	37,3	48,6	25400	34515	2	7,4	1460	12,5	19,5	12483	64,2	75,5	39343	48458

Legenda:
Inom. : corrente nominal (A)
Imáx. : corrente máxima (A)
Pnom. : potência nominal (W)
Pmáx. : potência máxima (W)
FLA : corrente a plena carga (A)
Inom. total : corrente nominal total (A)
Imáx. total : corrente máxima total (A)
Pnom. total : potência nominal total (W)
Pmáx. total : potência máxima total (W)

Dados Elétricos (cont.)

Unidades Evaporadoras 40MX com Unidades Condensadoras 38EX

Modelo	Tensão (V)	Condensadora 38EXE20								Condensadora 38EXE20								Modulo Ventilação			TOTAL			
			Compressores				Motor (cada)				Compressores				Motor (cada)									
		Qtde.	I Nom. [A]	I Max. [A]	Pot. Nom. [W]	Pot. Max. [W]	Qtde.	FLA [A]	Pot. Max [W]	Qtde.	I Nom. [A]	I Max. [A]	Pot. Nom. [W]	Pot. Max. [W]	Qtde.	FLA [A]	Pot. Max [W]	CV	FLA [A]	Pot. [W]	I Nom. Total [A]	I Máx. Total [A]	Potência Nominal Total [W]	Potência Máxima Total [W]
40MXB40VS/H G4	220	1	50,0	59,8	16451	19688	2	7,4	1460	1	50,0	60	16451	19688	2	7,4	1460	10	32,0	10243	146,8	166,4	46065	52539
40MXB40VS/H G4	380	1	29,8	35,7	16451	19688	2	7,4	1460	1	29,8	36	16451	19688	2	7,4	1460	10	18,5	10243	92,9	104,7	46065	52539
40MXB40VS/H G4	440	1	25,0	29,9	16451	19688	2	7,4	1460	1	25,0	30	16451	19688	2	7,4	1460	10	16,0	10243	80,8	90,6	46065	52539
40MXB40VS G4+M5	220	1	50,0	59,8	16451	19688	2	7,4	1460	1	50,0	60	16451	19688	2	7,4	1460	12,5	39,0	12483	153,8	173,4	48305	54779
40MXB40VS G4+M5	380	1	29,8	35,7	16451	19688	2	7,4	1460	1	29,8	36	16451	19688	2	7,4	1460	12,5	22,5	12483	96,9	108,7	48305	54779
40MXB40VS G4+M5	440	1	25,0	29,9	16451	19688	2	7,4	1460	1	25,0	30	16451	19688	2	7,4	1460	12,5	19,5	12483	84,3	94,1	48305	54779
40MXB40VH G4+M5	220	1	50,0	59,8	16451	19688	2	7,4	1460	1	50,0	60	16451	19688	2	7,4	1460	15	47,0	14865	161,8	181,4	50687	57161
40MXB40VH G4+M5	380	1	29,8	35,7	16451	19688	2	7,4	1460	1	29,8	36	16451	19688	2	7,4	1460	15	27,2	14865	101,6	113,4	50687	57161
40MXB40VH G4+M5	440	1	25,0	29,9	16451	19688	2	7,4	1460	1	25,0	30	16451	19688	2	7,4	1460	15	23,5	14865	88,3	98,1	50687	57161
40MXB40VS/H G4+F8	220	1	50,0	59,8	16451	19688	2	7,4	1460	1	50,0	60	16451	19688	2	7,4	1460	15	47,0	14865	161,8	181,4	50687	57161
40MXB40VS/H G4+F8	380	1	29,8	35,7	16451	19688	2	7,4	1460	1	29,8	36	16451	19688	2	7,4	1460	15	27,2	14865	101,6	113,4	50687	57161
40MXB40VS/H G4+F8	440	1	25,0	29,9	16451	19688	2	7,4	1460	1	25,0	30	16451	19688	2	7,4	1460	15	23,5	14865	88,3	98,1	50687	57161

Modelo	Tensão (V)	Condensadora 38EXE20								Condensadora 38EXE25								Modulo Ventilação			TOTAL			
			Compressores				Motor (cada)				Compressores				Motor (cada)									
		Qtde.	I Nom. [A]	I Max. [A]	Pot. Nom. [W]	Pot. Max. [W]	Qtde.	FLA [A]	Pot. Max [W]	Qtde.	I Nom. [A]	I Max. [A]	Pot. Nom. [W]	Pot. Max. [W]	Qtde.	FLA [A]	Pot. Max [W]	CV	FLA [A]	Pot. [W]	I Nom. Total [A]	I Máx. Total [A]	Potência Nominal Total [W]	Potência Máxima Total [W]
40MXB45VS G4	220	1	50,0	59,8	16451	19688	2	7,4	1460	1	74,6	86,5	22564	27119	2	7,4	1460	10	32,0	10243	171,4	193,1	52178	59970
40MXB45VS G4	380	1	29,8	35,7	16451	19688	2	7,4	1460	1	38,8	47,0	22564	27119	2	7,4	1460	10	18,5	10243	101,9	116,0	52178	59970
40MXB45VS G4	440	1	25,0	29,9	16451	19688	2	7,4	1460	1	31,2	38,6	22564	27119	2	7,4	1460	10	16,0	10243	87,0	99,3	52178	59970
40MXB45VH G4	220	1	50,0	59,8	16451	19688	2	7,4	1460	1	74,6	86,5	22564	27119	2	7,4	1460	12,5	39,0	12483	178,4	200,1	54418	62210
40MXB45VH G4	380	1	29,8	35,7	16451	19688	2	7,4	1460	1	38,8	47,0	22564	27119	2	7,4	1460	12,5	22,5	12483	105,9	120,0	54418	62210
40MXB45VH G4	440	1	25,0	29,9	16451	19688	2	7,4	1460	1	31,2	38,6	22564	27119	2	7,4	1460	12,5	19,5	12483	90,5	102,8	54418	62210
40MXB45VS G4+M5	220	1	50,0	59,8	16451	19688	2	7,4	1460	1	74,6	86,5	22564	27119	2	7,4	1460	15	47,0	14865	186,4	208,1	56800	64592
40MXB45VS G4+M5	380	1	29,8	35,7	16451	19688	2	7,4	1460	1	38,8	47,0	22564	27119	2	7,4	1460	15	27,2	14865	110,6	124,7	56800	64592
40MXB45VS G4+M5	440	1	25,0	29,9	16451	19688	2	7,4	1460	1	31,2	38,6	22564	27119	2	7,4	1460	15	23,5	14865	94,5	106,8	56800	64592
40MXB45VH G4+M5	220	1	50,0	59,8	16451	19688	2	7,4	1460	1	74,6	86,5	22564	27119	2	7,4	1460	20	65,2	16235	204,6	226,3	58170	65962
40MXB45VH G4+M5	380	1	29,8	35,7	16451	19688	2	7,4	1460	1	38,8	47,0	22564	27119	2	7,4	1460	20	37,7	16235	121,1	135,2	58170	65962
40MXB45VH G4+M5	440	1	25,0	29,9	16451	19688	2	7,4	1460	1	31,2	38,6	22564	27119	2	7,4	1460	20	32,6	16235	103,6	115,9	58170	65962
40MXB45VS/H G4+F8	220	1	50,0	59,8	16451	19688	2	7,4	1460	1	74,6	86,5	22564	27119	2	7,4	1460	20	65,2	20140	204,6	226,3	62075	69867
40MXB45VS/H G4+F8	380	1	29,8	35,7	16451	19688	2	7,4	1460	1	38,8	47,0	22564	27119	2	7,4	1460	20	37,7	20140	121,1	135,2	62075	69867
40MXB45VS/H G4+F8	440	1	25,0	29,9	16451	19688	2	7,4	1460	1	31,2	38,6	22564	27119	2	7,4	1460	20	32,6	20140	103,6	115,9	62075	69867

Modelo	Tensão (V)	Condensadora 38EXE25								Condensadora 38EXE25								Modulo Ventilação			TOTAL			
			Compressores				Motor (cada)				Compressores				Motor (cada)									
		Qtde.	I Nom. [A]	I Max. [A]	Pot. Nom. [W]	Pot. Max. [W]	Qtde.	FLA [A]	Pot. Max [W]	Qtde.	I Nom. [A]	I Max. [A]	Pot. Nom. [W]	Pot. Max. [W]	Qtde.	FLA [A]	Pot. Max [W]	CV	FLA [A]	Pot. [W]	I Nom. Total [A]	I Máx. Total [A]	Potência Nominal Total [W]	Potência Máxima Total [W]
40MXB50VS G4	220	1	74,6	86,5	22564	27119	2	7,4	1460	1	74,6	86,5	22564	27119	2	7,4	1460	12,5	39,0	12483	203,0	226,9	60531	69641
40MXB50VS G4	380	1	38,8	47,0	22564	27119	2	7,4	1460	1	38,8	47,0	22564	27119	2	7,4	1460	12,5	22,5	12483	114,9	131,2	60531	69641
40MXB50VS G4	440	1	31,2	38,6	22564	27119	2	7,4	1460	1	31,2	38,6	22564	27119	2	7,4	1460	12,5	19,5	12483	96,7	111,4	60531	69641
40MXB50VH G4	220	1	74,6	86,5	22564	27119	2	7,4	1460	1	74,6	86,5	22564	27119	2	7,4	1460	15	47,0	14865	211,0	234,9	62913	72023
40MXB50VH G4	380	1	38,8	47,0	22564	27119	2	7,4	1460	1	38,8	47,0	22564	27119	2	7,4	1460	15	27,2	14865	119,6	135,9	62913	72023
40MXB50VH G4	440	1	31,2	38,6	22564	27119	2	7,4	1460	1	31,2	38,6	22564	27119	2	7,4	1460	15	23,5	14865	100,7	115,4	62913	72023
40MXB50VS/H G4+M5	220	1	74,6	86,5	22564	27119	2	7,4	1460	1	74,6	86,5	22564	27119	2	7,4	1460	20	65,2	20140	229,2	253,1	68188	77298
40MXB50VS/H G4+M5	380	1	38,8	47,0	22564	27119	2	7,4	1460	1	38,8	47,0	22564	27119	2	7,4	1460	20	37,7	20140	130,1	146,4	68188	77298
40MXB50VS/H G4+M5	440	1	31,2	38,6	22564	27119	2	7,4	1460	1	31,2	38,6	22564	27119	2	7,4	1460	20	32,6	20140	109,8	124,5	68188	77298
40MXB50VS/H G4+F8	220	1	74,6	86,5	22564	27119	2	7,4	1460	1	74,6	86,5	22564	27119	2	7,4	1460	20	65,2	20140	229,2	253,1	68188	77298
40MXB50VS/H G4+F8	380	1	38,8	47,0	22564	27119	2	7,4	1460	1	38,8	47,0	22564	27119	2	7,4	1460	20	37,7	20140	130,1	146,4	68188	77298
40MXB50VS/H G4+F8	440	1	31,2	38,6	22564	27119	2	7,4	1460	1	31,2	38,6	22564	27119	2	7,4	1460	20	32,6	20140	109,8	124,5	68188	77298

Modelo	Tensão (V)	Condensadora 38EXE30								Condensadora 38EXE30								Modulo Ventilação			TOTAL			
			Compressores				Motor (cada)				Compressores				Motor (cada)									
		Qtde.	I Nom. [A]	I Max. [A]	Pot. Nom. [W]	Pot. Max. [W]	Qtde.	FLA [A]	Pot. Max [W]	Qtde.	I Nom. [A]	I Max. [A]	Pot. Nom. [W]	Pot. Max. [W]	Qtde.	FLA [A]	Pot. Max [W]	CV	FLA [A]	Pot. [W]	I Nom. Total [A]	I Máx. Total [A]	Potência Nominal Total [W]	Potência Máxima Total [W]
40MXB60VS G4	220	1	74,8	95,4	25400	34515	2	7,4	1460	1	74,8	95	25400	34515	2	7,4	1460	12,5	39,0	12483	203,4	244,6	66203	84433
40MXB60VS G4	380	1	45,2	58,0	25400	34515	2	7,4	1460	1	45,2	58	25400	34515	2	7,4	1460	12,5	22,5	12483	127,7	153,3	66203	84433
40MXB60VS G4	440	1	37,3	48,6	25400	34515	2	7,4	1460	1	37,3	49	25400	34515	2	7,4	1460	12,5	19,5	12483	108,9	131,5	66203	84433
40MXB60VH G4	220	1	74,8	95,4	25400	34515	2	7,4	1460	1	74,8	95	25400	34515	2	7,4	1460	15	47,0	14865	211,4	252,6	68585	86815
40MXB60VH G4	380	1	45,2	58,0	25400	34515	2	7,4	1460	1	45,2	58	25400	34515	2	7,4	1460	15	27,2	14865	132,4	158,0	68585	86815
40MXB60VH G4	440	1	37,3	48,6	25400	34515	2	7,4	1460	1	37,3	49	25400	34515	2	7,4	1460	15	23,5	14865	112,9	135,5	68585	86815
40MXB60VS/H G4+M5	220	1	74,8	95,4	25400	34515	2	7,4	1460	1	74,8	95	25400	34515	2	7,4	1460	20	65,2	20140	229,6	270,8	73860	92090
40MXB60VS/H G4+M5	380	1	45,2	58,0	25400	34515	2	7,4	1460	1	45,2	58	25400	34515	2	7,4	1460	20	37,7	20140	142,9	168,5	73860	92090
40MXB60VS/H G4+M5	440	1	37,3	48,6	25400	34515	2	7,4	1460	1	37,3	49	25400	34515	2	7,4	1460	20	32,6	20140	122,0	144,6	73860	92090
40MXB60VS/H G4+F8	220	1	74,8	95,4	25400	34515	2	7,4	1460	1	74,8	95	25400	34515	2	7,4	1460	20	65,2	20140	229,6	270,8	73860	92090
40MXB60VS/H G4+F8	380	1	45,2	58,0	25400	34515	2	7,4	1460	1	45,2	58	25400	34515	2	7,4	1460	20	37,7	20140	142,9	168,5	73860	92090
40MXB60VS/H G4+F8	440	1	37,3	48,6	25400	34515	2	7,4	1460	1	37,3	49	25400	34515	2	7,4	1460	20	32,6	20140	122,0	144,6	73860	92090

Legenda:
Inom. : corrente nominal (A)
Imáx. : corrente máxima (A)
Pnom. : potência nominal (W)
Pmáx. : potência máxima (W)
FLA : corrente a plena carga (A)
Inom. total : corrente nominal total (A)
Imáx. total : corrente máxima total (A)
Pnom. total : potência nominal total (W)
Pmáx. total : potência máxima total (W)

Dados Elétricos (cont.)

Unidades Evaporadoras 40MX com Unidades Condensadoras 38EV

Modelo	Tensão (V)	Condensadora 38EVE10								Modulo Ventilação			TOTAL			
			Compressores				Motor (cada)									
		Qtde.	I Nom. [A]	I Max. [A]	Pot. Nom. [W]	Pot. Max. [W]	Qtde.	FLA [A]	Pot. Max [W]	CV	FLA [A]	Pot. [W]	I Nom. Total [A]	I Máx. Total [A]	Potência Nominal Total [W]	Potência Máxima Total [W]
40MXB10VS/H G4	220	1	31,3	37,5	9957	11933	1	3,7	730	2	7,1	2168	42,1	48,3	12855	14831
40MXB10VS/H G4	380	1	19,0	22,8	9957	11933	1	3,7	730	2	4,1	2168	26,8	30,6	12855	14831
40MXB10VS/H G4	440	1	15,3	18,3	9957	11933	1	3,7	730	2	3,6	2168	22,6	25,6	12855	14831
40MXB10VS G4+M5	220	1	31,3	37,5	9957	11933	1	3,7	730	2	7,1	2168	42,1	48,3	12855	14831
40MXB10VS G4+M5	380	1	19,0	22,8	9957	11933	1	3,7	730	2	4,1	2168	26,8	30,6	12855	14831
40MXB10VS G4+M5	440	1	15,3	18,3	9957	11933	1	3,7	730	2	3,6	2168	22,6	25,6	12855	14831
40MXB10VH G4+M5	220	1	31,3	37,5	9957	11933	1	3,7	730	3	10,3	3144	45,3	51,5	13831	15807
40MXB10VH G4+M5	380	1	19,0	22,8	9957	11933	1	3,7	730	3	5,9	3144	28,6	32,4	13831	15807
40MXB10VH G4+M5	440	1	15,3	18,3	9957	11933	1	3,7	730	3	5,1	3144	24,1	27,1	13831	15807
40MXB10VS G4+F8	220	1	31,3	37,5	9957	11933	1	3,7	730	3	10,3	3144	45,3	51,5	13831	15807
40MXB10VS G4+F8	380	1	19,0	22,8	9957	11933	1	3,7	730	3	5,9	3144	28,6	32,4	13831	15807
40MXB10VS G4+F8	440	1	15,3	18,3	9957	11933	1	3,7	730	3	5,1	3144	24,1	27,1	13831	15807
40MXB10VH G4+F8	220	1	31,3	37,5	9957	11933	1	3,7	730	4	14,2	4188	49,2	55,4	14875	16851
40MXB10VH G4+F8	380	1	19,0	22,8	9957	11933	1	3,7	730	4	8,2	4188	30,9	34,7	14875	16851
40MXB10VH G4+F8	440	1	15,3	18,3	9957	11933	1	3,7	730	4	7,1	4188	26,1	29,1	14875	16851

Modelo	Tensão (V)	Condensadora 38EVE15								Modulo Ventilação			TOTAL			
			Compressores				Motor (cada)									
		Qtde.	I Nom. [A]	I Max. [A]	Pot. Nom. [W]	Pot. Max. [W]	Qtde.	FLA [A]	Pot. Max [W]	CV	FLA [A]	Pot. [W]	I Nom. Total [A]	I Máx. Total [A]	Potência Nominal Total [W]	Potência Máxima Total [W]
40MXB15VS/H G4	220	1	43,3	53,8	14428	17782	2	7,4	1460	2	7,1	2168	57,8	68,3	18056	21410
40MXB15VS/H G4	380	1	25,6	31,5	14428	17782	2	7,4	1460	2	4,1	2168	37,1	43,0	18056	21410
40MXB15VS/H G4	440	1	20,7	25,4	14428	17782	2	7,4	1460	2	3,6	2168	31,7	36,4	18056	21410
40MXB15VS/H G4+M5	220	1	43,3	53,8	14428	17782	2	7,4	1460	4	14,2	4188	64,9	75,4	20076	23430
40MXB15VS/H G4+M5	380	1	25,6	31,5	14428	17782	2	7,4	1460	4	8,2	4188	41,2	47,1	20076	23430
40MXB15VS/H G4+M5	440	1	20,7	25,4	14428	17782	2	7,4	1460	4	7,1	4188	35,2	39,9	20076	23430
40MXB15VS/H G4+F8	220	1	43,3	53,8	14428	17782	2	7,4	1460	5	17,6	5164	68,3	78,8	21052	24406
40MXB15VS/H G4+F8	380	1	25,6	31,5	14428	17782	2	7,4	1460	5	10,1	5164	43,1	49,0	21052	24406
40MXB15VS/H G4+F8	440	1	20,7	25,4	14428	17782	2	7,4	1460	5	8,8	5164	36,9	41,6	21052	24406

Legenda:

Inom. : corrente nominal (A)
Imáx. : corrente máxima (A)
Pnom. : potência nominal (W)
Pmáx. : potência máxima (W)
FLA : corrente a plena carga (A)
Inom. total : corrente nominal total (A)
Imáx. total : corrente máxima total (A)
Pnom. total : potência nominal total (W)
Pmáx. total : potência máxima total (W)

Unidades Evaporadoras 40MX com Unidades Condensadoras 38EV

Modelo	Tensão (V)	Condensadora 38EVE10								Condensadora 38EVE10								Modulo Ventilação			TOTAL			
			Compressores				Motor (cada)				Compressores				Motor (cada)									
		Qtde.	I Nom. [A]	I Max. [A]	Pot. Nom. [W]	Pot. Max. [W]	Qtde.	FLA [A]	Pot. Max [W]	Qtde.	I Nom. [A]	I Max. [A]	Pot. Nom. [W]	Pot. Max. [W]	Qtde.	FLA [A]	Pot. Max [W]	CV	FLA [A]	Pot. [W]	I Nom. Total [A]	I Máx. Total [A]	Potência Nominal Total [W]	Potência Máxima Total [W]
40MXB20VS G4	220	1	31,3	37,5	9957	11933	1	3,7	730	1	31,3	37,5	9957	11933	1	3,7	730	3	10,3	3144	86,5	92,7	26494	28470
40MXB20VS G4	380	1	19,0	22,8	9957	11933	1	3,7	730	1	19,0	22,8	9957	11933	1	3,7	730	3	5,9	3144	55,1	58,9	26494	28470
40MXB20VS G4	440	1	15,3	18,3	9957	11933	1	3,7	730	1	15,3	18,3	9957	11933	1	3,7	730	3	5,1	3144	46,1	49,1	26494	28470
40MXB20VH G4	220	1	31,3	37,5	9957	11933	1	3,7	730	1	31,3	37,5	9957	11933	1	3,7	730	4	14,2	4188	90,4	96,6	27538	29514
40MXB20VH G4	380	1	19,0	22,8	9957	11933	1	3,7	730	1	19,0	22,8	9957	11933	1	3,7	730	4	8,2	4188	57,4	61,2	27538	29514
40MXB20VH G4	440	1	15,3	18,3	9957	11933	1	3,7	730	1	15,3	18,3	9957	11933	1	3,7	730	4	7,1	4188	48,1	51,1	27538	29514
40MXB20VS G4+M5	220	1	31,3	37,5	9957	11933	1	3,7	730	1	31,3	37,5	9957	11933	1	3,7	730	4	14,2	4188	90,4	96,6	27538	29514
40MXB20VS G4+M5	380	1	19,0	22,8	9957	11933	1	3,7	730	1	19,0	22,8	9957	11933	1	3,7	730	4	8,2	4188	57,4	61,2	27538	29514
40MXB20VS G4+M5	440	1	15,3	18,3	9957	11933	1	3,7	730	1	15,3	18,3	9957	11933	1	3,7	730	4	7,1	4188	48,1	51,1	27538	29514
40MXB20VH G4+M5	220	1	31,3	37,5	9957	11933	1	3,7	730	1	31,3	37,5	9957	11933	1	3,7	730	7,5	25,5	7579	101,7	107,9	30929	32905
40MXB20VH G4+M5	380	1	19,0	22,8	9957	11933	1	3,7	730	1	19,0	22,8	9957	11933	1	3,7	730	7,5	14,7	7579	63,9	67,7	30929	32905
40MXB20VH G4+M5	440	1	15,3	18,3	9957	11933	1	3,7	730	1	15,3	18,3	9957	11933	1	3,7	730	7,5	12,7	7579	53,7	56,7	30929	32905
40MXB20VS/H G4+F8	220	1	31,3	37,5	9957	11933	1	3,7	730	1	31,3	37,5	9957	11933	1	3,7	730	7,5	25,5	7579	101,7	107,9	30929	32905
40MXB20VS/H G4+F8	380	1	19,0	22,8	9957	11933	1	3,7	730	1	19,0	22,8	9957	11933	1	3,7	730	7,5	14,7	7579	63,9	67,7	30929	32905
40MXB20VS/H G4+F8	440	1	15,3	18,3	9957	11933	1	3,7	730	1	15,3	18,3	9957	11933	1	3,7	730	7,5	12,7	7579	53,7	56,7	30929	32905

Modelo	Tensão (V)	Condensadora 38EVE10								Condensadora 38EVE15								Modulo Ventilação			TOTAL			
			Compressores				Motor (cada)				Compressores				Motor (cada)									
		Qtde.	I Nom. [A]	I Max. [A]	Pot. Nom. [W]	Pot. Max. [W]	Qtde.	FLA [A]	Pot. Max [W]	Qtde.	I Nom. [A]	I Max. [A]	Pot. Nom. [W]	Pot. Max. [W]	Qtde.	FLA [A]	Pot. Max [W]	CV	FLA [A]	Pot. [W]	I Nom. Total [A]	I Máx. Total [A]	Potência Nominal Total [W]	Potência Máxima Total [W]
40MXB25VS G4	220	1	31,3	37,5	9957	11933	1	7,4	730	1	43,3	53,8	14428	17782	2	7,4	1460	3	10,3	3144	99,7	116,4	33073	35049
40MXB25VS G4	380	1	19,0	22,8	9957	11933	1	7,4	730	1	25,6	31,5	14428	17782	2	7,4	1460	3	5,9	3144	65,3	75,0	33073	35049
40MXB25VS G4	440	1	15,3	18,3	9957	11933	1	7,4	730	1	20,7	25,4	14428	17782	2	7,4	1460	3	5,1	3144	55,9	63,6	33073	35049
40MXB25VH G4	220	1	31,3	37,5	9957	11933	1	7,4	730	1	43,3	53,8	14428	17782	2	7,4	1460	4	14,2	4188	103,6	120,3	34117	36093
40MXB25VH G4	380	1	19,0	22,8	9957	11933	1	7,4	730	1	25,6	31,5	14428	17782	2	7,4	1460	4	8,2	4188	67,6	77,3	34117	36093
40MXB25VH G4	440	1	15,3	18,3	9957	11933	1	7,4	730	1	20,7	25,4	14428	17782	2	7,4	1460	4	7,1	4188	57,9	65,6	34117	36093
40MXB25VS/H G4+M5	220	1	31,3	37,5	9957	11933	1	7,4	730	1	43,3	53,8	14428	17782	2	7,4	1460	4	14,2	4188	103,6	120,3	34117	36093
40MXB25VS/H G4+M5	380	1	19,0	22,8	9957	11933	1	7,4	730	1	25,6	31,5	14428	17782	2	7,4	1460	4	8,2	4188	67,6	77,3	34117	36093
40MXB25VS/H G4+M5	440	1	15,3	18,3	9957	11933	1	7,4	730	1	20,7	25,4	14428	17782	2	7,4	1460	4	7,1	4188	57,9	65,6	34117	36093
40MXB25VS/H G4+F8	220	1	31,3	37,5	9957	11933	1	7,4	730	1	43,3	53,8	14428	17782	2	7,4	1460	7,5	25,5	7579	114,9	131,6	37508	39484
40MXB25VS/H G4+F8	380	1	19,0	22,8	9957	11933	1	7,4	730	1	25,6	31,5	14428	17782	2	7,4	1460	7,5	14,7	7579	74,1	83,8	37508	39484
40MXB25VS/H G4+F8	440	1	15,3	18,3	9957	11933	1	7,4	730	1	20,7	25,4	14428	17782	2	7,4	1460	7,5	12,7	7579	63,5	71,2	37508	39484

Modelo	Tensão (V)	Condensadora 38EVE15								Condensadora 38EVE15								Modulo Ventilação			TOTAL			
			Compressores				Motor (cada)				Compressores				Motor (cada)									
		Qtde.	I Nom. [A]	I Max. [A]	Pot. Nom. [W]	Pot. Max. [W]	Qtde.	FLA [A]	Pot. Max [W]	Qtde.	I Nom. [A]	I Max. [A]	Pot. Nom. [W]	Pot. Max. [W]	Qtde.	FLA [A]	Pot. Max [W]	CV	FLA [A]	Pot. [W]	I Nom. Total [A]	I Máx. Total [A]	Potência Nominal Total [W]	Potência Máxima Total [W]
40MXB30VS G4	220	1	43,3	53,8	14428	17782	2	7,4	1460	1	43,3	53,8	14428	17782	2	7,4	1460	7,5	25,5	7579	126,9	147,9	42709	46063
40MXB30VS G4	380	1	25,6	31,5	14428	17782	2	7,4	1460	1	25,6	31,5	14428	17782	2	7,4	1460	7,5	14,7	7579	80,7	92,5	42709	46063
40MXB30VS G4	440	1	20,7	25,4	14428	17782	2	7,4	1460	1	20,7	25,4	14428	17782	2	7,4	1460	7,5	12,7	7579	68,9	78,3	42709	46063
40MXB30VH G4	220	1	43,3	53,8	14428	17782	2	7,4	1460	1	43,3	53,8	14428	17782	2	7,4	1460	10	32,0	10243	133,4	154,4	45373	48727
40MXB30VH G4	380	1	25,6	31,5	14428	17782	2	7,4	1460	1	25,6	31,5	14428	17782	2	7,4	1460	10	18,5	10243	84,5	96,3	45373	48727
40MXB30VH G4	440	1	20,7	25,4	14428	17782	2	7,4	1460	1	20,7	25,4	14428	17782	2	7,4	1460	10	16,0	10243	72,2	81,6	45373	48727
40MXB30VS G4+M5	220	1	43,3	53,8	14428	17782	2	7,4	1460	1	43,3	53,8	14428	17782	2	7,4	1460	10	32,0	10243	133,4	154,4	45373	48727
40MXB30VS G4+M5	380	1	25,6	31,5	14428	17782	2	7,4	1460	1	25,6	31,5	14428	17782	2	7,4	1460	10	18,5	10243	84,5	96,3	45373	48727
40MXB30VS G4+M5	440	1	20,7	25,4	14428	17782	2	7,4	1460	1	20,7	25,4	14428	17782	2	7,4	1460	10	16,0	10243	72,2	81,6	45373	48727
40MXB30VH G4+M5	220	1	43,3	53,8	14428	17782	2	7,4	1460	1	43,3	53,8	14428	17782	2	7,4	1460	12,5	39,0	12483	140,4	161,4	47613	50967
40MXB30VH G4+M5	380	1	25,6	31,5	14428	17782	2	7,4	1460	1	25,6	31,5	14428	17782	2	7,4	1460	12,5	22,5	12483	88,5	100,3	47613	50967
40MXB30VH G4+M5	440	1	20,7	25,4	14428	17782	2	7,4	1460	1	20,7	25,4	14428	17782	2	7,4	1460	12,5	19,5	12483	75,7	85,1	47613	50967
40MXB30VS/H G4+F8	220	1	43,3	53,8	14428	17782	2	7,4	1460	1	43,3	53,8	14428	17782	2	7,4	1460	12,5	39,0	12483	140,4	161,4	47613	50967
40MXB30VS/H G4+F8	380	1	25,6	31,5	14428	17782	2	7,4	1460	1	25,6	31,5	14428	17782	2	7,4	1460	12,5	22,5	12483	88,5	100,3	47613	50967
40MXB30VS/H G4+F8	440	1	20,7	25,4	14428	17782	2	7,4	1460	1	20,7	25,4	14428	17782	2	7,4	1460	12,5	19,5	12483	75,7	85,1	47613	50967

Dados Elétricos (cont.)

Unidades Evaporadoras 40MX com Unidades Condensadoras 38EV

Modelo	Tensão (V)	Condensadora 38EVE10								Condensadora 38EVE15								Condensadora 38EVE15								Modulo Ventilação			TOTAL			
			Compressores				Motor (cada)				Compressores				Motor (cada)				Compressores				Motor (cada)									
		Qtde.	I Nom. [A]	I Max. [A]	Pot. Nom. [W]	Pot. Max. [W]	Qtde.	FLA [A]	Pot. Max [W]	Qtde.	I Nom. [A]	I Max. [A]	Pot. Nom. [W]	Pot. Max. [W]	Qtde.	FLA [A]	Pot. Max [W]	Qtde.	I Nom. [A]	I Max. [A]	Pot. Nom. [W]	Pot. Max. [W]	Qtde.	FLA [A]	Pot. Max [W]	CV	FLA [A]	Pot. [W]	I Nom. Total [A]	I Máx. Total [A]	Potência Nominal Total [W]	Potência Máxima Total [W]
40MXB40VS/H G4	220	1	31,3	37,5	9957	11933	1	7,4	730	1	43,3	53,8	14428	17782	2	7,4	1460	1	43,3	53,8	14428	17782	2	7,4	1460	10	32,0	10243	172,1	199,3	52706	61390
40MXB40VS/H G4	380	1	19,0	22,8	9957	11933	1	7,4	730	1	25,6	31,5	14428	17782	2	7,4	1460	1	25,6	31,5	14428	17782	2	7,4	1460	10	18,5	10243	110,9	126,5	52706	61390
40MXB40VS/H G4	440	1	15,3	18,3	9957	11933	1	7,4	730	1	20,7	25,4	14428	17782	2	7,4	1460	1	20,7	25,4	14428	17782	2	7,4	1460	10	16,0	10243	94,9	107,3	52706	61390
40MXB40VS G4+M5	220	1	31,3	37,5	9957	11933	1	7,4	730	1	43,3	53,8	14428	17782	2	7,4	1460	1	43,3	53,8	14428	17782	2	7,4	1460	12,5	39,0	12483	179,1	206,3	54946	63630
40MXB40VS G4+M5	380	1	19,0	22,8	9957	11933	1	7,4	730	1	25,6	31,5	14428	17782	2	7,4	1460	1	25,6	31,5	14428	17782	2	7,4	1460	12,5	22,5	12483	114,9	130,5	54946	63630
40MXB40VS G4+M5	440	1	15,3	18,3	9957	11933	1	7,4	730	1	20,7	25,4	14428	17782	2	7,4	1460	1	20,7	25,4	14428	17782	2	7,4	1460	12,5	19,5	12483	98,4	110,8	54946	63630
40MXB40VH G4+M5	220	1	31,3	37,5	9957	11933	1	7,4	730	1	43,3	53,8	14428	17782	2	7,4	1460	1	43,3	53,8	14428	17782	2	7,4	1460	15	47,0	14865	187,1	214,3	57328	66012
40MXB40VH G4+M5	380	1	19,0	22,8	9957	11933	1	7,4	730	1	25,6	31,5	14428	17782	2	7,4	1460	1	25,6	31,5	14428	17782	2	7,4	1460	15	27,2	14865	119,6	135,2	57328	66012
40MXB40VH G4+M5	440	1	15,3	18,3	9957	11933	1	7,4	730	1	20,7	25,4	14428	17782	2	7,4	1460	1	20,7	25,4	14428	17782	2	7,4	1460	15	23,5	14865	102,4	114,8	57328	66012
40MXB40VS/H G4+F8	220	1	31,3	37,5	9957	11933	1	7,4	730	1	43,3	53,8	14428	17782	2	7,4	1460	1	43,3	53,8	14428	17782	2	7,4	1460	15	47,0	14865	187,1	214,3	57328	66012
40MXB40VS/H G4+F8	380	1	19,0	22,8	9957	11933	1	7,4	730	1	25,6	31,5	14428	17782	2	7,4	1460	1	25,6	31,5	14428	17782	2	7,4	1460	15	27,2	14865	119,6	135,2	57328	66012
40MXB40VS/H G4+F8	440	1	15,3	18,3	9957	11933	1	7,4	730	1	20,7	25,4	14428	17782	2	7,4	1460	1	20,7	25,4	14428	17782	2	7,4	1460	15	23,5	14865	102,4	114,8	57328	66012

Modelo	Tensão (V)	Condensadora 38EVE15								Condensadora 38EVE15								Condensadora 38EVE15								Modulo Ventilação			TOTAL			
			Compressores				Motor (cada)				Compressores				Motor (cada)				Compressores				Motor (cada)									
		Qtde.	I Nom. [A]	I Max. [A]	Pot. Nom. [W]	Pot. Max. [W]	Qtde.	FLA [A]	Pot. Max [W]	Qtde.	I Nom. [A]	I Max. [A]	Pot. Nom. [W]	Pot. Max. [W]	Qtde.	FLA [A]	Pot. Max [W]	Qtde.	I Nom. [A]	I Max. [A]	Pot. Nom. [W]	Pot. Max. [W]	Qtde.	FLA [A]	Pot. Max [W]	CV	FLA [A]	Pot. [W]	I Nom. Total [A]	I Máx. Total [A]	Potência Nominal Total [W]	Potência Máxima Total [W]
40MXB45VS G4	220	1	43,3	53,8	14428	17782	2	7,4	1460	1	43,3	53,8	14428	17782	2	7,4	1460	1	43,3	53,8	14428	17782	2	7,4	1460	10	32,0	10243	184,1	215,6	57907	67969
40MXB45VS G4	380	1	25,6	31,5	14428	17782	2	7,4	1460	1	25,6	31,5	14428	17782	2	7,4	1460	1	25,6	31,5	14428	17782	2	7,4	1460	10	18,5	10243	117,5	135,2	57907	67969
40MXB45VS G4	440	1	20,7	25,4	14428	17782	2	7,4	1460	1	20,7	25,4	14428	17782	2	7,4	1460	1	20,7	25,4	14428	17782	2	7,4	1460	10	16,0	10243	100,3	114,4	57907	67969
40MXB45VH G4	220	1	43,3	53,8	14428	17782	2	7,4	1460	1	43,3	53,8	14428	17782	2	7,4	1460	1	43,3	53,8	14428	17782	2	7,4	1460	12,5	39,0	12483	191,1	222,6	60147	70209
40MXB45VH G4	380	1	25,6	31,5	14428	17782	2	7,4	1460	1	25,6	31,5	14428	17782	2	7,4	1460	1	25,6	31,5	14428	17782	2	7,4	1460	12,5	22,5	12483	121,5	139,2	60147	70209
40MXB45VH G4	440	1	20,7	25,4	14428	17782	2	7,4	1460	1	20,7	25,4	14428	17782	2	7,4	1460	1	20,7	25,4	14428	17782	2	7,4	1460	12,5	19,5	12483	103,8	117,9	60147	70209
40MXB45VS G4+M5	220	1	43,3	53,8	14428	17782	2	7,4	1460	1	43,3	53,8	14428	17782	2	7,4	1460	1	43,3	53,8	14428	17782	2	7,4	1460	15	47,0	14865	199,1	230,6	62529	72591
40MXB45VS G4+M5	380	1	25,6	31,5	14428	17782	2	7,4	1460	1	25,6	31,5	14428	17782	2	7,4	1460	1	25,6	31,5	14428	17782	2	7,4	1460	15	27,2	14865	126,2	143,9	62529	72591
40MXB45VS G4+M5	440	1	20,7	25,4	14428	17782	2	7,4	1460	1	20,7	25,4	14428	17782	2	7,4	1460	1	20,7	25,4	14428	17782	2	7,4	1460	15	23,5	14865	107,8	121,9	62529	72591
40MXB45VH G4+M5	220	1	43,3	53,8	14428	17782	2	7,4	1460	1	43,3	53,8	14428	17782	2	7,4	1460	1	43,3	53,8	14428	17782	2	7,4	1460	20	65,2	16235	217,3	248,8	63899	73961
40MXB45VH G4+M5	380	1	25,6	31,5	14428	17782	2	7,4	1460	1	25,6	31,5	14428	17782	2	7,4	1460	1	25,6	31,5	14428	17782	2	7,4	1460	20	37,7	16235	136,7	154,4	63899	73961
40MXB45VH G4+M5	440	1	20,7	25,4	14428	17782	2	7,4	1460	1	20,7	25,4	14428	17782	2	7,4	1460	1	20,7	25,4	14428	17782	2	7,4	1460	20	32,6	16235	116,9	131,0	63899	73961
40MXB45VS/H G4+F8	220	1	43,3	53,8	14428	17782	2	7,4	1460	1	43,3	53,8	14428	17782	2	7,4	1460	1	43,3	53,8	14428	17782	2	7,4	1460	20	65,2	20140	217,3	248,8	67804	77866
40MXB45VS/H G4+F8	380	1	25,6	31,5	14428	17782	2	7,4	1460	1	25,6	31,5	14428	17782	2	7,4	1460	1	25,6	31,5	14428	17782	2	7,4	1460	20	37,7	20140	136,7	154,4	67804	77866
40MXB45VS/H G4+F8	440	1	20,7	25,4	14428	17782	2	7,4	1460	1	20,7	25,4	14428	17782	2	7,4	1460	1	20,7	25,4	14428	17782	2	7,4	1460	20	32,6	20140	116,9	131,0	67804	77866

Legenda:

Inom. : corrente nominal (A)
Imáx. : corrente máxima (A)
Pnom. : potência nominal (W)
Pmáx. : potência máxima (W)
FLA : corrente a plena carga (A)
Inom. total : corrente nominal total (A)
Imáx. total : corrente máxima total (A)
Pnom. total : potência nominal total (W)
Pmáx. total : potência máxima total (W)

Modelo	Tensão (V)	Condensadora 38EXE10								Modulo Ventilação			TOTAL			
		Qtde.	Compressores				Motor (cada)									
			I Nom. [A]	I Max. [A]	Pot. Nom. [W]	Pot. Max. [W]	Qtde.	FLA [A]	Pot. Max [W]	CV	FLA [A]	Pot. [W]	I Nom. Total [A]	I Máx. Total [A]	Potência Nominal Total [W]	Potência Máxima Total [W]
40RTD10VS	220	1	31,3	37,5	9957	11933	1	3,7	730	3	10,3	3144	45,3	51,5	13831	15807
40RTD10VS	380	1	19,0	22,8	9957	11933	1	3,7	730	3	5,9	3144	28,6	32,4	13831	15807
40RTD10VS	440	1	15,3	18,3	9957	11933	1	3,7	730	3	5,1	3144	24,1	27,1	13831	15807
40RTD10VH	220	1	31,3	37,5	9957	11933	1	3,7	730	10	32,0	10243	67,0	73,2	20930	22906
40RTD10VH	380	1	19,0	22,8	9957	11933	1	3,7	730	10	18,5	10243	41,2	45,0	20930	22906
40RTD10VH	440	1	15,3	18,3	9957	11933	1	3,7	730	10	16,0	10243	35,0	38,0	20930	22906

Modelo	Tensão (V)	Condensadora 38EXE15								Modulo Ventilação			TOTAL			
		Qtde.	Compressores				Motor (cada)									
			I Nom. [A]	I Max. [A]	Pot. Nom. [W]	Pot. Max. [W]	Qtde.	FLA [A]	Pot. Max [W]	CV	FLA [A]	Pot. [W]	I Nom. Total [A]	I Máx. Total [A]	Potência Nominal Total [W]	Potência Máxima Total [W]
40RTD15VS	220	1	43,3	53,8	14428	17782	2	7,4	1460	5	17,6	5164	68,3	78,8	21052	24406
40RTD15VS	380	1	25,6	31,5	14428	17782	2	7,4	1460	5	10,1	5164	43,1	49,0	21052	24406
40RTD15VS	440	1	20,7	25,4	14428	17782	2	7,4	1460	5	8,8	5164	36,9	41,6	21052	24406
40RTD15VH	220	1	43,3	53,8	14428	17782	2	7,4	1460	12,5	39,0	12483	89,7	100,2	28371	31725
40RTD15VH	380	1	25,6	31,5	14428	17782	2	7,4	1460	12,5	22,5	12483	55,5	61,4	28371	31725
40RTD15VH	440	1	20,7	25,4	14428	17782	2	7,4	1460	12,5	19,5	12483	47,6	52,3	28371	31725

Modelo	Tensão (V)	Condensadora 38EXE20								Modulo Ventilação			TOTAL			
		Qtde.	Compressores				Motor (cada)									
			I Nom. [A]	I Max. [A]	Pot. Nom. [W]	Pot. Max. [W]	Qtde.	FLA [A]	Pot. Max [W]	CV	FLA [A]	Pot. [W]	I Nom. Total [A]	I Máx. Total [A]	Potência Nominal Total [W]	Potência Máxima Total [W]
40RTD20VS	220	1	50,0	59,8	16451	19688	2	7,4	1460	7,5	25,5	7579	82,9	92,7	25490	28727
40RTD20VS	380	1	29,8	35,7	16451	19688	2	7,4	1460	7,5	14,7	7579	51,9	57,8	25490	28727
40RTD20VS	440	1	25,0	29,9	16451	19688	2	7,4	1460	7,5	12,7	7579	45,1	50,0	25490	28727
40RTD20VH	220	1	50,0	59,8	16451	19688	2	7,4	1460	15	47,0	14865	104,4	114,2	32776	36013
40RTD20VH	380	1	29,8	35,7	16451	19688	2	7,4	1460	15	27,2	14865	64,4	70,3	32776	36013
40RTD20VH	440	1	25,0	29,9	16451	19688	2	7,4	1460	15	23,5	14865	55,9	60,8	32776	36013

Legenda:

Inom. : corrente nominal (A)
Imáx. : corrente máxima (A)
Pnom. : potência nominal (W)
Pmáx. : potência máxima (W)
FLA : corrente a plena carga (A)
Inom. total : corrente nominal total (A)
Imáx. total : corrente máxima total (A)
Pnom. total : potência nominal total (W)
Pmáx. total : potência máxima total (W)

Dados Elétricos (cont.)

Unidades Evaporadoras 40RT com Unidades Condensadoras 38EX

Modelo	Tensão (V)	Condensadora 38EXE25								Modulo Ventilação			TOTAL			
		Compressores					Motor (cada)									
		Qtde.	I Nom. [A]	I Max. [A]	Pot. Nom. [W]	Pot. Max. [W]	Qtde.	FLA [A]	Pot. Max [W]	CV	FLA [A]	Pot. [W]	I Nom. Total [A]	I Máx. Total [A]	Potência Nominal Total [W]	Potência Máxima Total [W]
40RTD25VS	220	1	74,6	86,5	22564	27119	2	7,4	1460	10	32,0	10243	114,0	125,9	34267	38822
40RTD25VS	380	1	38,8	47,0	22564	27119	2	7,4	1460	10	18,5	10243	64,7	72,9	34267	38822
40RTD25VS	440	1	31,2	38,6	22564	27119	2	7,4	1460	10	16,0	10243	54,6	62,0	34267	38822
40RTD25VH	220	1	74,6	86,5	22564	27119	2	7,4	1460	15	47,0	14865	129,0	140,9	38889	43444
40RTD25VH	380	1	38,8	47,0	22564	27119	2	7,4	1460	15	27,2	14865	73,4	81,6	38889	43444
40RTD25VH	440	1	31,2	38,6	22564	27119	2	7,4	1460	15	23,5	14865	62,1	69,5	38889	43444

Modelo	Tensão (V)	Condensadora 38EXE30								Modulo Ventilação			TOTAL			
		Compressores					Motor (cada)									
		Qtde.	I Nom. [A]	I Max. [A]	Pot. Nom. [W]	Pot. Max. [W]	Qtde.	FLA [A]	Pot. Max [W]	CV	FLA [A]	Pot. [W]	I Nom. Total [A]	I Máx. Total [A]	Potência Nominal Total [W]	Potência Máxima Total [W]
40RTD30VS	220	1	74,8	95,4	25400	34515	2	7,4	1460	10	32,0	10243	114,2	134,8	37103	46218
40RTD30VS	380	1	45,2	58,0	25400	34515	2	7,4	1460	10	18,5	10243	71,1	83,9	37103	46218
40RTD30VS	440	1	37,3	48,6	25400	34515	2	7,4	1460	10	16,0	10243	60,7	72,0	37103	46218
40RTD30VH	220	1	74,8	95,4	25400	34515	2	7,4	1460	15	47,0	14865	129,2	149,8	41725	50840
40RTD30VH	380	1	45,2	58,0	25400	34515	2	7,4	1460	15	27,2	14865	79,8	92,6	41725	50840
40RTD30VH	440	1	37,3	48,6	25400	34515	2	7,4	1460	15	23,5	14865	68,2	79,5	41725	50840

Legenda:
Inom. : corrente nominal (A)
Imáx. : corrente máxima (A)
Pnom. : potência nominal (W)
Pmáx. : potência máxima (W)
FLA : corrente a plena carga (A)
Inom. total : corrente nominal total (A)
Imáx. total : corrente máxima total (A)
Pnom. total : potência nominal total (W)
Pmáx. total : potência máxima total (W)

Modelo	Tensão (V)	Condensadora 38EXE20								Condensadora 38EXE20								Modulo Ventilação			TOTAL			
			Compressores				Motor (cada)				Compressores				Motor (cada)									
		Qtde.	I Nom. [A]	I Max. [A]	Pot. Nom. [W]	Pot. Max. [W]	Qtde.	FLA [A]	Pot. Max [W]	Qtde.	I Nom. [A]	I Max. [A]	Pot. Nom. [W]	Pot. Max. [W]	Qtde.	FLA [A]	Pot. Max [W]	CV	FLA [A]	Pot. [W]	I Nom. Total [A]	I Máx. Total [A]	Potência Nominal Total [W]	Potência Máxima Total [W]
40RTD40VS	220	1	50,0	59,8	16451	19688	2	7,4	1460	1	50,0	59,8	16451	19688	2	7,4	1460	10	32,0	10243	146,8	166,4	46065	52539
40RTD40VS	380	1	29,8	35,7	16451	19688	2	7,4	1460	1	29,8	35,7	16451	19688	2	7,4	1460	10	18,5	10243	92,9	104,7	46065	52539
40RTD40VS	440	1	25,0	29,9	16451	19688	2	7,4	1460	1	25,0	29,9	16451	19688	2	7,4	1460	10	16,0	10243	80,8	90,6	46065	52539
40RTD40VH	220	1	50,0	59,8	16451	19688	2	7,4	1460	1	50,0	59,8	16451	19688	2	7,4	1460	15	47,0	14865	161,8	181,4	50687	57161
40RTD40VH	380	1	29,8	35,7	16451	19688	2	7,4	1460	1	29,8	35,7	16451	19688	2	7,4	1460	15	27,2	14865	101,6	113,4	50687	57161
40RTD40VH	440	1	25,0	29,9	16451	19688	2	7,4	1460	1	25,0	29,9	16451	19688	2	7,4	1460	15	23,5	14865	88,3	98,1	50687	57161

Legenda:
Inom. : corrente nominal (A)
Imáx. : corrente máxima (A)
Pnom. : potência nominal (W)
Pmáx. : potência máxima (W)
FLA : corrente a plena carga (A)
Inom. total : corrente nominal total (A)
Imáx. total : corrente máxima total (A)
Pnom. total : potência nominal total (W)
Pmáx. total : potência máxima total (W)

Dados Elétricos (cont.)

Unidades Evaporadoras 40RT com Unidades Condensadoras 38EV

Modelo	Tensão (V)	Condensadora 38EVE10								Modulo Ventilação			TOTAL			
		Qtde.	Compressores				Motor (cada)									
			I Nom. [A]	I Max. [A]	Pot. Nom. [W]	Pot. Max. [W]	Qtde.	FLA [A]	Pot. Max [W]	CV	FLA [A]	Pot. [W]	I Nom. Total [A]	I Máx. Total [A]	Potência Nominal Total [W]	Potência Máxima Total [W]
40RTD10VS	220	1	31,3	37,5	9957	11933	1	3,7	730	3	10,3	3144	45,3	51,5	13831	15807
40RTD10VS	380	1	19,0	22,8	9957	11933	1	3,7	730	3	5,9	3144	28,6	32,4	13831	15807
40RTD10VS	440	1	15,3	18,3	9957	11933	1	3,7	730	3	5,1	3144	24,1	27,1	13831	15807
40RTD10VH	220	1	31,3	37,5	9957	11933	1	3,7	730	10	32,0	10243	67,0	73,2	20930	22906
40RTD10VH	380	1	19,0	22,8	9957	11933	1	3,7	730	10	18,5	10243	41,2	45,0	20930	22906
40RTD10VH	440	1	15,3	18,3	9957	11933	1	3,7	730	10	16,0	10243	35,0	38,0	20930	22906

Modelo	Tensão (V)	Condensadora 38EVE15								Modulo Ventilação			TOTAL			
		Qtde.	Compressores				Motor (cada)									
			I Nom. [A]	I Max. [A]	Pot. Nom. [W]	Pot. Max. [W]	Qtde.	FLA [A]	Pot. Max [W]	CV	FLA [A]	Pot. [W]	I Nom. Total [A]	I Máx. Total [A]	Potência Nominal Total [W]	Potência Máxima Total [W]
40RTD15VS	220	1	43,3	53,8	14428	17782	2	7,4	1460	5	17,6	5164	68,3	78,8	21052	24406
40RTD15VS	380	1	25,6	31,5	14428	17782	2	7,4	1460	5	10,1	5164	43,1	49,0	21052	24406
40RTD15VS	440	1	20,7	25,4	14428	17782	2	7,4	1460	5	8,8	5164	36,9	41,6	21052	24406
40RTD15VH	220	1	43,3	53,8	14428	17782	2	7,4	1460	12,5	39,0	12483	89,7	100,2	28371	31725
40RTD15VH	380	1	25,6	31,5	14428	17782	2	7,4	1460	12,5	22,5	12483	55,5	61,4	28371	31725
40RTD15VH	440	1	20,7	25,4	14428	17782	2	7,4	1460	12,5	19,5	12483	47,6	52,3	28371	31725

Legenda:
Inom. : corrente nominal (A)
Imáx. : corrente máxima (A)
Pnom. : potência nominal (W)
Pmáx. : potência máxima (W)
FLA : corrente a plena carga (A)
Inom. total : corrente nominal total (A)
Imáx. total : corrente máxima total (A)
Pnom. total : potência nominal total (W)
Pmáx. total : potência máxima total (W)

Modelo	Tensão (V)	Condensadora 38EVE10								Condensadora 38EVE10								Modulo Ventilação			TOTAL			
			Compressores				Motor (cada)				Compressores				Motor (cada)									
		Qtde.	I Nom. [A]	I Max. [A]	Pot. Nom. [W]	Pot. Max. [W]	Qtde.	FLA [A]	Pot. Max [W]	Qtde.	I Nom. [A]	I Max. [A]	Pot. Nom. [W]	Pot. Max. [W]	Qtde.	FLA [A]	Pot. Max [W]	CV	FLA [A]	Pot. [W]	I Nom. Total [A]	I Máx. Total [A]	Potência Nominal Total [W]	Potência Máxima Total [W]
40RTD20VS	220	1	31,3	37,5	9957	11933	1	3,7	730	1	31,3	37,5	9957	11933	1	3,7	730	7,5	25,5	7579	95,5	107,9	28953	32905
40RTD20VS	380	1	19,0	22,8	9957	11933	1	3,7	730	1	19,0	22,8	9957	11933	1	3,7	730	7,5	14,7	7579	60,1	67,7	28953	32905
40RTD20VS	440	1	15,3	18,3	9957	11933	1	3,7	730	1	15,3	18,3	9957	11933	1	3,7	730	7,5	12,7	7579	50,7	56,7	28953	32905
40RTD20VH	220	1	31,3	37,5	9957	11933	1	3,7	730	1	31,3	37,5	9957	11933	1	3,7	730	15	47,0	14865	117,0	129,4	36239	40191
40RTD20VH	380	1	19,0	22,8	9957	11933	1	3,7	730	1	19,0	22,8	9957	11933	1	3,7	730	15	27,2	14865	72,6	80,2	36239	40191
40RTD20VH	440	1	15,3	18,3	9957	11933	1	3,7	730	1	15,3	18,3	9957	11933	1	3,7	730	15	23,5	14865	61,5	67,5	36239	40191

Modelo	Tensão (V)	Condensadora 38EVE10								Condensadora 38EVE15								Modulo Ventilação			TOTAL			
			Compressores				Motor (cada)				Compressores				Motor (cada)									
		Qtde.	I Nom. [A]	I Max. [A]	Pot. Nom. [W]	Pot. Max. [W]	Qtde.	FLA [A]	Pot. Max [W]	Qtde.	I Nom. [A]	I Max. [A]	Pot. Nom. [W]	Pot. Max. [W]	Qtde.	FLA [A]	Pot. Max [W]	CV	FLA [A]	Pot. [W]	I Nom. Total [A]	I Máx. Total [A]	Potência Nominal Total [W]	Potência Máxima Total [W]
40RTD25VS	220	1	31,3	37,5	9957	11933	1	3,7	730	1	43,3	53,8	14428	17782	2	7,4	1460	10	32,0	10243	117,7	134,4	36818	42148
40RTD25VS	380	1	19,0	22,8	9957	11933	1	3,7	730	1	25,6	31,5	14428	17782	2	7,4	1460	10	18,5	10243	74,2	83,9	36818	42148
40RTD25VS	440	1	15,3	18,3	9957	11933	1	3,7	730	1	20,7	25,4	14428	17782	2	7,4	1460	10	16,0	10243	63,1	70,8	36818	42148
40RTD25VH	220	1	31,3	37,5	9957	11933	1	3,7	730	1	43,3	53,8	14428	17782	2	7,4	1460	15	47,0	14865	132,7	149,4	41440	46770
40RTD25VH	380	1	19,0	22,8	9957	11933	1	3,7	730	1	25,6	31,5	14428	17782	2	7,4	1460	15	27,2	14865	82,9	92,6	41440	46770
40RTD25VH	440	1	15,3	18,3	9957	11933	1	3,7	730	1	20,7	25,4	14428	17782	2	7,4	1460	15	23,5	14865	70,6	78,3	41440	46770

Modelo	Tensão (V)	Condensadora 38EVE15								Condensadora 38EVE15								Modulo Ventilação			TOTAL			
			Compressores				Motor (cada)				Compressores				Motor (cada)									
		Qtde.	I Nom. [A]	I Max. [A]	Pot. Nom. [W]	Pot. Max. [W]	Qtde.	FLA [A]	Pot. Max [W]	Qtde.	I Nom. [A]	I Max. [A]	Pot. Nom. [W]	Pot. Max. [W]	Qtde.	FLA [A]	Pot. Max [W]	CV	FLA [A]	Pot. [W]	I Nom. Total [A]	I Máx. Total [A]	Potência Nominal Total [W]	Potência Máxima Total [W]
40RTD30VS	220	1	43,3	53,8	14428	17782	2	7,4	1460	1	43,3	53,8	14428	17782	2	7,4	1460	10	32,0	10243	133,4	154,4	42019	48727
40RTD30VS	380	1	25,6	31,5	14428	17782	2	7,4	1460	1	25,6	31,5	14428	17782	2	7,4	1460	10	18,5	10243	84,5	96,3	42019	48727
40RTD30VS	440	1	20,7	25,4	14428	17782	2	7,4	1460	1	20,7	25,4	14428	17782	2	7,4	1460	10	16,0	10243	72,2	81,6	42019	48727
40RTD30VH	220	1	43,3	53,8	14428	17782	2	7,4	1460	1	43,3	53,8	14428	17782	2	7,4	1460	15	47,0	14865	148,4	169,4	46641	53349
40RTD30VH	380	1	25,6	31,5	14428	17782	2	7,4	1460	1	25,6	31,5	14428	17782	2	7,4	1460	15	27,2	14865	93,2	105,0	46641	53349
40RTD30VH	440	1	20,7	25,4	14428	17782	2	7,4	1460	1	20,7	25,4	14428	17782	2	7,4	1460	15	23,5	14865	79,7	89,1	46641	53349

Legenda:
Inom. : corrente nominal (A)
Imáx. : corrente máxima (A)
Pnom. : potência nominal (W)
Pmáx. : potência máxima (W)
FLA : corrente a plena carga (A)
Inom. total : corrente nominal total (A)
Imáx. total : corrente máxima total (A)
Pnom. total : potência nominal total (W)
Pmáx. total : potência máxima total (W)

Dados Elétricos (cont.)

Unidades Evaporadoras 40RT com Unidades Condensadoras 38EV

Modelo	Tensão (V)	Condensadora 38EVE10								Condensadora 38EVE15								Condensadora 38EVE15								Modulo Ventilação			TOTAL			
			Compressores				Motor (cada)				Compressores				Motor (cada)				Compressores				Motor (cada)									
		Qtde.	I Nom. [A]	I Max. [A]	Pot. Nom. [W]	Pot. Max. [W]	Qtde.	FLA [A]	Pot. Max [W]	Qtde.	I Nom. [A]	I Max. [A]	Pot. Nom. [W]	Pot. Max. [W]	Qtde.	FLA [A]	Pot. Max [W]	Qtde.	I Nom. [A]	I Max. [A]	Pot. Nom. [W]	Pot. Max. [W]	Qtde.	FLA [A]	Pot. Max [W]	CV	FLA [A]	Pot. [W]	I Nom. Total [A]	I Máx. Total [A]	Potência Nominal Total [W]	Potência Máxima Total [W]
40RTD40VS	220	1	31,3	37,5	9957	11933	1	3,7	730	1	43,3	53,8	14428	17782	2	7,4	1460	1	43,3	53,8	14428	17782	2	7,4	1460	10	32,0	10243	174,6	195,6	52706	61390
40RTD40VS	380	1	19,0	22,8	9957	11933	1	3,7	730	1	25,6	31,5	14428	17782	2	7,4	1460	1	25,6	31,5	14428	17782	2	7,4	1460	10	18,5	10243	111,0	122,8	52706	61390
40RTD40VS	440	1	15,3	18,3	9957	11933	1	3,7	730	1	20,7	25,4	14428	17782	2	7,4	1460	1	20,7	25,4	14428	17782	2	7,4	1460	10	16,0	10243	94,2	103,6	52706	61390
40RTD40VH	220	1	31,3	37,5	9957	11933	1	3,7	730	1	43,3	53,8	14428	17782	2	7,4	1460	1	43,3	53,8	14428	17782	2	7,4	1460	15	47,0	14865	189,6	210,6	57328	66012
40RTD40VH	380	1	19,0	22,8	9957	11933	1	3,7	730	1	25,6	31,5	14428	17782	2	7,4	1460	1	25,6	31,5	14428	17782	2	7,4	1460	15	27,2	14865	119,7	131,5	57328	66012
40RTD40VH	440	1	15,3	18,3	9957	11933	1	3,7	730	1	20,7	25,4	14428	17782	2	7,4	1460	1	20,7	25,4	14428	17782	2	7,4	1460	15	23,5	14865	101,7	111,1	57328	66012

Legenda:
Inom. : corrente nominal (A)
Imáx. : corrente máxima (A)
Pnom. : potência nominal (W)
Pmáx. : potência máxima (W)
FLA : corrente a plena carga (A)
Inom. total : corrente nominal total (A)
Imáx. total : corrente máxima total (A)
Pnom. total : potência nominal total (W)
Pmáx. total : potência máxima total (W)

Controles

Comandos

Visando padronizar os controles Carrier, o novo Ecosplit Carrier possui apenas um tipo de termostato para toda a linha de splitão, unidades inverter e fixa:

Para unidades 40MX + 38EX/38EV, 40DX + 38EX/38EV e 40RT + 38EX/38EV

Código	Descrição	Unidade
KITWR-86T	Kit termostato programável para capacidades de 10 a 60 Inverter e Fixa	40MX_10 a 60 40DX_10 a 50 40RT_10 a 40

As características do IHM são:

- Leitura de todos os parâmetros do sistema.
- Display touch colorido.
- Programação diária e semanal.
- Histórico de erros e alarmes de cada unidade do sistema.
- Acesso à configuração do sistema.
- Reset de alarmes.
- Até 16 sistemas conectados ao App/Monitoring da Carrier.
- Monitoramento de consumo de cada unidade.

Protocolo Modbus

Através do protocolo Modbus, que é nativo na nova placa de controle do novo Ecosplit, é possível ler e gerenciar as informações abaixo:

- Consumo de energia
- Modo de operação
- Set-point
- Temperatura do ambiente
- Temperatura externa
- Código de alarme da unidade interna
- Capacidade do sistema
- Capacidade de cada condensadora
- Código de alarme da unidade externa
- Status da unidade externa

NOTA

Informações detalhadas de como realizar a comunicação, para leitura dos dados acima conforme Protocolo Modbus, estão descritos no Manual de Controle e no IOM (Manual de Instalação, Operação e Manutenção) do equipamento.

A critério da fábrica, e tendo em vista o aperfeiçoamento do produto, as características daqui constantes poderão ser alteradas a qualquer momento sem aviso prévio.

Telefones para Contato:
4003.9666 - *Capitais e Regiões Metropolitanas*
0800.886.9666 - *Demais Cidades*
www.carrierdobrasil.com.br

ISO 9001
ISO 14001
ISO 45001

CT Ecosplit 40DX-40MX-40RT - B - 07/26